سنڌي ڌوني-وگيان

(سنڌي صوتيات)

(Sindhi Phonology)

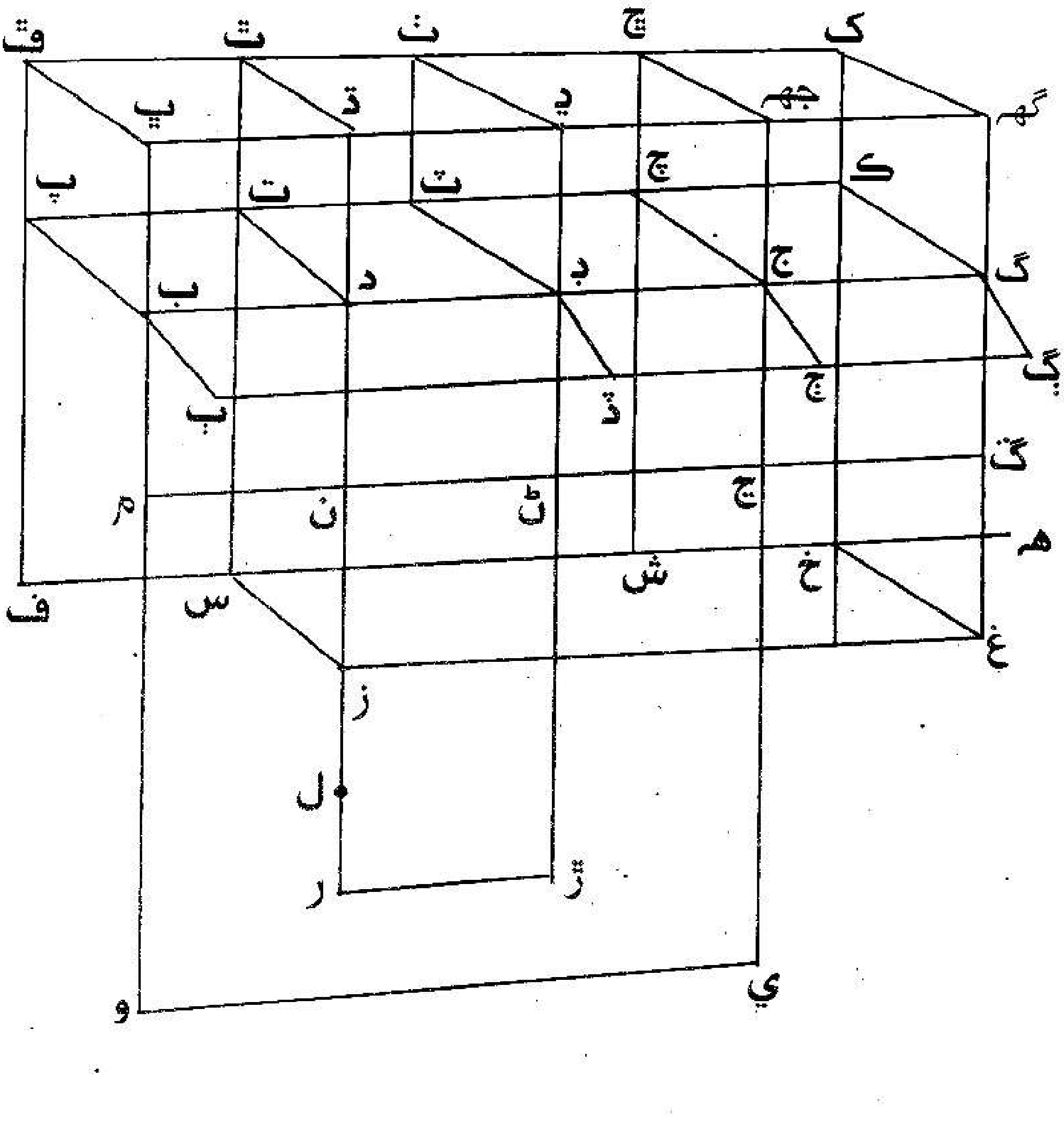

مرليڌر ڪشنچند جيٽلي

سنڌي ڌوني-وگيان (سنڌي صوتيات)

(Sindhi Phonology)

SINDHI DHWANI-VIGYAN

Author	**Dr. Murlidhar K. Jetley**
First Edition	**25 November, 2000**
Publisher	**Dr.Murlidhar Kishinchand Jetley** **Akhil Bharatiya Sindhi Sahitya Vidvat Parishad** **D-127, Vivek Vihar, Delhi-110095** **Phone : (011)2146121**
Price	**Rs.130/-**
Computeri-zation by	**Suresh Chandra Saraswat** سُريش سارسوت **C-1, Dayanand Colony, Lajpat Nagar,** **New Delhi - 110024 (Ph: 6476991)**
Printed by	**Photo Offset Printers** **2446, Baradari, Ballimaran** **Delhi -110006 (Ph: 3955717)**

Published with partial financial grant by Indus-Ind Foundation

فهرست

صفحہ

مهاڳ (i)

1. ٻوليءَ جو سِرشتو 1

2. ڌوني وگيان يا علم آواز 22

3. ڌوني-تت وگيان يا علم صوتيات 40

4. سنڌيءَ ۾ سُر ۽ وينجن ڌوني-تت 52

5. سنڌيءَ ۾ سُرن جو سِرشتو 54

6. سنڌيءَ ۾ وينجنن جو سِرشتو 66

7. لفظن ۾ اَکرن جو سِرشتو 78

8. سُرن ۽ وينجنن جي ورهاست 85

9. عروضي خاصيتون 107

10 روپي ڌوني-تت وگيان 116

11 سنڌي ڌوَنِيُن جي تاريخي اوسَر 129

— پارِياشِڪ شبداوَلي (فني اصطلاح) 150

— سنڌي ڌوَني-وگيان سنبنڌي چوند ڪتاب 155

- سنڌي ڌوني تتن جو رومن لپيءَ ۾ چارٽ. 157

- عربي سنڌي ورڻمالا جي ترتيب. 159

- ديوناگري سنڌي شبد ڪوش موجب سنڌي ڌوني تت. 160

مُهاڳ

سنڌي ٻوليءَ جي وياڪرڻي بيهڪ ۽ تاريخي اوسر جو اَڀياس ڪرڻ ۽ اُنهيءَ جا شبد ڪوش (لُغات) تيار ڪرڻ جو اِتهاس گهڻو جهونو نہ آهي. سِنڌ ۾ اَنگريزن جي حڪومت ۱۸۴۳ع ۾ برپا ٿي، تہ ڪن پرڏيهي عالمن سنڌي ٻوليءَ جي اَڀياس ڪرڻ ۾ چاهہ ورتو. اُنهن ۾ اُڻويهين عيسوي صديءَ ۾ ڪئپٽن جارج اِسٽئڪ، اَرنيسٽ ٽرمپ، پادري شرٽ ۽ جان بيمس جون ڪوشِشون قابلِ-ذڪر آهن. ويهين عيسوي صديءَ ۾ گريئرسن ۽ ٽرنر اِنهيءَ ڏِس ۾ اهم تحقيقي ڪم ڪيو. اِنهن عالِمن جي نقش-قدمن تي هلي ڪن سنڌي عالِمن بہ پنهنجيءَ مادري زبان جي کوجنا ڪرڻ طرف ڌيان ڏنو. اُنهن ۾ مرزا قليچ بيگ، ڪوڙومل چندنمل کِلناڻيءَ، ڄيٺمل ناروُمل وسناڻيءَ، پرمانند ميوارام، هوتچند موُلچند گربخشاڻيءَ ۽ ڀيروُمل مهرچند آڏواڻيءَ سنڌي ٻوليءَ جي تحقيق ۾ گهڻو چاهہ ورتو.

۱۹۴۷ع ۾ ديش جي آزاد ٿيڻ کان پوءِ، هند ۾ سنڌ ۾ سنڌي ٻوليءَ جي اَڀياس جي کيتر ۾ هڪ نئون موڙ آيو. ڀنهي ملڪن ۾ ڪي سنڌي نوجوان اَهڙا نڪتا، جن باقاعدي جديد ڀاشا وگيان (علم لِسانيات) ۾ تعليم حاصل ڪئي ۽ اُنهيءَ جي اُصولن تي پنهنجيءَ مادري زبان سنڌيءَ جي وياڪرڻي رچنا، ڀاشائي خاصيتن، تاريخي اوسر ۽ ٻين پهلوئن جو اَڀياس ڪرڻ شروع ڪيو. ڀارت ۾ ڊيڪن ڪاليج پوسٽ-گريجيوئيٽ ريسرچ اِنسٽيٽيوٽ، پُوني، (مهاراشٽر) ۾ ۱۹۶۰ع ۾ 'سنڌي ڀاشا وگيان وڀاڳ' برپا ڪيو ويو. اُن جي شروعات لڇمڻ کوبچنداڻيءَ ۽ منهنجي مقرر ٿيڻ سان ٿي. کوبچنداڻيءَ پينسلوينيا يونيورسِٽيءَ (اَميريڪا) ۾ جديد ڀاشا وگيان جي تعليم حاصل ڪري سنڌي ٻوليءَ جي آوازي سرشتي تي ايم.اي ڊگريءَ لاءِ ۱۹۶۱ ۾ مقالو لکيو. اُن کان پوءِ "ڀارت ۾ سنڌي ٻوليءَ ۾ هنديءَ جي اثر ڪري ٿيندڙ تبديليون" وشيہ تي هُن ٻيو مقالو لکيو، جنهن تي کيس پي.ايچ.ڊي جي ڊگري عطا ڪئي ويئي. اِنهيءَ کان ٿورو عرصو اڳ، هڪ اَميريڪي اسڪالر جان بورڊي، سنڌي ٻوليءَ جي آوازي سرشتي تي تحقيقي مقالو لکيو هو، جنهن تي کيس ٽيڪساس يونيورسٽيءَ مان پي-ايچ.ڊي جي ڊگري حاصل ٿي.

ٻئي طرف مون ڊيڪن ڪاليج ۾ ڀاشا وگيان جي تعليم حاصل ڪري
”سنڌي ٻوليءَ ۾ لفظن جي روپ-رچنا“ (Morphology of Sindhi)
تي مقالو لکيو، جنهن تي پوُنا يونيورسٽيءَ ۱۹۶۵ ۾ مونکي پي-ايڇ.ڊي
جي ڊگري عطا ڪئي. اُن ڪان پوءِ ڊيڪن ڪاليج ۾ ٻيا بہ سنڌي
ريسرچ اسڪالر آيا، جن سنڌي ٻوليءَ جي جدا جدا پهلوئن تي تحقيقي
مقالا لکيا؛ جيئن تہ سَتيش روهڙا ڪڇي ٻوليءَ تي، سُندري پرچاڻيءَ
سِنڌي واڪيہ-رچنا تي ۽ مُرلي ڀاوناڻيءَ ٿري ٻوليءَ تي تحقيقي
مقالا لکيا، جن تي کين پي-ايڇ.ڊي ڊگري حاصل ٿي. اُن بعد
پرسي گِدواڻيءَ ڊيڪن ڪاليج ۾ سنڌي وڀاڳ جو انتظامي ڪم
سنڀاليندي، ڪڇيءَ، لاسيءَ ۽ ڪڇ ۾ رهندڙ سوڍن جي ٻوليءَ تي ۽
سنڌي لوڪ اَدب تي سُٺو تحقيقي ڪم ڪيو آهي. ڀارت جي سنڌين
۾ چندرو ڏاسواڻي، پيتامبر ناڪواڻي، ميٺارام ٽنڏاڻي، پُشپا ٻُولچنداڻي
۽ ڪُجهہ ٻيا بہ عالم جديد ڀاشا وگيان ۾ تعليم حاصل ڪري سنڌي
ٻوليءَ تي تحقيقي ڪم ڪري رهيا آهن.

سنڌ ۾ بہ ۱۹۶۰ واري ڏهاڪي ۾ ڪي سنڌي اسڪالر علم
لسانيات ۾ تعليم حاصل ڪرڻ لاءِ اڳتي وڌيا. سنڌ يونيورسٽيءَ جي
سنڌي ڊپارٽمينٽ جو اڳوڻو اُستاد ۽ منهنجو گهرو دوست، غلام
علي اَلانا، پهريون اسڪالر آهي، جنهن لنڊن جي ’اسڪول آف
اورئينٽل ائنڊ اَفريڪن اسٽڊيز‘ ۾ داخلا وٺي جديد ڀاشا وگيان جو
اَڀياس ڪيو. هن ”سنڌي ٻوليءَ ۾ عربي ٻوليءَ جا عناصر“ موضوع
تي تحقيقي مقالو لکيو، جنهن تي کيس لنڊن يونيورسٽيءَ ايم.اي
جي ڊگري عطا ڪئي. ڪانئس پوءِ سنڌ يونيورسٽيءَ جو ٻيو اُستاد،
علي نواز جتوئي بہ اِن اسڪول ۾ تعليم وٺڻ لاءِ ويو هو. هاڻي تہ
سنڌ يونيورسٽيءَ جا ٻيا بہ اُستاد - هدايت پريم، قاسم ٻُگهيو وغيره
بہ جديد ڀاشا وگيان ۾ لنڊن مان تعليم حاصل ڪري آيا آهن. هوُ
سنڌي ٻوليءَ جي الڳ الڳ پهلوئن تي لڳاتار لکندا پيا رهن. پر
ڏسجي تہ سنڌ ۾ اِنهيءَ ڏس ۾ غلام علي الانا پنهنجن مٽڻي ساٿين
ڪان اڳتي آهي. هن جديد ڀاشا وگيان جي اُصولن جي آڌار تي
اٽڪل اَڌ ڊزن کن بُنيادي ڪتاب سِنڌيءَ ۾ لکي ڇپائي پڌرا ڪيا
آهِن. اِنهن جي اثر ڪري ٻين سِنڌين ۾ بہ اِنهيءَ ڏِس ۾ سوچ
ويچار ڪرڻ ۽ لکڻ جو چاهہ پيدا ٿيو آهي.

ڀاشا وگيان جي اُصولن موجب ڪنهن بہ ٻوليءَ جو مکيہ روپُ اُهو آهي، جيڪو ڳالهائڻ ٻولهائڻ ۾ ڪتب اِيندو آهي. لکاوٽ يا روايتي صورتخطي، اُچاريل آوازن کي مقرر ڪيل نشانين ذريعي لکيتِ ۾ درج ڪري اُنهن کي دائمي روپ ڏيڻ جو فقط هِڪ اڻپورو جتن آهي. اُچاريل ٻوليءَ ۾ آوازن جون گهٽيئي اهڙيون وصفون آهِن، جيڪي روايتي لکاوٽ ۾ اسين درج ڪري نہ سگهندا آهيون. ’ڌوني وگيان‘ ۾ اسين ٻوليءَ جي ڳالهائڻ-ٻولهائڻ واري روپ جو اڀياس ڪندا آهيون. اِنهيءَ موجب هِن ڪِتاب ۾ ڌوني وگيان (علم صوتيات) جي مکيہ اصولن کي ٿوري ۾ سمجهائي، اُنهن جي آڌار تي معياري سنڌيءَ جي ٻول چال واري آوازي سرشتي جي تصوير پيش ڪئي ويئي آهي. اِنهيءَ جي آڌار تي اسين ٻارن کي ۽ خاص طور غير - سنڌين کي سنڌي ٻولي صحيح نموني ڳالهائڻ-ٻولهائڻ سيکاري سگهون ٿا. کين سنڌي ٻوليءَ جا نِرالا آواز دُرست نموني اُچارڻ جي تربيت ڏيئي سگهون ٿا. نہ فقط ايترو، پر ڌوني وگيان جي اُصولن جي آڌار تي اسين سنڌي صورتخطيءَ ۾ بہ ضروري سُڌارا ڪري لفظن جي هجيئن کي هِڪُ معياري روپ ڏيئي سگهون ٿا.

ڪِن سنڌي عالمن جي لکڻين ۾ ۽ سنڌيءَ جي معياري وياڪرڻ جي ڪتابن ۾ بہ مونکي اڪثر غلط بيان نظر آيا آهِن. اِنهيءَ جو مکيہ سبب آهي جديد ڀاشا وگيان جي مکيہ اُصولن جي پوري ڄاڻ نہ هئڻ. جيئن تہ (۱) سنڌي ٻوليءَ ۾ ٻاونجاهہ آواز آهِن. (۲) سنڌيءَ ۾ ڪو بہ لفظ وينجن ۾ ختم نہ ٿيندو آهي. (۳) سنڌيءَ ۾ گڏيل وينجن ڪتب نہ ايندا آهِن. (۴) سنڌي صورتخطيءَ ۾ ٽ-ڊ کان سواءِ انهن جا بدليل اُچار ٽر - ڊر بہ شامل ڪرڻ گهرجن. (۵) ب-ج- د- گ اکرن کي زور ڀرائي ڏاڍو ڪبو آهي تہ اِهي ڦري ٻ - ڄ - ڏ- ڳ تي پوندا آهِن. (۶) ٽ-ڊ-ڍ اکرن جي اُچار ڪرڻ مهل ٿورو ”ر“ جو اُچار ڪرڻ گهرجي. (۷) سنڌيءَ ۾ ”و“ حرف جا ٻہ اُچار آهِن- [v] ڏندن ۽ چپ ڳاڏئون گسٽو آواز ۽ [w] ٻن چپن ۽ تارونءَ وارو نيم سُر.- اِهي ٻئي ڌار ڌار صوتيہ آهِن. (۸) مهہ، نهہ، ڻهہ، لهہ، ڙهہ - اِهي مفرد وسرگہ آوازن وارا صوتيہ آهِن؛ وغيره. هِن ڪتاب ۾ ٿوري ۾ اهڙين غلطفهمين کي

دور ڪرڻ جي ڪوشش ڪئي ويئي آهي.

هيءُ ڪتاب اِنهيءَ مقصد سان لکيو ويو آهي ته عام پڙهندڙ، جن کي ڀاشا وگيان جي ڪا به ڄاڻ نه آهي، اُهي به اَهڙن خشڪ وشين ۾ چاهُ وٺن ۽ نئين نقطه-نظر سان سنڌي ٻوليءَ جي آوازي سرشتي کي سمجهڻ جي ڪوشش ڪن. اِنهيءَ ڪري ڌوني وگيان جي اَلڳ اَلڳ ٽيڪنيڪي ڳالهين تي هِتي گهڻو بحث ڪيل نه آهي، پر اُنهن کي سليس ۽ دلچسپ نموني پيش ڪرڻ طرف وَڌيڪ ڌيان ڏنو ويو آهي.

ڪتاب جي آخري باب ۾ سنڌي ٻوليءَ جي جنم، تاريخي اوسر ۽ سنڌي ڌونين جي وڪاس تي مختصر طور روشني وڌي ويئي آهي، جيتوڻيڪ اِهو تاريخي ڀاشا-وگيان جو وشيه آهي. اِنهيءَ ۾ شڪ نه آهي ته سنڌي ٻولي هند-آريائي ٻولين جي نسل مان آهي. اِنهيءَ نسل جي ٻين ٻولين سان سنڌيءَ جي تمام گهڻي مشابهت آهي. سنڌيءَ ۾ جيڪي نراليون خاصيتون نظر اچن ٿيون، اُهي ٻوليءَ جي وڪاس دؤران پيدا ٿيون آهن. اِن ڪري سنڌيءَ جو جنم ۽ بڻ بنياد ڪنهن غير-آريائي زبان مان ثابت ڪرڻ جي ڪوشش بلڪل اَوگيانڪ ۽ تاريخي ڀاشا-وگيان جي اُصولن جي بنهه خلاف آهي.

هيءُ ڪتاب ”سنڌي ڌوني وگيان“ لکندي، جن عالمن جي لکڻين مان روشني ملي اَٿم، تِن جو تهدل شڪرگذار آهيان. مُکيه ۽ چونڊ ڪتابن جي فهرست آخر ۾ ڏنل آهي.

هن ڪتاب مان جيڪڏهن ڪن پڙهندڙن جي من ۾ پنهنجي مادري زبان سنڌيءَ جي وڌيڪ اَڀياس ڪرڻ جو چاهه پيدا ٿيو، ته مان پنهنجي هيءَ محنت سڦلي سمجهندس.

D-127 وِويڪ وهار، دهلي-110095 — مُرليڌر جيٽلي

٢٥ نومبر، ٢٠٠٠

(۱)

ٻوليءَ جو سِرشتو

ٻولي ڇا آهي؟

اَسين اِنسانَ روزاني جيوَت ۾ ٻين سان ويچارن جي ڏي-وَٺُ ڪرڻ لاءِ عام طور ٻوليءَ جو اِستعمال ڪندا آهيون. زندگيءَ ۾ ٻوليءَ ذريعي ٻين سان وهنوارُ رکڻُ، اَسان لاءِ اَهڙو سَهَج ۽ سُڀاويڪ ٿي ويو آهي، جهڙو ساهُ کڻڻُ. عام رواجي حالتُن ۾ جڏهن اَسان جي صِحتَ بلڪُل سالِم آهي، تڏهن اَسان جو ڌيانُ دِل جي ڌَڪ-ڌَڪ ڏانهن ڪونہ ويندو آهي، يا اَسين اِهو سوچيندا بہ ڪينَ آهيون تہ ٻاهرِين هوا اَسين نڪَ ذريعي کيڻَن ٿا ڪٿون ۽ ڦِڦِڙَن مانِ هوا ٻاهر ڪيڻَن ٿا ڪيون؟ غير-رَواجي حالتُن ۾ جڏهن ڪنهن کي دَمَ جي تڪلِيفَ هوندي آهي، يا سهڪو هوندو اَٿسِ يا ساهُ گهُٽِبو اَٿس، تڏهن سندس ڌيان ساهَ کڻڻ يا دِل ۾ مونجهہ پيدا ٿيڻ ڏانهن ويندو آهي. ٻوليءَ ڏانهن بہ اَسان جو ڌيانُ تڏهن ڇڪِبو آهي، جڏهن اُنهيءَ جي عام رواجي واهِپي ۾ ڪا رُڪاوَٽَ پيدا ٿيندي آهي. مِثال طور، جڏهن ڪو شخصُ ٻاتو ڳالهائيندو آهي، ڪنهن کي ڳالهائڻَ ۾ هبڪَ هوُندي آهي، ڪو غلطي ڪندو آهي، ڪو مِٺو ڳالهائيندو آهي، ڪو لفظن جو صاف اُچار نہ ڪري ڇِچريل آواز اُچاريندو آهي، ڪنهن جي ڳالهائڻ جي رفتارَ تمام تيز هوندي آهي، ڪنهن جو آوازُ کهُرو يا ٿُلهو هوندو آهي، ڪنهن مرد جي ڳالهائڻ جو ڍنگُ عورتُن جهڙو هوندو

آهي، يا ڪنهن زالَ جو آواز مَردانو هوندو آهي، تڏهن اَسان جو ڌيان هِڪدم ڳالهائيندڙ جي ٻوليءَ ڏانهن ڇڪجي ويندو آهي. ساڳيءَ طرح، جڏهن گهر ۾ اَسين ننڍڙي ٻارَ کي ڳالهائڻ جي ڪوشِش ڪندو ڏِسندا آهيون، اِسڪُولَ ۾ ٻارنِ کي ٻولي لِکڻ جو اَڀياسُ ڪندو ڏِسندا آهيون، يا خود ڪو مضمون وغيره لِکڻ وقت اَسين ٻوليءَ جي صحيح رُوپَ ۽ شُڌي عبارَتَ تي سوچيندا آهيون، تڏهن اَسان جو ڌيان ٻوليءَ جي اِستعمالَ ڏانهن اَزخود ڇڪجي ويندو آهي.

اَسين جڏهن ڪا ڌاري ٻولي ٻُڌندا آهيون - جنهن جي اَسان کي ڪُجهه به ڄاڻ نه آهي - تڏهن اَسان کي فقط ڳالهائيندڙن جا آواز پيا ٻُڌڻَ ۾ ايندا آهن. پر اُنهن جي گُفتگوءَ جو مطلبُ ڪهڙو آهي، تنهن جي ذري به ڄاڻ نه پوندي آهي.

اَهڙيءَ حالتَ ۾ ممڪن آهي ته اسين ڳالهائِيندڙن جي ٻوليءَ جا وَڌِ ۾ وَڌِ اهڙا ڪجهه آواز سُڃاڻِي سگهون، جيڪي اسانجي ٻوليءَ ۾ به ڪتب اَچن ٿا. جيئن ته ب، پ، ت، ٿ، آ، اِي، وغيره. انهيءَ کان وَڌيڪ اسِين ايترو به چئي سگهون ٿا ته اِها ٻولي ميناج وارِي آهي يا کُهري آهي يا ڪنن کي اڻوڻندڙ آهي. ٻئي طرف جڏهن اَسِين ماترياشا ۾ ڳالهيون ٻولهيون ڪريون ٿا، تڏهن ڳالهائِيندڙ ۽ ٻُڌندڙ جو ڌيان گهڻو ڪري آوازن ذريعي حاصل ٿيندڙ مطلب ڏانهن هوندو آهي. اِن حالت ۾ ٻولي هڪ اهڙو وسيلو بڻجي ٿي، جنهن جي مدد سان ساڳِي زبان ڳالهائِيندڙ شخص پاڻ ۾ ويچارن جي ڏي وٺ ڪن ٿا، يا هڪ ٻئي سان وهنوار رکن ٿا.

ٻوليءَ جا ٻه طرف

هِتي جيڪي مثال اسان ڪنيا آهن، اُنهن مان اِهو صاف ظاهِر آهي ته ٻوليءَ جا ٻه طرف يا پهلو آهن. هِڪڙو طرف آهي

اچارڻ ڪيل آواز ۽ ٻيو طرف آهي انهن آوازن ذريعي حاصل ٿيندڙ مطلب. اُچارڻ ڪيل آواز، مطلب يا معنيٰ کي ظاهر ڪرڻ جو هڪ ماڌيم يا ذريعو (medium) آهن. اِنهيءَ مان ظاهر آهي تہ سماج ۾ اسين ٻوليءَ جو استعمال ڪنهن خاص مقصد سان ڪريون ٿا. اُهو مقصد آهي پنهنجي اُمنگن ۽ ويچارن کي ٻين تائين پهچائڻ. اُچارڻ ڪيل آواز اُهو بُنياد آهن، جن تي ٻوليءَ روپي عمارت جي اَڏاوت ٿيل آهي. اُچاريل آوازن جي خاص ترتيب تي ئي ٻوليءَ جي سڄي سِرشتي جو مانداڻ منڊيل آهي. اِنهيءَ جو گهاٽو سنبنڌ وري معنيٰ جي سرشتي سان قائم ٿيل آهي. اِنهيءَ ريت هرهڪ ٻوليءَ جي نظام ۾ ٻہ طرف آهن :-

(١) اِظهار (expression) : هِن ۾ اُچاريل آواز ۽ اُنهن جي آڌار تي ٺهيل سڄو سِرشتو اچي ٿو؛

(٢) معنيٰ يا اَرٿ (content) : اِنهيءَ ۾ ٻوليءَ جي اِظهار واري طرف کي ڇڏي، باقي ڪائنات جون سڀ شيون، خيال، ڀاونائون ۽ صدين کان وٺي اِنسان ذات جا ڪُنا ڪيل آزمودا شامِل آهِن.

ٻوليءَ جي اِظهار واري طرف جو آڌار طبعي يا ڀوُتِڪ (Physical) آهي. اِنسان چپ، چپن ۽ ٻين ڪِن عضون جي چُرپُر ذريعي هوا جي لهرُن کي هلچل ۾ آڻي ٿو، جنهن سببان آواز پيدا ٿئي ٿو. اِهو ٻُڌندڙن جي ڪنن تائين پهچي، کيس ٻُڌڻ جو انڀوُ ڪرائي ٿو. اِن طرح آواز جي پيدائش هِڪ طبعي ڪريا آهي، جنهن جو ڇيد ۽ اڀياس علم طبعي يا ڀوُتڪي (Physics) اندر ڪيو وڃي ٿو. ٻئي طرف ٻوليءَ جي ارٿ واري طرف جو آڌار اِنسان جي سمجهہ، سندس مَنَ ۽ دماغ جي قوّتَ آهي. ڪنن سان آواز ٻُڌڻ شرط، اِنسان پنهنجيءَ سمجهہ انوسار ٻوليءَ جي آوازن مان مطلب ڪڍي ٿو. اِن ڪري، اَرٿ جو اَڀياس مَنووگيان (Psychology)، ترڪ شاستر (Logic)، درشن شاستر (Philosophy)، ڪاويہ شاستر (Poetics) وغيره اَندر اَچي ٿو.

ٻوليءَ جي بناوت يا بيهڪ (Structure)

اسان ڏٺو تہ ٻوليءَ جا ٻہ طرف آهن: اِظهار ۽ معنيٰ. اِنهن ٻنهي جو پاڻ ۾ گهاٽو لاڳاپو آهي. ڀاشا وگيانين ٻوليءَ جي اِظهار واري طرف کي نهايت باريڪيءَ سان سمجهايو آهي. اِنهيءَ جو سبب اِهو آهي تہ ٻوليءَ ۾ ڪتب ايندڙ اُچاريل آوازن جو تعداد محدود آهي ۽ اُنهن جي پيدائش هڪ طبعي عمل آهي. آوازن جي ڇيد ڪرڻ ۽ سوکيم اڀياس ڪرڻ لاءِ اَڄ ڪالهہ سائنسدانن طرحين طرحين قسمن جون مشينيون ايجاد ڪيون آهن، جن جي ذريعي اُچاريل آوازن جي لهرن جا عڪس ڪڍي، هو اُنهن جو باريڪيءَ سان اَڀياس ڪرڻ ۾ ڪامياب ٿيا آهن. اُن بعد هرهڪ ٻوليءَ ۾ جُدا جُدا آوازن جو اُچار ڪيئن ٿو ٿئي، ٻوليءَ جي سِرشتي ۾ اُنهن جي بيهڪ ڪهڙي قسم جي آهي، آوازن مان لفظ ڪيئن ٿا ٺهن، لفظن مان فقرا ۽ جملا ڪيئن ٿا ٻڌجن- اِنهن سڀني ڳالهين جي اڀياس جا ڀاشا جي ماهرن وگيانڪ نيم ۽ طريقا ڳولهي ڪڍيا آهن.

ٻئي طرف ٻوليءَ جي اَرٿ واري طرف جو اينتري وستار سان ۽ وگيانڪ ڍنگہ سان اڀياس اڃا تائين نہ ٿي سگهيو آهي. اِنهيءَ جو مکيہ ڪارڻ اِهو آهي تہ معنيٰ يا اَرٿ جي حاصل ڪرڻ جو آڌار مانسڪ شڪتي، اِنسان جي سمجهہ ۽ دماغي قوت آهي. اِنهيءَ جو باريڪ ڇيد مشينيُن ذريعي ڪرڻ ممڪن نہ آهي. انهيءَ هوندي بہ ڀاشا وگياني، ٻوليءَ ۾ شبد ۽ اَرٿ جي وچ ۾ سنبنڌ ۽ اَرٿ ۾ ٿيندڙ ڦير گهير وغيره وشين تي چڱي روشني وجهي سگهيا آهن.

ٻوليءَ جي بناوت ۾ اِظهار جي سِرشتي جي ترتيب ۽ معنيٰ واري طرف سان انهيءَ جي لاڳاپي کي ڏنل تصوير ۾ پيش ڪجي ٿو:-

ٻوليءَ جو سِرشتو

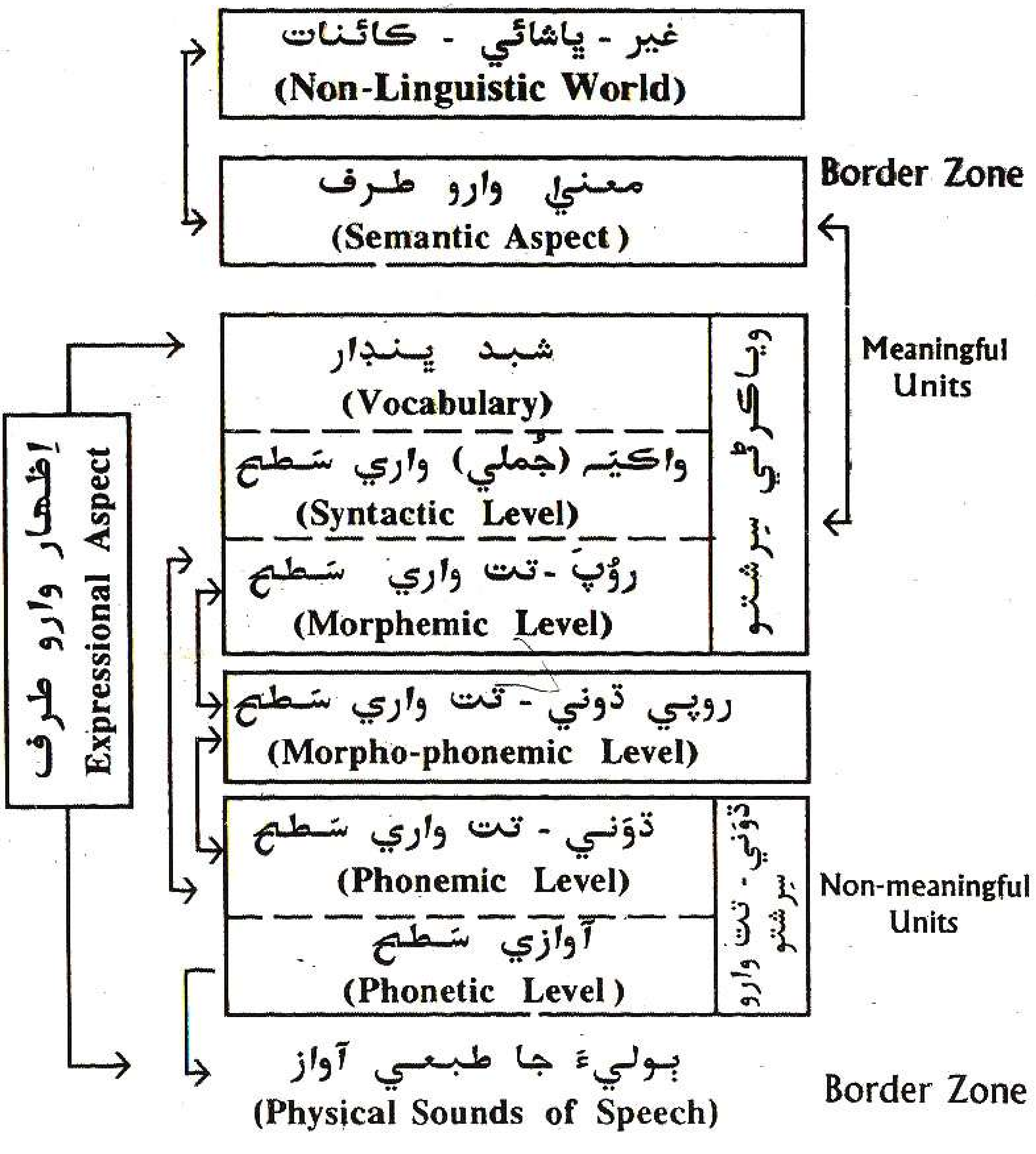

اِظهار وارو سِرشتو :-

هِتي ڏنل چٽر مان ظاهِر آهي تہ ٻوليءَ جي اِظهار واري سِرشتي ۾ جُدا جُدا سطحون آهِن. آهي هِن ريت آهِن :-

(١) آوازي صورت واري سطح (Phonetic level) :-

اَسين ڳالهائڻ جي عضون ذريعي جُدا جُدا آواز اُچاريون ٿا، جيڪي ٻُڌندڙ جي ڪنن تائين پهچي ڪيس گهربل معنيٰ جو انيوُ

ڪرائين ٿا. مثال طور 'ڪتاب' لفظ ۾ ڪُل ڇهه آواز آهِن :
ڪْ+اِ+تْ+آ+بُ+اُ. اِهي آواز مقرر ترتيب سان هڪ ٻئي پٺيان
اُچارڻ تي 'ڪتابُ' لفظ ٺهيو آهي. اِن جي ٻڌڻ شرط، ٻڌندڙ
شخص جي دماغ ۾ هڪ خاص روپ واري شيءِ جو عڪس پيدا
ٿئي ٿو. هتي هڪ ڳالهه جو ڌيان رکڻُ گهرجي ته اِنهن ڇهن
آوازن مان ڪنهن به هِڪ آواز کي اَڪيلي سِر 'ڪتاب' جي عڪسَ
پيدا ڪرڻ جي طاقتَ نه آهي. اِهي سڀُ آواز جڏهن مُقرر
سِلسِلي ۾ آيا آهن، تڏهن گڏجي 'ڪِتابَ' جو عڪسُ جوڙيو
اَٿن. اِهو عڪسُ اُن لفظ جي معنيٰ آهي. هِنَ لفظ ۾ جيڪڏهن
آوازن جو سِلسِلو ڦيرائي ڇڏون، جيئن 'اِڪتاب'، 'بتاڪ'، 'تاڪب'
- ته گهُربل معنيٰ حاصل ڪانه ٿيندي.

ٻوليءَ ۾ ڪتب ايندڙ هر هڪ آواز، ڇپَ، ڇپڻ وغيره
ڳالهائڻ جي عضوَنِ کي چُرپُر ۾ آڻڻ سان، هوا جي لهرُن ۾
هلچل پيدا ٿيڻَ ڪري ٺهيو آهي. اِنَ ڪري هر هِڪ آواز هِڪ
'طبعي ڪريا' آهي.

(٢) ڌوني-تت (صوتيه) واري سطح (Phonemic Level)

ڪنهن به ٻوليءَ ۾ اَسين جيڪي آواز اُچاريون ٿا، اُنهن
سڀني کي ٻوليءَ جي سِرشتي ۾ هِڪ جهڙي اَهمِيَت نه آهي.
ڪُجهه آواز اَهڙا آهِن جيڪي ٻوليءَ ۾ ڪتَب اِيندڙ لفظن جي
معنيٰ ۾ فرقُ پيدا ڪرڻ جي طاقتَ رکن ٿا. مِثال طور، بار-ٻار
لفظ ڏسو. هِتي ٻنهي لفظن ۾ فقط 'ب' ۽ 'ٻ' آواز نِرالا آهن،
باقي ٻيا آواز هِڪ جهڙا آهن (بْ + آ + رْ + اُ؛ ٻْ + آ + رْ + اُ). پر
ٻنهي لفظن جي معنيٰ الڳ آهي. 'بار' معنيٰ وَزن، پار، بوجهه؛ ۽
'ٻار' معنيٰ بالڪُ، ٻچو. اِنَ ڪري چئبو ته اِنهن لفظن جي اَلڳ
اَلڳ معنيٰ جو سبب، اُنهن ۾ اُچاريل جُدا جُدا آواز 'ب' ۽ 'ٻ'
آهن. اِنهيءَ مان ثابت ٿيو ته سِنڌيءَ ۾ 'ب' ۽ 'ٻ' آواز، لفظن
جي معنيٰ ۾ تبديل پيدا ڪرڻ جي طاقت رکن ٿا. ڪجهه ٻيا
مِثال ڏِسو : بلو(بندوبست) — ٻِلو(ٻليءَ جو نَر)؛

بُڪي (گُردو) — ٻُڪي(شاديءَ ۾ هڪ پوڄا)

اِنهن لفظن ۾ 'ب' ۽ 'ٻ' آوازن جي ڪري معنيٰ ۾ فرقُ

پيدا ٿيو آهي. ڪنهن به ٻوليءَ ۾ ڪتب ايندڙ اهڙا آواز جيڪي معنيٰ ۾ تبديل ڏيڪارڻ جي اهميت رکن ٿا، اُنهن کي ڏوني-تت ध्वनि-तत्व يا صوتيه (Phonemes) چئجي ٿو.

هرهڪ ٻوليءَ جي سرشتي ۾ ڪيترا اهڙا به آواز آهن، جيڪي اُچار ۾ الڳ الڳ آهن، پر اُنهن جي نرالي اُچار ڪري لفظن جي معنيٰ ۾ ڪا به تبديل ڪانه ٿي پيدا ٿئي. مثال طور، نالو، ڏندو، ڏند لفظن ۾ [ن] جي اُچار تي ڌيان ڏيو. اِهي لفظ آهستي اُچاريو ۽ [ن] جي اُچار ڪان پوءِ ٿورو ترسي، جڀَ جي بيهڪ جاچيو. ’نالو‘ لفظ ۾ [ن] جي اُچار وقت جڀ جي نوڪ مٿين ڏندن جي قطار ۾ اڳين ڏندن جي پاڙ ڀنيان مهاڙن کي ڇُهي ٿي. ڏندو لفظ ۾ [ن] جي اُچار وقت جڀَ ڪي قدر مڙي اڳين ڏندن ڀنيان مهارن جي مٿيري گول حصي کي ڇُهي ٿي. هاڻي ’ڏند‘ لفظ ۾ [ن] جو اُچار جاچيو. هتي جڀ جي نوڪ مٿين قطار ۾ اڳين ڏندن جي ڀنئين حصي کي ڇُهي ٿي. اِن ريت اِنهن لفظن ۾ باريڪيءَ سان جاچبو ته [ن] جا ٽي جُدا اُچار آهن. پر سنڌيءَ ۾ اِنهيءَ [ن] جي باريڪ فريل اُچار ڪري لفظن جي معنيٰ ۾ ڪو به فرق ڪونه ٿو پوي. مثال طور، ’نالو‘ لفظ ۾ جيڪڏهن توهين مهارن بدران اڳين ڏندن پنيان جڀَ جي نوڪ کي لڳائي اُچار ڪندا ته به لفظ جي معنيٰ ۾ ڪو به فرق ڪونه پوندو. اِن ۾ شڪ نه آهي ته ٻين ڪن ٻولين ۾ [ن] جا اِهي جُدا اُچار لفظن جي معنيٰ ۾ تبديل پيدا ڪري ڇڏيندا آهن.

هاڻي چئبو ته ٻوليءَ جي سرشتي ۾ ٻِي سطح اِها آهي جنهن ۾ ڏوني-تت (صوتيه) لفظن ۾ معنيٰ جي فرق پيدا ڪرڻ جو اهم پارٽ ادا ڪن ٿا. ٻيا غير-اهم آواز هن سطح تي ڪنهن نه ڪنهن ڏوني-تت سان اُچارڻ جي سياويڪ حالتن مطابق بدل رهن ٿا. جئن ته ’نالو‘ لفظ ۾ مهارن واري [ن] جي اُچار کي جيڪڏهن مکيه ليکي، ڏوني-تت جو درجو ڏجي ته پوءِ [ن] جا ٻيا اُچار اُنهيءَ جا فقط حالتن مطابق بدليل روپ چئبا. ’ڏند‘ لفظ ۾ [ن] جو اُچار مٿين ڏندن وٽ اِن ڪري ٿئي ٿو، ڇاڪاڻ جو ڀنيان [د]

جو اُچار آهي. ساڳي طرح ڏندو لفظ ۾ [ن] جي پنيان [ڊ] اچڻ سببان، [ن] جي اُچار جو ٿيون بدليل قِسمُ ملي ٿو.

اِنهيءَ طرح ڏوني-تتَ واري سطح تي اسين ڪنهن ٻوليءَ جو ڇيد ڪري اُن جي آوازي سرشتي ۾ ڪتب ايندڙ ڏوني - تتَ ڳولهي جُدا ڪريون ٿا. جُدا جُدا لفظن ۾ ڏوني - تتن جي اُچارن ۾ جيڪڏهن ڪو بہ باريڪ فرق نظر اچي ٿو تہ اُن کي بہ سمجهايون ٿا. ٻوليءَ ۾ جُدا جُدا ڏوني - تتن جو اِستعمال ڪيئن ٿو ٿئي، اِن جو بہ اڀياس ڪريون ٿا. اُهو علم جنهن ۾ ڪنهن ٻوليءَ جي آوازي سطح (Phonetic level) ۽ ڏوني-تت واري سطح (Phonemic level) جو اَڀياس ڪجي ٿو، تنهن کي ڏوني - وگيان (Phonology) چئبو آهي. هتي هڪ ڳالهہ تي ڌيان ڏيو تہ هرهڪ ڏوني تت ٻوليءَ ۾ فقط جُدا جُدا لفظن جي معنيٰ ۾ فرق ڏيکارڻ جي طاقت رکي ٿو. اُن کي پنهنجي الڳہ ڪا بہ معنيٰ نہ آهي. مثال طور 'ٻارُ' ۽ 'ٻارُ' لفظن ۾ /ب/ ۽ /ٻ/ ڏوني- تت معنيٰ جو فرق ڏيکارين ٿا، پر /ب/ ۽ /ٻ/ کي پنهنجي ڪا بہ معنيٰ نہ آهي. ڪِتابُ لفظ ۾ ڇهہ ڏوني- تت آهِن. /ڪْ+اِ+تْ +آ+بْ+اُ/. اِنهن مان هرهڪ کي پنهنجي الڳہ الڳہ ڪا بہ معنيٰ نہ آهي، پر اِهي ڪنهن خاص سِلسِلي ۾ اچي ٻوليءَ ۾ معنيٰ جو اِظهار ڪن ٿا.

(ڏوني تت کي // ليڪن اَندر ۽ آواز کي [ ] ۾ لکبو آهي.)

(٣) روپي ڏوَني-تت (صرفي صوتيہ) واري سطح
(Morphophonemic Level)

ٻوليءَ جي بناوت ۾ ننڍي ۾ ننڍو جُزو جنهنکي پنهنجي الڳہ معنيٰ آهي، اُن کي چئجي ٿو 'روپ' (Morph). جيئن تہ، ''نہ، ها، ڇا، هوا، صاف' سِنڌي ٻوليءَ ۾ اهڙا ننڍا ننڍا جُزا آهِن، جن کي پنهنجي معنيٰ آهي. اِنهن کي 'روپ' چئجي ٿو. اِنهن کي جيڪڏهن وَڌيڪ ننڍن جُزن ۾ ڀڃبو تہ پوءِ اسان کي اَهڙا ڏوني-تت ملندا، جن کي پنهنجي معنيٰ نہ آهي. مثال طور : نْ+اَ؛ هـْ+آ؛ ڇـْ+آ؛ هـْ+اَ+وْ+آ؛ صْ+آ+فْ+اُ. سنڌي ٻوليءَ ۾ نہ، ها، ڇا، هوا، صاف اهڙا روپ آهِن جن کي ٻوليءَ ۾ جنٽي

ٻه ڪتب آڻبو ته سندن صورت ۾ تبديل ڪانه ايندي. پر اسان جي ٻوليءِ ۾ ڪيترا اهڙا ٻه روپ آهن جن جي صورت ۾ ڪن ڪن هنڌن تي ڦير گهير ٿئي ٿي. مثال طور 'راتِ' روُپ جي جمع ۾ صورت آهي 'راتيون'. 'ٻائو' عدد جمع ۾ ڦري 'ٻاوا' صورت اختيار ڪري ٿو. اِنهن لفظن ۾ عدد جمع ڏيکاريِندڙ پڇاڙيون آهِن 'اوُن، آ'.

راتِ +اون > راتيُہ + اون > راتيون (ٻيٽيو : زالون، هوائون، سَسون)

ٻائو +آ > ٻاوٗ+آ > ٻاوا (ٻيٽيو: پاوا، ساوا، گهوڙا، ڇوڪرا)

اِنهن مثالن ۾ عدد جمع جيِ پڇاڙيِ لڳڻ کان اَڳه 'رات' روپ بدلجي 'راتيُہ' ٿيو آهي ۽ ٻائو' روپ بدلجي 'ٻاوٗ' ٿيو آهي. ساڳيءِ طرح پائو جو جمع ۾ روپ پاوا (پاوٗ+آ) ۽ سائو جو جمع ۾ روُپ ساوا(ساوٗ+آ) ٿيو آهي. اِن مان ثابت آهي ته اسانجي ٻوليءِ ۾ ڪيترا روُپ جُدا جُدا حالتن ۾ تبديِل ٿيندا ڏيکارين ٿا.

روُپيِ ڌوني - تت واري سطح، ٻوليءَ جي بناوت ۾ اُها منزل آهي، جتي ڪنهن روُپ (صرف) جي ڌوني-تتن (صوتين) ۾ گهُربل تبديِل اچي ٿي، جئن اِهو روُپ ٻوليءَ جي وياڪرڻ واريِ ٻيءِ سطح ۾ داخل ٿيِ سگهي.

(۴) روپ - تت واري سطح (Morphemic level)

ٻوليءِ ۾ اهڙو روُپ جنهنجي بنياديِ صورت ۾ جُدا جُدا حالتن سببان تبديِل اچي ٿي، اِنهيءَ جي سيني صورتن کي هڪ ڪلاس اندر گڏي ليکبو آهي. پوءِ بنياديِ صورت کي روپ - تت (Morpheme) چئبو آهي ۽ انهيءَ جي ڦِريل صورتن کي اِنهيءِ روپ -تت جا بدليل روُپ ليکبو آهي. مثال طور، 'رات' هڪ روُپ-تت (morpheme) آهي. اِنهيءَ جو ٻيو روپ 'راتيُہ' آهي، جيڪو عدد جمع جي پڇاڙي 'اون' اڳيان مليِ ٿو (راتيُہ +اون =راتيون). انهيءِ جو ٽيون روپ 'راتو' آهي، جيڪو 'ڪو' پڇاڙيءِ اڳيان ملي ٿو. (رات +ڪو= راتوڪو. ٻيٽيو : ڪالهہ- ڪالهوڪو، اڄ - اڄوڪو).

ٻوليءِ ۾ جن روپن جيِ صورت ۾ ڪا به ڦير گهير ڪانه ٿيِ ٿئي، اُنهن کي ٻه روُپ-تت (صرفيہ) سڏبو آهي. پوءِ اُصوليِ طور ائين چئبو ته اهڙن روپ-تتن (صرفين) جو هميشه هڪ ئي روپ

آهي. مثال طور: هوا، صاف، نہ ۽ ها - اِهي اَهڙا رُوپ-تت آهن، جن جو سنڌي ٻوليءَ ۾ هِڪُ ئي رُوپ آهي.

رُوپ-تت واري سطح ٻوليءَ جي بناوت ۾ اُها منزل آهي، جنهن ۾ ننڍي ۾ ننڍو ايڪو (Unit) آهي 'رُوپ-تت'. هرهڪ رُوپ-تت' کي پنهنجي معنيٰ آهي. اِن ڪري ٻوليءَ جي ارٿ واري طرف سان اُن جو سڌو سنبنڌ آهي. رُوپ-تتن جي بنياد تي ئي ٻوليءَ جي وياڪرڻ جو سرشتو اَڏيل آهي. جهڙيءَ طرح ٻوليءَ جي آوازي سرشتي جو ايڪو ڌوني-تت (صوتيہ Phoneme) آهي، تهڙيءَ طرح ٻوليءَ جي وياڪرڻي سرشتي ۾ بنيادي ايڪو رُوپ-تت صرفيہ (Morpheme) آهي. ڌوني تت کي پنهنجي معنيٰ نہ آهي. اُهو فقط معنيٰ جي فرق ڏيکارڻ ۾ مدد ڪري ٿو. پر ٻئي طرف رُوپ- تت کي پنهنجي معنيٰ حاصل ٿيل آهي. جنهن علم اندر رُوپ-تتن مان ٺهيل سرشتي جو اَڀياس ڪجي ٿو، اُن کي رُوپ-وگيان يا علم صرف (Morphology) چئبو آهي.

(۵) واڪيہ واري سطح (Syntactic Level)

هن سطح تي لفظ يا شبد (word) ئي ننڍي ۾ ننڍو ايڪو (unit) آهي، جنهن مان جُدا جُدا قسمن جا لفظي ميڙ (phrases)، فقرا (clauses) ۽ واڪيہ يا جُملا (sentences) ٺهن ٿا. ننڍڙي ۾ ننڍڙو اُهو رُوپ-تت جيڪو آزاد نموني ٻوليءَ ۾ ڪتب اچي ٿو، اُن کي سادو(ساڌارڻ) يا مفرد لفظ چئجي ٿو. جيئن نہ هوا، پاڻي، نہ، چا، ها اهڙا رُوپ تت آهن جيڪي ٻوليءَ ۾ آزاد نموني اِستعمال ٿي سگهن ٿا. ٻئي طرف 'آزادي' ۽ 'اَنياءُ' لفظن جي رچنا ڏسو. آزاد لفظ ۾ 'اِي' پڇاڙي لڳائي اِسم ذات (ڀاوَ-واچڪ سنگيا/ abstract noun) 'آزادي' ٺهيو. ساڳيءَ طرح 'نياءُ' لفظ ۾ 'اَ' اڳياڙي لڳائي ساڳئي قسم جو اِسم 'اَنياءُ' ٺهيو آهي. اِنهن ۾ 'اِي' پڇاڙي ۽ 'اَ' اڳياڙي روپ-تت آهن ڇاڪاڻ تہ اهي ٻوليءَ جي سرشتي ۾ اهڙا ننڍڙي ۾ ننڍڙا جُزا آهن، جن کي پنهنجي معنيٰ آهي. 'اِي' اِسم ذات جي معنيٰ ڏيکاري ٿو تہ 'اَ' ناڪاري ارٿ ڏيکاري ٿو. پر 'اِي' ۽ 'اَ' کي اسين لفظ نہ سڏينداسين، ڇاڪاڻ تہ اِهي روپ-تت پابند آهن يعني ٻئي ڪنهن بنياد ۾

لڳڻ کان سواءِ ٻوليءَ ۾ اڪيلي سر يا آزاد نموني ڪتب نہ ايندا آهن. اهو علم جنهن ۾ لفظن مان ننڍڙن لفظي ميڙن، فقرن ۽ جملن جي رچنا جو اڀياس ڪجي ٿو، ان کي واڪيہ وگيان يا علم نحو (syntax) چئبو آهي.

روپ-وگيان ۽ واڪيہ-وگيان اهي ٻئي گڏجي ڪنهن ٻوليءَ جي وياڪرڻي سرشتي (Grammatical structure) جي بناوت ڏيکارين ٿا. ٻين لفظن ۾ چئجي تہ ڪنهن ٻوليءَ جو وياڪَرڻُ، اُنهيءَ ٻوليءَ ۾ روُپ-تتن مان ٺهيَلَ لفظن جي رَچنا، لفظن مان فِقرن جي رَچنا ۽ فِقرن مان جُملن جي رَچنا جي تصويرَ پيش ڪري ٿو.

ٻوليءَ جي اِظهار واري طرف ۾ آوازي سرشتو ۽ وياڪرڻي سرشتو ٻہ مکيہ پاسا آهن. روُپي- ڌوني تت واري سطح اِنهن ٻنهين سرشتن کي پاڻ ۾ ڳنڍڻ لاءِ جڙ هڪ پُل جو ڪم ڪري ٿي. وياڪرڻ جي سرشتي ۾ داخل ٿيڻ لاءِ ڪنهن روُپ-تت جي ڌوني-تتن ۾ جيڪا ڦير گهير ٿئي ٿي اِنهيءَ جا نيم سمجهڻ جو اڀياس روُپي-ڌوني تت واري سطح (صرفي‌صوتيہ واري سطح) تي ڪجي ٿو.

شبد ڀنڊار

ٻوليءَ جي وياڪرڻي سرشتي ۾ شبد-ڀنڊار يا لفظن جو ذخيرو ٻہ مکيہ پارٽ ادا ڪري ٿو. وياڪرڻ ۾ لفظن جي اندروُني رچنا سان گڏ جملن ۾ اِنهن جي استعمال جو بہ اڀياس ڪجي ٿو. وياڪرڻ ٻوليءَ ۾ لفظي ميڙن، فقرن ۽ جُملن جي بيهڪ سمجهائي ٿو، اِنهن جا قسم ٻڌائي ٿو. اِنهيءَ سان گڏ ڪهڙي قسم جي رچنا ۾ ڪهڙا لفظ ڪتب اچن ٿا، انهيءَ جي بہ ڄاڻ وياڪرڻ مان ملي ٿي.

ڪنهن بہ ٻوليءَ کي سکڻ لاءِ ان جي وياڪرڻي سرشتي جي پوري ڄاڻ حاصل ڪرڻ نهايت ضروري آهي. جيڪڏهن ڪنهن کي لفظن جي معنيٰ اچي ٿي، پر انهن کي صحيح طريقي سان استعمال ڪرڻ جي ڪيس سڌ نہ آهي، تہ پوءِ هوُ ٻوليءَ ذريعي پنهنجن ويچارن جو پوريءَ طرح اظهار ڪري نہ سگهندو.

ڪنهن بہ ٻوليءَ جي شبد-ڀنڊار کي اُن ٻوليءَ جي شبد ڪوش (لغت-Dictionary) ۾ الف ٻي - وار درج ڪبو آهي. هرهڪ لفظ سان گڏ اسين جڏهن شبد-ڪوش ۾ ان جي وياڪرڻي وصف ڏيون ٿا تہ اُهو لفظ اسم آهي، مذڪر يا مونث آهي، صفت آهي، فعل آهي يا اَوڪاري آهي، تڏهن اسين ٺلهي ليکي اِها ڄاڻ ميسر ٿا ڪريون تہ ٻوليءَ جي وياڪرڻي سرشتي اندر اِهو لفظ ڪهڙيءَ قالب ۾ ڪهڙيءَ ريت ڪتب ايندو آهي.

معنيٰ جي لحاظ کان ٻوليءَ ۾ لفظ ٻن قسمن جا آهن. هڪڙا لفظ اُهي آهن جيڪي ڪائنات ۾ جدا جدا شين، ڪمن، ويچارن يا ڀاوناڻن وغيره کي ڏيکارين ٿا. مثال طور: ميز، ڪرسي، ڇوڪرو، گهوڙو، ڊوڙ، مصيبت، ترقي، سونهن وغيره. پر ٻيا لفظ اهڙا آهن جن کي فقط وياڪرڻي معنيٰ (Functional Meaning) مليل آهي. جئن تہ: ۾، تي، ئي، نہ، ها، واهہ، اَڙي، وغيره. ڪنهن بہ ٻوليءَ ۾ مهارتَ حاصِل ڪرڻَ لاءِ اُنَ جي وياڪَرڻي سِرشتيءَ لفظن جي معنيٰ توڙي صحيح اِستعمال جو گيان هُئَڻُ لازمي آهي.

ٻوليءَ جو معنيٰ وارو طرف

ٻولي ويچارَن ۽ ڀاوَناڻُن جي اِظهار جو هِڪُ وَسِيلو آهي. اَسين جيڪي آواز اُچاريون ٿا، اُهي ڪنهن خاص سِرشتي ۾ داخل ٿي گهربَلَ معنيٰ جو اِظهار ڪن ٿا. معنيٰ يا اَرٿَ جو دائرو تمام وَسيع آهي. اِنَ ۾ ڪائنات جون سڀيئي شيون، اِنسانَ جا آزمودا ۽ ڪلپنائون شامِل آهِن. جهڙيءَ طرح ٻوليءَ جي اِظهارَ واري طرف جو مُقرر سِرشتو آهي، تهڙيءَ طرح اُنَ جي معنيٰ واري طرف جو بہ مُقرر سِرشتو آهي. پَرَ هِڪ ڀاشائي سَماج جي شخص جو آزمودو، اُنَ ڀاشا واري علائقي جي طبعي حالتُن، مَڪاني رِيتيُن-رَسمُن، سڀيتا ۽ سَنسڪرتيءَ مُطابق ڪيترين ڳالهيُن ۾ جُدا جُدا آهي. اِنَ ڪري ٻوليءَ جي اِظهارَ واري طرفَ ۾ بہ فرقُ پيدا ٿي وڃي ٿو. اِهو ئي سبَبُ آهي جو هر هِڪَ ٻوليءَ جي وياڪَرڻي سِرشتي ۽ شبدَ ڀنڊارَ ۾ ڪيترَن هنڌَن تي نِرالائي پيدا ٿي آهي.

ڪُجھہ مِثالَ ڏِسو. اَسان وَٽ سِنڌيءَ ۾ مِتي-ماٽيءَ، رِشتن-ناتن جي باريڪ فرق ڏيکارڻَ لاءِ جُدا جُدا لفظ آهِن، پَرَ اَنگريزي ٻوليءَ ۾ ائين نہ آهي. سِنڌيءَ ۾ سؤٽ، ماسات، ڦُڦات، ماروٽ وغيره لفظن وسيلي اُسين جيڪي رِشتا ڏيکاريون ٿا، اُنهن لاءِ انگريزيءَ ۾ فقط هڪ لفظ 'ڪزن' (cousin) آهي. سالي ۽ ڀيٽويي لاءِ بہ انگريزيءَ ۾ فقط هڪ لفظ آهي: بردر-اِن-لا (-Brother-in-law). مراٺي، گجراتي ۽ سنسڪرت ٻوليون اسمن کي ٽن جنسن ۾ ورهائي، لفظن جي جُدا جُدا روپن ذريعي اِنهن جو اِظهار ڪن ٿيون. اِن ريت انهن ٻولين ۾ صفت لفظ بہ ٽي رُوپ اختيار ڪن ٿا. مُذڪر (ٻُلِنگ-Masculine)، مونث (اِستري لِنگ-Feminine) ۽ بي-جان (نَپُنسڪ لِنگ-Neuter). پَرَ سِنڌي ٻولي اِسمن ۽ صِفتُن ۾ فقط بہ جِنسون ڏيکاري ٿي- مُذڪر(ٻُلِنگ) ۽ مونث (اِستري لِنگ). اِنَ ڪري سِنڌي ٻوليءَ وارا جڏهن گجراتي، مَراٺي يا سَنسڪرت ٻولي سِکن ٿا، تہ ڪين بي-جان جِنس جو فرق سمجھڻ ۾ گھڻي ڪٺنائي ٿئي ٿي. سنسڪرت، روسي (سَلاو) ۽ عربي ٻوليون سنسار جي شيُن کي عدد جي خيالَ کان ٽِن طبقن ۾ ورهائين ٿيون: هِڪُ (ايڪ وَچَن- عدد واحد Singular)، بہ (دِو وَچن-Dual) ۽ ٻِن کان وَڌيڪَ (ٻَهوُ وَچَن- عدد جمع Plural). اِنَ مان ظاهر آهي تہ سنسارَ جي شيُن کي جاچڻ پرکڻ ۽ اُنهن جي وِرهاستَ ڪري جُدا جُدا رُوپَن ذريعي اُنهن جو اِظهار ڪرَڻ جو طريقو هر هِڪَ ٻوليءَ جو پنهنجو پنهنجو آهي. اِنَ ۾ شڪ نہ آهي تہ ڪيترين ڳالهيُن ۾ جُدا جُدا ٻوليون سَمانتا بہ ڏيکارين ٿيون، پَرَ جڏهن ڪنهن ڌاريءَ ٻوليءَ ۾ اَهڙو وياڪَرڻي سِرشتو مِلي ٿو، جيڪو اَسان جي ماتر ڀاشا ۾ نہ آهي، تڏهن اُن ڌاريءَ ٻوليءَ کي سِکڻ وقت اُنهيءَ جي نِرالِيُن حالتُن کي خاص طور ڌيان ۾ رکڻو پوي ٿو. مِثال طور، بنگلا ٻوليءَ ۾ فعل (ڪريا-verb) جو رُوپ مُذڪر ۽ مونث ۾ ساڳيو آهي. جيئَن: 'هوُ وَڃي ٿو' ۽ 'هوءَ وَڃي ٿي' لاءِ هِڪُ ئي طريقو آهي - 'شي جاچي'. اِنَ ڪري جڏهن بنگالي ٻوليءَ وارو هِندي ٻوليءَ جو اَڀياس ڪري ٿو، تڏهن ڪيس هِنديءَ جي فعلن جا رُوپ خاص ڪوشِش ڪري ياد ڪرڻا پَوَن ٿا.

ڪنهن بہ ٻوليءَ جي هر هِڪَ لفظ جي ڪا مُکيہ يا بنيادي معنيٰ آهي، جنهن کي اُنَ لفظ جي اَکري معنيٰ سڏجي ٿو. پَرَ ٻوليءَ جي رِواجَ مُطابِق ڪيترا لفظ پنهنجي اَکري معنيٰ کي ڇڏي ڪنهن ٻيءَ معنيٰ جو بہ اِظهار ڪندا آهِن، جنهن کي لفظ جي اِصطلاحي معنيٰ چئبو آهي. مِثال طور 'گڏهہ' لفظ جي اَکري معنيٰ هِڪُ خاص شِڪِل وارو چؤپايو جانوَر آهي. پر جڏهن اِن لفظ جو اِستعمال ڪنهن شخص لاءِ ڪجي ٿو، تڏهن گڏهہ لفظ جي اصطلاحي معنيٰ ڪڍجي ٿي، جيڪا آهي 'مورک'، 'بيوَقوُف'. اِنَ طرح ٻالهائيندڙ جي ڍنگہ ۾ جنهن لاءِ هو ڪا ڳالهہ چئي رهيو آهي- ان جي حوالي مان بہ لفظ پنهنجي اکري معنيٰ ڇڏي ڪو ٻيو مطلب ڏيندا آهِن.

اهو علم جنهن اندر لفظن جي معنيٰ جو اڀياس ڪجي ٿو، ان کي ارٿ - وگيان (علم معنيات Semantics) چئجي ٿو.

هتي ٻوليءَ جي اِظهار واري طرف جي جن جدا جُدا سطحن جو بيان ڪيو ويو آهي، انهن ۾ آوازي سطح کي ڇڏي باقي ٻيون سطحون ٻوليءَ جي سرشتي ۾ مرڪزي جڳهہ والارين ٿيون. اِنهن جي اڀياس لاءِ اسانکي ڪنهن ٻئي علم جي مدد وٺڻ جي ضرورت نہ آهي. پر آوازي سطح ٻوليءَ جي سرشتي جي هڪ شروعاتي سطح آهي. ان جي اَڀياس لاءِ اسانکي شرير وگيان يعني اِنسان جي شرير جي بناوت(Physiology) ۽ آوازي لهرن جي سمجهڻ لاءِ علم طبعي/ڀؤتڪي(Physics) جي ڄاڻ حاصل ڪرڻ بہ ضروري آهي.

ٻوليءَ جو ٻيو طرف آهي معنيٰ يا ارٿ. اِهو بہ ٻوليءَ جي مرڪزي سرشتي کان ٻاهر آهي. اِها ٻوليءَ جي جڙ ٻي ڪنڌ آهي. معنيٰ جي اڀياس لاءِ اسانکي مَنووگيان (Psychology)، درشن شاسترَ (Philosophy)، ڪاويہ شاستر (Poetics)، نرونش- وگيان (Anthropology)، سماج-شاستر (Sociology) وغيره جي بہ مدد وٺڻي پوي ٿي. اِن ڪري ارٿ-وگيان جي اڀياس کي بہ ٻوليءَ جي مرڪزي سرشتي جي اڀياس کان ٻاهر جو وشيہ ليکيو ويو آهي.

ٻوليءَ جي پرڀاشا

ٻوليءَ جي سرشتي ۽ بناوت بابت هتي جيڪا سمجهاڻي ڏني ويئي آهي، ان مان ٻوليءَ جي هيٺين خاصيتن جي خبر

پوي ٿي :-

(١) ٻوليءَ جي بناوٽَ ۾ هڪُ مُقرر سِرشتو آهي، جنهن ۾ جُدا جُدا سَطحون آهِن. اِنَ سِرشتي جي ڄاڻ اَسان کي اُنَ ٻوليءَ جي ڏوني-وِگيانَ ۽ وياڪرڻ مان مِلي ٿي.

(٢) ٻوليءَ ۾ هر هِڪُ لفظ يا رُوپ-تتُ هِڪَ علامتَ يا نِشاني آهي، جنهن جي اُچارَ ڪرڻَ سان گهربَل عڪس اَسان جي ڌيانَ تي اَچي ٿو. اِهو عڪسُ اُنَ لفظ يا رُوپ-تت جي معنيٰ آهي.

(٣) هر هِڪ علامت ڳالهائڻ جي عضوَن ذريعي اُچارڻ ڪيَل آوازن مان ٺهيَل آهي. اِهي آواز اَهڙا آهِن جيڪي ٻوليءَ جي پيچيدي سِرشتي جو جُزو بڻجي ڪتَب اَچن ٿا. مِثال طور: ڪنگهڻ، ڇِڪَ ڏيَڻُ، ڪنجهڻُ، سُڏڪا ڀرڻُ، هِڏِڪي اَچَڻُ. اِهي هِڪَ قِسمَ جا آواز آهِنِ، جيڪي واتَ، نَڪَ ۽ ٻيَنِ ڳالهائڻ جي عضوَنِ مان پيدا ٿِيَنِ ٿا. پَرَ اِهي ڪنهن گهُربَلَ معنيٰ کي ڄاڻائڻ لاءِ ٻوليءَ جي سِرشتي جو جُزو نٿا بڻجن.

(٤) ٻولي هِڪُ اَهڙو وَسيلو آهي، جنهن جي مدد سان ساڳي ڀاشا ڳالهائڻ وارا ماڻهو سَماج ۾ هِڪَ ٻئي سان وهنوارُ قائم رکن ٿا. ٻوليءَ کان سِواءِ ڪنهن سَماج جي ڪلپنا ڪرڻُ ناممڪِن آهي. پرماتما اِنسانَ کي ٻولي عطا ڪئي آهي، اِن ڪري ئي هوُ ٻيَنِ ساهه وارن جي ڀيٽَ ۾ هيتري گهڻي ترقي ڪري سگهيو آهي.

(٥) ٻوليءَ ۾ اُچاريَل لفظ ۽ اُنَ جي معنيٰ جي وچ ۾ جيڪو لاڳاپو آهي، اُهو هر هِڪَ ٻوليءَ جي روايَتَ يا رواج تي ٻڌَلُ آهي. فلاڻي لفظ جي فلاڻي معنيٰ ڇو مُقرر ٿي آهي، اِنهيءَ کي ڪنهن منطق يا تَرڪَ ذريعي سمجهائي نه سگهبو. هِڪَ خاص جانوَرَ کي اَسين 'گهوڙو' چئون ٿا، ته ٻئي جانوَرَ لاءِ وري سِنڌيءَ ۾ 'ڳانءِ' لفظُ ڪتَب اَچي ٿو، ته ٽئين چؤپايي جانوَرَ لاءِ 'مينهن' لفظ مُقرر ٿي ويو آهي. اِنهن جي معنيٰ جو آڌار آهي سِنڌي ٻوليءَ ۾ صديِن

ڪان وٺي هلندڙ لوڪاچار يا روايتَ. پيڙهيءَ بہ پيڙهيءَ ورثي ۾ ملندي، ڪن لفظن ۾ اُنهن جي معنيٰ ۾ ڪڏهن ڪڏهن تبديل اَچي وڃي ٿي. پر اُها واهپي ۾ تڏهن اَچي ٿي، جڏهن اُنَ ٻوليءَ جا ڳالهائيندڙ اُنَ ڦير گهير کي قبوُل ڪن ٿا.

اِنهن خاصيتُن کي ڌيانَ ۾ رکي ٻوليءَ جي پريڀاشا هِنَ ريت ڏني ويندي آهي :

ٻولي، لوڪاچار تي ٻڌلَ ۾ اُچاريلَ آوازي علامَتُن جو هِڪ اَهڙو سِرشتو آهي، جنهن جي ذريعي ڪنهن ڀاشائي سَماجَ جا ماڻهو پاڻ ۾ وهنوار ڪن ٿا.

اِنسان ۾ ٻيَن ساهہ وارن جي ٻوليءَ ۾ فرق

اِنهيءَ ۾ شڪ نہ آهي تہ ٻين ڪيترن ساهہ وارن ۾ بہ پاڻ ۾ وهنوار رکڻ جو ڪو نہ ڪو طريقو آهي. پر اُن جو ايترو وڪاس نہ ٿيو آهي، جيترو اِنسان ذات جي ٻوليءَ جي سِرشتي جو ٿيو آهي. مِثال طور، هرڻ ۾ ٻيا ڪُجهہ جانوَرَ خاص نموني جا آواز ڪري هِڪَ ٻئي کي ايندڙ خطري کان آگاهہ ڪندا آهن. پَسون يا پَکي پاڻ ۾ سنگ ُ ڪرڻ لاءِ خاص آوازن وسيلي هِڪَ ٻئي کي سڏيندا آهِن. ماکيءَ جون مکيون ۾ ڀؤنئَرَ خاص نموني سان نچنديون ۾ گونجارَ ڪنديون هِڪ ٻئي کي گُلن مان حاصل ٿيندڙ رَسَ جي جاءِ بابت نِياپو ڏِيندا آهن. ٻڪرُ ڪُسجڻَ وقت دردَ ڀريِ ٻاڪارَ ڪري پنهنجي ڏُکَ جو اِظهار ڪندو آهي. شامَ جي وقت جهنگَ مان چري موٽڻ مهل، ڳانءِ يا مينهن رَنيي پيارَ وچان پنهنجي وَڇڙي کي سَڏيندي آهي. اِنَ مان ظاهر آهي تہ ٻيا پراڻي بہ هِڪَ ٻئي سان وهنوار ڪرڻ لاءِ آوازن جا جُدا جُدا قِسمَ ڪتب آڻيندا آهن. پر اُنهن جي آوازن ۾ اُهي سڀُ خاصيتون نٿيون مِلن، جيڪي اِنسان جي ٻوليءَ واري سِرشتي ۾ مؤجوُد آهن. اِنسان جي ٻوليءَ ۾ ڪُل ست اَهڙيون وَصفون آهن، جيڪي ٻئي ڪنهن پراڻيءَ جي آوازي سِرشتي ۾ نٿيون مِلن. اِهي هِن ريت آهن:-

(۱) ٻٽي حالتَ (Duality)

اِنسان جي ٻوليءَ ۾ اُچاريَل آوازن جي ٻٽي ترتيبَ رکيَل آهي. پهرين ترتيب آهي ”ڌوَني-تتن جو سِرشتو“ ۽ ٻي ترتيبَ آهي ”روپ-تتن جو سِرشتو.“ بي-معنيٰ ڌوني-تت هر هِڪ ٻوليءَ ۾ محدود تعداد ۾ هوندا آهن. اُهي پنهنجيِ اَلڳ معنيٰ کانسواءِ ڪتب ايندا آهن... مُعنيٰ ڪانه ٿا رکن، پر اُهي ٻوليءَ ۾ لفظن جي معنيٰ ۾ فرق ڏيکارڻ جو ڪم ڪن ٿا. ٿوري تعداد وارا ڌوَني-تت جڏهن خاص سِلسِلي ۽ ترتيب ۾ اچي روپ-تت ٺاهن ٿا، تڏهن سنسار جي بيشُمار شين، ويچارن ۽ اِنسان جي ڪلپنائن کي ظاهِر ڪري سگهن ٿا. اِن کي ٻوليءَ جي بناوت ۾ ’ٻٽي ترتيب‘ يا ’ٻٽو سرشتو‘ چئجي ٿو.

(۲) نئين پيدائِش (Productivity)

اِنسان جي ٻوليءَ ۾ جيڪي ڌوني-تتن ۽ روُپ-تتن جا ايڪا (units) آهِن، انهن جي مدد سان اِنسان اهڙن نون ويچارن ۽ ڀاونائن جو اِظهار ڪري سگهي ٿو، يا نين ڪوجنائن جو بيان ڪري سگهي ٿو جيڪو هن کان اڳي ڪڏهن به نه ڪيو ويو آهي. اِن حالت ۾ ڳالهائيندڙ توڙي ٻڌندڙ کي ڪا به دقت محسوس ڪانه ٿي ٿئي. ٻوليءَ جي اِن خاصيت ڪري اِنسان روُپ تتن کي نئين سلسلي ۾ ٻيهاري، نوان اصطلاحيِ لفظ گهڙي، ڪنهن به تڪليفِ کان سواءِ نوان نوان ويچار بيان ڪري سگهي ٿو.

(۳) لوڪاچار يا روايت (Arbitrariness)

ٻوليءَ جي روُپ تت يا لفظ ۽ انهيءَ جي معنيٰ وچ ۾ لاڳاپو ڪنهن به منطق يا ترڪ تي ٻڌل نه آهي. اُن جو آڌار فقط ان ٻوليءَ جي ماڻهن ۾ مقرر ٿي ويل لوڪاچار يا روايت آهي. اهڙيءَ طرح صدين کان لفظن جي معنيٰ مقرر ٿي ويئي آهي، جيڪا پيڙهي به پيڙهيِ هلندي پيئي اچي.

(۴) مٽ - سٽ (Inter-Changeability)

اِنسان جي ٻوليءَ جو سرشتو اهڙو آهي، جنهن جي اِستعمال ڪرڻ سان ڳالهائيندڙ پنهنجا ويچار ٻڌندڙ تائين پهچائي سگهي

ٿو. ساڳئي وقت جڏهن ٻڌندڙ يا ڪو ٻيو شخص ڳالهائي ٿو ته انهيءَ جي ڳالهين کي به هو سمجهي سگهي ٿو. اِن ريت ٻوليِ هڪ اهڙي مشين آهي، جيڪا نياپا پهچائي ٿي ته ٻين جا سنديش به حاصل ڪري ٿي.

(۵) نِـرالائي (Specialization)

اِنسان جي ٻوليِ هِڪ اهڙو نرالو ۽ خاص سرشتو آهي، جنهنجو مقصد فقط پنهنجي قالب اندر لفظن ذريعي معنيٰ جو اِظهار ڪرڻ آهي. ڪنهن به ڳالهه چوڻ وقت ان تي جيڪو عمل ٿئي ٿو يا ان مطابق گهربل ڪم ٿئي ٿو، ان سان ٻوليءَ جي اُچاريل لفظن جو ڪو به سڌو واسطو نه آهي. جهڙيءَ طرح سان بٽڻ دٻائڻ تي موٽر ڪار جي انجڻ چر-پر ۾ اچي، ڪار جي ڦيٿن کي هلائي ٿي، تهڙيءَ طرح اُچارڻ ڪيل آواز، هوا جي لهرن ۾ هلچل پئدا ڪري، انهن آوازن کي ٻڌندڙ جي ڪنن تائين پهچائين ٿا. اِن بعد ٻڌندڙ اُن مطابق عمل ڪري ٿو يا نه، اِنهيءَ سان ٻوليءَ جي سرشتي جو لاڳاپو نه اهي. ٻوليءَ جو دائرو فقط اُچاريل آوازن ذريعي معنيٰ ظاهِر ڪرڻ تائين محدود آهي.

اِنسان جي ٻوليءَ جو سرشتو اهڙو آهي، جو هو ڪي آواز اُچاري (جئن ته، دروازو کول، روٽيِ کٽي اچ، هيءُ ڪتاب کٽيِ وڃ) ان موجب ٻين کان گهربل ڪم ڪرائي سگهي ٿو. هو فون ذريعي يا خط لکي ڏورانهن ملڪن مان گهربل ڪم ڪرائي سگهي ٿو. اِنسان پنهنجي دماغ ذريعي سوچيل ڳالهين کي يا من جي ڀاونائن کي ڪتابن ۾ لکي ايندڙ پيڙهين تائين پهچائي سگهي ٿو. ٻين ساهه وارن ۾ اِن ريت آواز پيدا ڪري، ٻئي کان گهربل ڪم ڪرائڻ جي طاقت نه آهي.

(٦) مڪان ۽ زمان ۾ تبديل (Displacement)

پسون-پکي، جيوَ- جنتو، فقط سندن سامهون جيڪا حالت موجود آهي، ان مطابق آواز ڪري يا پنهنجي شرير جي چرپر ذريعي نياپا پهچائين ٿا. پر اِنسان جي ٻوليءَ ۾ اهڙي خاصيت آهي، جو هو سوين صديون اڳي ٿيل گهٽنائن ۽ ڳالهين جو بيان به ٻوليءَ ذريعي ڪري سگهي ٿو. هو پنهنجي ڪلپنا وسيلي ايندڙ

وقت جو بہ بيان ڪري ٿو، اُڪتيون ڪري ٿو، ايتري قدر جو جن ڳالهين جو ڪيس شخصي آزمودو نہ آهي (جيئن تہ: پرماتما جي هستي، ديوتائن جو هئڻ، جنن، ڀوتن، پرين، ڏائڻين جو هئڻ وغيره) اُهي بہ هو آسانيءَ سان ڪري سگهي ٿو. اِن مان ظاهر آهي تہ اِنسان، ٻوليءَ جو اِستعمال واسطيدار مڪان ۽ زمان جي حدن کان گهٽو پري نڪري بہ ڪري سگهي ٿو.

(٧) سانسڪرتڪ پرمپرا (Cultural Transmission)

اِنسان پنهنجي ٻولي پنهنجن وڏن کان سکي حاصل ڪئي آهي. هو جائي جم کان ماءُ پيٽان ٻولي سکي نٿو اچي. اِنساني ٻار کي، جيڪڏهن جمڻ شرط ڪنهن اهڙي ماحول ۾ رکجي، جتي هو ڪنهنجو بہ ڳالهائڻ ٻڌي نہ سگهي، تہ اهو ٻار ڳالهائڻ ٻڌڻ جي طاقت هوندي بہ، ٻولي ڳالهائي نہ سگهندو. اهڙو ٻار وڏ ۾ وڏ جهنگلي جانورن وانگُر رڙيون واڪا ڪري سگهندو يا ڪي بي مطلب آواز پيو ڪندو. ٻار ننڍي هوندي گهر ۾ وڏن مائٽن کان ۽ پوءِ رانديون ڪندي پاڙي ۾ هم عمر يا ڪجهہ وڏن ساٿين کان ڳالهائڻ سکي ٿو. هو جڏهن اسڪول ۾ داخل ٿئي ٿو، تڏهن سندس اُستاد ڪيس ڳالهائڻ سان گڏ ٻولي لکڻ بہ سيکاري ٿو. ٻولي سکڻ جو مکيہ طريقو آهي نقل ڪرڻ. ننڍڙو ٻار مائٽن کي ڳالهائيندو ڏسي، پاڻ بہ چپن چورڻ ۽ آوازن کي اُچارڻ جي ڪوشش ڪري ٿو. مائٽ بہ ٻار سان لڳاتار ڪوشش ڪري ڪيس آوازن جو صحيح اُچارڻ ڪرڻ ۽ لفظن جو درست استعمال ڪرڻ سيکارين ٿا.

اِن ريت ٻار سياوڪ نموني اٺن ڏهن سالن تائين ايتري ٻولي سکي وڃي ٿو جو پنهنجين گهرجن، خواهشن ۽ ويچارن جو اِظهار ٻوليءَ ۾ يانت ڪري سگهي ٿو.

اِنسان پيڙهي بہ پيڙهيءَ پنهنجن وڏن کان ٻولي سکندو آيو آهي. نقل ڪري ٻولي سکڻ جي ڪري ٻوليءَ جي روپ ۾ وقت گذرندي ڪجهہ فرق اچڻ سُياوڪ آهي، ڇاڪاڻ تہ نقل سؤ في صدي اصل جهڙو ٿيڻ ممڪن نہ آهي. اِن ڪري سمي پڇاڻان ٻوليءَ جو اڀياس ڪرڻ سان اسان کي جدا جدا صدين ۾ ان ۾ آيل ڦير گهير جي ڄاڻ پوي ٿي. اِن مان اِها حقيقت بہ ثابت ٿئي

ٿيي ته ڪنهن به ٻوليءَ جو سرشتو ڪنهن خاص وقت ۾ نه ٺهيو آهي. اهو گهٽين ئي صدين کان وٺي گهڙجندو، ڦرندو گهرندو، وڌندو ويڇهندو اسان تائين پهتو آهي.

اِنسان جي ٻوليءَ جون اِهي ست اهڙيون خاصيتون آهِن جيڪي سيئي ٻئي ڪنهن به ساهواري جي ٻوليءَ ۾ نظر نٿيون اچن. ٻوليءَ جي ڪري ئي اِنسان ٻين پراڻين جي ڀيٽ ۾ گهڻي ترقي ڪري ويو آهي. اِن ڪري اِنسان کي اشرف المخلوقات يعني سڀني ساهوارن ۾ شريشٽ چيو ويو آهي. حقيقت ۾ اِنسان جي سڀيتا ۽ سنسڪرتيءَ جي شروعات اُن وقت کان وٺي ٿي آهي، جڏهن کان وٺي هو ڳالهائڻ ۽ ٻوليءَ جو استعمال ڪرڻ سکيو آهي.

اِنسان جي ٻوليءَ بابت ٻيون ڪجهه اهم ڳالهيون ڌيان ۾ رکڻ ضروري آهِن. اُهي هن ريت آهِن :-

ڪنهن به ٻوليءَ جو مکيه روپ اُهو آهي جيڪو ڳالهائڻ ۽ ٻُڌڻ ۾ ڪتب اچي ٿو. لکاوٽ يا صورتخطيءَ ۾ اسين جڏهن ڪنهن ٻوليءَ کي درج ڪريون ٿا، تڏهن اُنهيءَ جي ڳالهائڻ واري روپ کي اسين وڌيڪ دائمي روپ ڏيڻ جي ڪوشش ڪريون ٿا. اِن ۾ شڪ نه آهي ته لکاوٽ ۾ ڳالهايل ٻوليءَ جي روپ جون سموريون خاصيتون ڏيکارڻ ممڪن نه آهي. هرهڪ ٻوليءَ جي روايتي صورتخطيءَ ۾ ڪيتريون ئي اوڻايون آهِن، جنهن ڪري لکت ۾ ٻوليءَ جو پُورو روپ ظاهِر نٿو ٿئي. اِنهيءَ ڪري اسين جڏهن ٻوليءَ جو سرشتو سمجهايون ٿا، تڏهن اُنهيءَ جي اُچارڻ واري روپ کي ڌيان ۾ رکي بيان ڪريون ٿا.

اسان ڏٺو ته هرهڪ ٻوليءَ کي پنهنجو سرشتو آهي. پر اِهو به ڌيان ۾ رکو ته ٻوليءَ جو سرشتو بلڪل مڪمل نه هوندو آهي. اِنسان جي ٻولي ڪامپيوٽر مشين نه آهي، جنهن جي سرشتي ۾ ڪا به گهٽتائي نه هجي. اِن ڪري هرهڪ ٻوليءَ جي سرشتي ۾ اسانکي ڪي خال، ڪي بي قاعدي روپ ملن ٿا. مثال طور سنڌيءَ ۾ 'ٻارُ' جو جمع 'ٻارَ' ۽ 'پُٽُ' جو جمع 'پُٽَ' آهي ته ياءُ جو جمع 'يائر' ۽ 'پيءُ' جو جمع 'پيئر' به ملي ٿو. عام طور جمع ناهڻ جي سرشتي ۾ واحد روپ ۾ ڪا پڇاڙي لڳائي اسين عدد جمع ناهيندا آهيون. جئن ته هوا-هوائون، ندي-نديون. پر 'ساٿي' جو جمع

’ساتي‘ آهي. ساڳيءَ طرح ’ماڻهو‘ لفظ جو جمع بہ ساڳيو ئي روپ آهي.

جهڙيءَ طرح ڪنهن ٻوليءَ جو سرشتو گهڻين ئي صدين جي عرصي ۾ جڙيو آهي، تهڙيءَ طرح ان سرشتي کي مقرر روپ ڏيڻ ۾ ڪنهن علائقي جون حدون بہ ڪم ڪن ٿيون. ڀُوگول (Geography) جي لحاظ کان ڏسجي تہ هڪ ئي ٻولي، ڪنهن خاص وقت ۾ ڪجهہ ڪلوميٽرن جي مفاصلي بعد ڪي قدر پنهنجي روپ ۽ لفظن جي اُچارن ۾ فرق ڏيکاري ٿي. اِن ڪري سنڌيءِ ۾ ڪهاوت آهي ’ٻارهين ڪوهين ٻولي ڦِري‘. سنڌيءَ جو مثال ڪٿو، شڪارپور جي سنڌي حيدرآباد ۽ اُن جي آس پاس واري علائقي کان ڪن ڳالهين ۾ ڦريل آهي. ساڳيءَ طرح لاڙ علائقي جي لاڙيِ ۽ ٿرپارڪر جي ٿري ٻولي بہ حيدرآباد جي سنڌيءَ کان بدليل آهي. اِن سبب ڪري هر هڪ ٻوليءَ جون جدا جدا اُپَ-ڀاشائون (Dialects) نهيون آهِن.

ٻوليءَ جي جدا جدا اُپ-ڀاشائن مان ڪنهن هڪ اُپَ-ڀاشا جو الڳ الڳ سببن ڪري ايتري قدر وڪاس ٿي ويندو آهي، جو اُها هڪ مقرر معياري ۽ ادبي درجو حاصل ڪندي آهي. پوءِ اُها تحريري ادب جي اظهار ۽ تعليم جو بہ واحد ذريعو بڻجي ويندي آهي. اُن سطح تي پهچڻ بعد، اُها اُن ڀاشائي علائقي ۾ سيني ۾ مقبول ٿي ويندي آهي. مثال طور، سنڌي ٻوليءَ جي جدا جدا اُپَ-ڀاشائن مان گذريل ڏيڍ سؤ کن سالن ۾، وچولي سنڌي اُپ-ڀاشا جو ايتري قدر وڪاس ٿيو آهي، جو اُها تعليم ۽ ادب جي کيتر ۾ اِظهار جو ماڌيم (medium) بڻجي ويئي.

(نوٽ : سنڌي ٻوليءَ جي وڌيڪ خاصيتن جي ڄاڻ لاءِ ڏسو ليکڪ جو ڪتاب ”ٻوليءَ جو سرشتو ۽ لکاوٽ-سنڌي ٻوليءَ جون لپيون -١٩٩٩“)

(۲)

ڌوني وگيان يا علم آواز (Phonetics)

ٻوليءَ جي رچنا جو اڀياس ڪندي اسان ڏٺو ته ٻوليءَ جي اظهار واري طرف ۾ سڀني کان پهرين آوازي سطح آهي. اُچاريل آواز اُهو ڪچو مال آهن، جن جي بنياد تي ٻوليءَ جي سموري عمارت اڏيل آهي. ٻوليءَ جي آوازن جو ڇيد ڪري اُنهن جي اُچارن جي قسمن ۽ طريقن جي اڀياس کي ڌوني وگيان (ध्वनि विज्ञान) يا علم آواز چئجي ٿو. ''ڌوني'' جي معنيٰ آهي 'آواز' ۽ ''وِگيان'' جو مطلب آهي 'علم'.

ڌوني وگيان مان فائدا

جڏهن اسين ڪنهن ٻه ٻيءَ ٻوليءَ جي ڳالهائڻ جو محاورو حاصل ڪرڻ چاهيون ٿا، تڏهن سڀني کان اول جيڪو مسئلو اسان جي سامهون اچي ٿو، اُهو آهي اُنهيءَ ٻوليءَ جي آوازن جا صحيح اُچار ڪرڻ. گرامر جو اڀياس ڪرڻ ۽ لفظن جون معنائون ياد ڪرڻ کان اڳ اسان کي اُنهيءَ ٻوليءَ جي آوازن کي سڃاڻڻو پوندو ۽ پوءِ اُنهن جو اهڙي نموني اُچار ڪرڻو پوندو، جيئن اُنهيءَ ٻوليءَ جا ڳالهائيندڙ ڪن ٿا. جيڪڏهن اسين درست نموني اُچار نه ڪنداسين ته اُن ٻوليءَ وارا اسان کي سمجهي نه سگهندا يا اسان جي غلط اُچارن تي ٺٺولي ڪندا. مثال طور، گجراتي يا مراٺي سکندي، اسان کي سنڌي ٻوليءَ جي 'ل' حرف جي آواز سان ملندڙ ٻيو اُچار (گجراتي ળ؛ مراٺي ळ) به درست طريقي سان اُچارڻو پوندو، نه ته ڪيترن لفظن جي معنيٰ ئي بدلجي ويندي. ساڳيءَ طرح، ٻين ٻولين وارا جڏهن سنڌي ٻولي سکن ٿا، تڏهن کين /ٻ-ب/،

/ ج-ڄ/، /د-ڊ-ڏ/، /گ-ڳ/ جي وچ ۾ اُچار جي فرق کي سڃاڻڻو پوندو ۽ ڳالهائڻ وقت درست نموني اُچار ڪرڻو پوندو.

اَسان ڄاڻو آهي تہ ڪيترائي سنڌي واپاري پرڏيهي ملڪن ۾ رهندي، اُتي جون ٻوليون ڳالهائڻ سکي ٿا وٺن. ڏکڻ ڀارت ۾ رهندڙ سنڌي ٻہ مڪاني ماڻهن سان ڏنڌي واپار ۾ وهنوار ڪندي، اُنهن جي سنگت ۾ رهندي، سنڌن ٻوليون اَهڙي سهڻي نموني پيا ڳالهائين، جو اِها ڄاڻ ئي نٿي پوي تہ هوُ ڪي سنڌي آهن. اِنهيءَ ۾ شڪ نہ آهي تہ ٻيءَ ٻوليءَ سکڻ جو اِهو طريقو چڱو وقت وٺندڙ آهي. ٻيو تہ هرهڪ سکندڙ لاءِ اِهو ممڪن نہ آهي تہ هوُ ناڻو خرچ ڪري اُنهن ماڻهن جي وچ ۾ وڃي رهي، جن جي ٻولي هوُ سکڻ چاهي ٿو. اِنهن جي ڀيٽ ۾ ڌوني وگيان جي ڄاڻوءَ کي گهڻيئي فائدا آهن. هوُ ٿوري ئي وقت اَندر ٻيءَ ٻوليءَ جي ڳالهائڻ ۾ مهارت حاصل ڪري سگهي ٿو ۽ وڌيڪ وگيانڪ ڍنگ سان اُن ٻوليءَ جي آوازي سرشتي کي سمجهي سگهي ٿو ۽ ٻين کي سمجهائي توڙي سيکاري سگهي ٿو. ڌوني وگيانَ جو ماهر ماستر، سنڌي سکندڙ شاگرد کي [ف] ۽ [ق] جي اُچارن وچ ۾ فرق چٽيءَ طرح سمجهائي سگهي ٿو تہ [ف] جي اُچار ۾ هيٺيون چپُ مٿين ڏندن جي ويجهو رکڻ کپي، جيئن هوا گهڪي سانِ ٻاهر نڪري. پر [ق] جو اُچار ڪرڻ وقت هيٺيون چپُ مٿئين چپَ سان لڳائي ڦڦڙن مان ٻاهر نڪرندڙ هوا کي روڪجي ۽ پوءِ چپن جي جدا ٿيڻ تي اِهو آواز پيدا ڪجي. جيڪڏهن ڪنهن ٻوليءَ واسطي لکڻ جو سِرشتو موجود نہ آهي، تہ ڌوني وگيان جو ڄاڻو اُنهيءَ لاءِ لکاوٽ جو هڪ وگيانڪ سرشتو ٻہ جوڙي سگهي ٿو.

اِنسان، ڳالهائڻ جي عضون ذريعي قسمين قسمين آواز پيدا ڪري سگهي ٿو. اُنهن مان تمام ٿورا آواز اَهڙا آهن، جيڪي ڪنهن هڪ ٻوليءَ جي آوازي سرشتي ۾ استعمال ٿين ٿا. هر هڪ ٻوليءَ جي رچنا ۾ ڪتب ايندڙ آوازن جو سرشتو پنهنجي نرالي ڍنگ جو هوندو آهي. جيئن تہ ڌوني وگيان جو ماهر سڀني ممڪن آوازن جي اُچارن کان واقف هوندو آهي، اِنهيءَ ڪري هوُ ڪنهن بہ ڌاريءَ ٻوليءَ جا آواز آسانيءَ سان سڃاڻي، اُنهن جو پاڻ بہ اُچار ڪري سگهندو آهي. اَسين پنهنجي مادري زبان ٻالپڻ کان وٺي

سُياويڪ ڍنگ سان سکي ٿا وٺون. پر اُنهيءَ جي رچنا جو باريڪيءَ سان اَڀياس ڪرڻ لاءِ پڻ اَسان کي آوازي سرشتي، وياڪرڻي سرشتي وغيره جي اُصولن ۽ نيمن کي سمجهڻو پوندو. اِنهيءَ مان صاف ظاهر آهي تہ ٻوني وگيان جو ماهر رواجي شخص جي ڀيٽ ۾ ٻولين جو اَڀياس وڌيڪ گهرائيءَ سان ڪري سگهي ٿو.

آوازن جي اَڀياس جو طريقو

ٻوليءَ جي آوازن جو اَڀياس اَسين ٽِن طريقن سان ڪري سگهون ٿا. (۱) اُچارڻ جي لحاظ کان (Articulatory) : ڳالهائيندڙ شخص چپن، جڀ ۽ ٻين ڳالهائڻ جي عضون کي چُرپُر ۾ آڻي، آوازن کي اُچاري ٿو. (۲) هوائي لهرن جي لحاظ کان (Acoustic) : اِها چُرپُر ڳالهائيندڙ جي وات ۽ نڪ اَندر موجود هوا کي لرزش ۾ آڻي ٿي، جنهن ڪري سندس آس پاس واري هوا ۾ بہ لهرون پيدا ٿين ٿيون. اُهي ڦهلجي ٻڌندڙ شخص جي ڪنن جي پردي تائين پهچن ٿيون. (۳) آواز ٻُڌڻ جي لحاظ کان (Auditory) : آوازي لهرون ڪن اَندر ڍُهلڙيءَ (Auditory Drum) سان ٽڪرائجي، ٻڌڻ جي نسن ذريعي دماغ کي گهربل سنديش پهچائين ٿيون. اِنهيءَ طرح ٻڌندڙ شخص آوازن مان مطلب ڪڍڻ جو اَنيڙ ڪري ٿو.

عام طور اَسين روزاني زندگيءَ ۾ ٻُڌڻ ۽ ٻڌڻ جي اَنيڙ مطابق چوندا آهيون تہ فلاڻي جو آواز مِٺو آهي، فلاڻي جو ڳالهائڻ کهرو يا ڪوڙو آهي، فلاڻي جو آواز گهگهو آهي، يا هوُ نڪان ٿو ڳالهائي. اِنهيءَ طرح آوازن جي خاصيتن جو بيان ڪرڻ سان اَسين ڪنهن بہ ٻوليءَ جي آوازن جو وگيانڪ ڍنگ سان اَڀياس نہ ڪري سگهنداسين.

آوازن جي اُچار ڪرڻ سان هوا ۾ جيڪي لهرون پيدا ٿين ٿيون، اُنهن جي ماپ ۽ قِسم سمجهائڻ لاءِ اَسان کي علم طبعي (Physics) ۽ اَنڪ گڻت (Mathematics) جي مدد وٺڻي پوي ٿي. اِنهيءَ طريقي جي اَڀياس لاءِ خاص پريوگ-شالا (Laboratory) ۽ مشينين جي بہ ضرورت پوي ٿي. اَهڙيون سهوليتون هر ڪنهن وٽ مُيسر نہ آهن. اِنهيءَ ڪري هيءُ طريقو بہ گهڻو اؤکو ۽ پيچيدو آهي.

اِنهن ٻنهي طريقن جي پيٽ ۾ ڳالهائڻ جي عضون ذريعي آوازن پيدا ڪرڻ ۽ اُچارن جي قسمن جو اَڀياس ڪرڻ وڌيڪ آسان آهي. چپن، جڀ ۽ ڪاڪڙي جي چُرپُر ته اسين اَکين سان ڏسي ٻه سگهون ٿا. اِنهيءَ ڪري آوازن جي اَڀياس لاءِ هيءُ طريقو گهڻن ڀاشا وگيانين اَپنايو آهي. اِنهيءَ جي آڌار تي ئي هُنن ٽُڙ ٽيڪنيڪي الفاظ به تيار ڪري آوازن جي پيدائش جا طريقا ۽ اُنهن جا قِسم سمجهايا آهن. اَوهين ننڍڙي آرسي وات سامهون جهلي آوازن جا اُچار ڪريو، ۽ ڪن آوازن جي اُچار لاءِ وات ۾ ٽارچ جي روشني ٻه وجهو ته اَوهان کي چپن، جڀ ۽ ڪاڪڙي جي چُرپُر صاف نظر ايندي.

ڳالهائڻ جا عضوا (Organs of Speech) ۽ اُنهن جا ڪم

ڪنهن به ٻوليءَ جي آوازن جي اُچارن ڪرڻ لاءِ جيڪي شرير جا عضوا ڪتب اَچن ٿا، اُهي آهن: وات، نڪ، جڀ، نِڙي ۽ ڦڦڙ. حقيقت ۾ اِنهن جو مکيه ڪم بدني بناوت جي خيال کان ٻيو آهي. جيئن ته چپن، ڏندن، جڀ ۽ نِڙيءَ جا مکيه ڪم آهن کائڻ، پيئڻ جي ڪم ۾ مدد ڪرڻ. ساڳيءَ طرح، نڪ ۽ ڦڦڙ اِنسان کي ساهه کڻڻ ۾ مدد ڪن ٿا. ٻوليءَ جي آوازن جا اُچار ڪرڻ اِنهن عضون جو ٻئي درجي (secondary)جو ڪم آهي. هِتي اَسين آوازن جي پيدائش جي خيال کان اِنهن عضون جو اَڀياس ڪنداسين. (ڏسو چٽر، صفحو 26)

ڳالهائڻ جي سيني عضون کي آسانيءَ سان ٻن قِسمن ۾ ورهائي سگهجي ٿو:-

(١) اُچاريندڙ عضوا (Articulators)

هي اُهي عضوا آهن، جن کي سولائيءَ سان چوري پوري جدا جدا حالتن ۾ آڻي سگهجي ٿو. جيئن ته، جڀ کي اَسين مٿي ڪري ڏندن سان، سخت يا نرم تارونءَ سان لڳائي سگهون ٿا. هيٺيون چپ مٿي ڪري، مٿئين چپ سان يا مٿين ڏندن سان لڳائي سگهون ٿا.

(٢) اُچار-جايون (Places of Articulation)

هي اُهي جايون يا هنڌ آهن، جن کي اُچاريندڙ عضوا ڇُهن ٿا يا اُنهن جي ويجهو وڃن ٿا.

(Organs of Speech) ڳالهائڻ جا عضوا

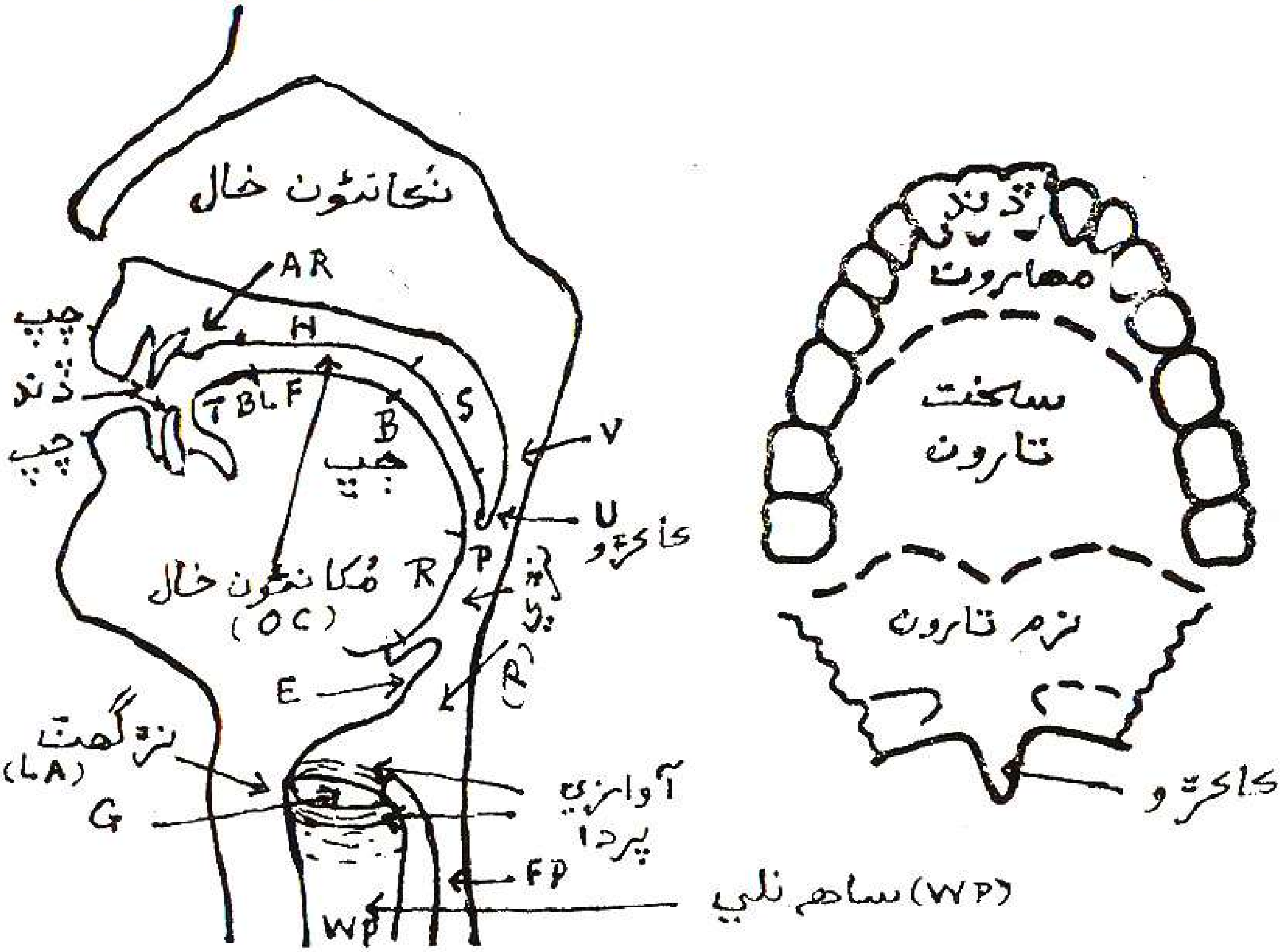

WP	-	Wind pipe (trachaea)	ساهه - نلي
FP	-	Food passage(esophagus)	کاڄ - نلي
LA	-	Larynx	نِڙگهٽ
G	-	Glottis	ساهه نليءَ جو لنگهه
OC	-	Oral cavity	وات وارو يا مُکائئون خال
AR	-	Alveolar/Teeth Ridge	مهارون
H	-	Hard Palate	سخت تارون
S	-	Soft Palate (velum)	نرم تارون
P	-	Pharynx	نِڙي
T	-	Tip of tongue (Appex)	ڄڀ - نوڪ
BL	-	Blade of tongue	ڄڀ - ڦرُ
E	-	Epiglottis	ساهه نليءَ جو ڍڪُ
F	-	Front of Tongue	ڄڀ - اڳياڙي
B	-	Back of Tongue (Dorsum)	ڄڀ - پڇاڙي
R	--	Root of Tongue	ڄڀ - پاڙ
U	-	Uvula	ڪاڪڙو
V	-	Velic	نڪائين خال جو لنگهه

هاڻي اَچو ڏسون تہ ڳالهائڻ وقت اَسين آوازن جا اُچار ڪهڙي نموني ڪريون ٿا، اُهي ڪهڙِن هنڌن تي پيدا ٿين ٿا ۽ اُنهن ۾ ڪهڙا اُچاريندڙ عضوا ڪتب آڇن ٿا. آوازن جي اُچار جو مدارُ اُنهيءَ هوا ڪي چُرپُر ۾ آڌِل تي آهي، جيڪا ساهہ کڻڻ وقت اَسين ڦڦڙن ۾ اَندر کڻون ٿا ۽ پوءِ ٻاهر ڪڍون ٿا. هر هڪ ٻوليءَ ۾ گهڻا آواز اُهي آهن، جيڪي ڦڦڙن مان ٻاهر نڪرندڙ هوا جي لهر ڪي چرپر ۾ آڌِل سان اُچارجن ٿا. ڦڦڙ، ڪکر (Sponge) وانگر مُشڪن جا ٺهيل آهن، جيڪي ٻن وڏين ساهہ-نلين(Bronchi) ذريعي ڳچيءَ جي هيٺئين حصي ۾ هوا نليءَ يا ساهہ نليءَ (Trachaea or Windpipe) سان ڳنڍيل آهن. ڦڦڙن جي هيٺان پيٽ ۾ هڪ جهلي ٿيندي آهي، جنهن کي پيٽ-ڇهہ (Diaphragm) چئجي ٿو. اُنهيءَ جي دٻاو وڌڻ سان ڦڦڙ سُسن ٿا ۽ ساهہ کڻڻ وقت هوا ڦڦڙن مان ٻاهر نڪري ٿي. پر جڏهن پيٽ-ڇهہ جو دٻاءُ گهٽجي ٿو، تڏهن هوا ڦڦڙن ۾ اَندر داخل ٿئي ٿي ۽ ڦڦڙ ڦُنڊي ٿا پون. اَهڙيءَ طرح ساهہ کڻڻ جو هيءُ سلسلو لڳاتار هلندو رهي ٿو.

ساهہ کڻڻ جو سياوڪ طريقو اِهو آهي تہ ماڻهو رواجي حالت ۾ وات بند رکندو آهي ۽ هوا نڪ ذريعي نِڙيءَ ۾ ساهہ نليءَ واري رستي کان ڦڦڙن ۾ ويندي آهي ۽ اُتان ٻاهر بہ ساڳئي رستي کان نڪرندي آهي. ماڻهو جڏهن تيز ڊوڙڻ ڪري سهڪندو آهي، تڏهن سندس وات کلي پوندو آهي. اِنهيءَ حالت ۾ هوا وات جي لنگهہ ذريعي بہ اَندر ويندي آهي ۽ ٻاهر نڪرندي آهي. ننڊ ۾ پڻ ماڻهو عام رواجي طور نڪ ذريعي هوا کڻندو ۽ ڪڍندو آهي. نڪ جو لنگهہ جيڪڏهن سوڙهو آهي تہ ساهہ کڻڻ وقت کونگهرن جو آواز ٿيندو آهي. زڪام جي ڪري جڏهن نڪ وارو لنگهہ بند يا تمام سوڙهو ٿي ويندو آهي، تڏهن ماڻهوءَ جي وات ذريعي هوا جي اچ-وڃ ٿيندي آهي.

اَسين جڏهن ڳالهايون ٿا، تڏهن ڳالهائڻ جي عضون ذريعي نِڙيءَ کان وٺي چپن تائين وات واري خال(Oral Cavity) ۾ ڦڦڙن مان ٻاهر نِڪرندڙ هوا جي لهر ۾ چُرپُر ڪري آواز پيدا ڪريون ٿا. نَڪانوَن آوازن ۾ هوا نڪ واري خال مان بہ ٻاهر نڪرندي آهي. مطلب تہ ٻوليءَ ۾ گهڻا آواز اُهي آهن جيڪي ڦڦڙن مان ٻاهر نڪرندڙ

گندي هوا (carbon di-oxide) ۾ ڇُڙپُڙ ڪرڻ سان پيدا ٿين ٿا. اَهڙا آواز تمام ٿورا آهن، جيڪي ڦڦڙن ڏانهن ويندڙ ٻاهرين صاف هوا (oxygen) ۾ ڇُڙپُڙ ڪرڻ سببان پيدا ٿين ٿا.

هاڻي اَچو ڏسون ته ڦڦڙن مان ٻاهر نڪري نڪ ۽ وات واري خال طرف ويندڙ هوا ڪهڙن هنڌن تي تبديل ۾ اَچي ٿي. ڪنهن به ٻوليءَ ۾ ڪتب ايندڙ ڪي به اهڙا آواز نه آهن، جن جو اُچار نِڙگهٽ (Larynx) کان هيٺ ٿيندو هجي. ٻن ساهه نلين ۾ سوڄ ٿيڻ سببان ساهه کڻڻ ۾ تڪليف ٿيندي آهي. ساهه کڻڻ وقت ڪنگهه يا ڪڙڪڙ جو آواز ٻڌڻ ۾ ايندو آهي. اِنهن آوازن جو ٻوليءَ جي آوازي سرشتي سان ڪوبه واسطو نه آهي. ٻوليءَ ۾ ڪتب ايندڙ آوازن جي خيال کان ڳالهائڻ واري ڪيتر يا پڙ (Speech-tract) ۾ پهرين جاءِ آهي نِڙگهٽ، جتي ڦڦڙن مان نِڪرندڙ هوا جي لهر ۾ تبديل ٿئي ٿي. نِڙگهٽ دٻليءَ جي شڪل جو، ڪچڙي هڏيءَ مان ٺهيل هڪ عضوو آهي، جيڪو نِڙيءَ ۾ ساهه- نليءَ (Wind-pipe) جي مٿان ٺهيل آهي. ڳچيءَ جي اڳئين پاسي هٿ لڳائڻ سان اِن کي آسانيءَ سان محسوس ڪري سگهجي ٿو. ڪيترن مردن جي ڳچيءَ ۾ اِها نڙگهٽ واري هڏي (مٽڪو) ايتري ٻاهر نڪتل هوندي آهي جو اُها صاف نظر ايندي آهي. انگريزيءَ ۾ اِنهيءَ کي Adam's apple سڏيندا آهن.

آوازي پردا (Vocal cords)

نڙگهٽ ۾ اَندر مُشڪن جا ٺهيل ٻه سنها پردا آهن جن کي آوازي پردا (Vocal cords) چئجي ٿو. اِهي ساهه-نليءَ مٿان هڪ ڍڪ وانگر آهن. روٽي کائيندي يا پاڻي پيئندي جيڪڏهن ماڻهو ڳالهائيندو به آهي ته ڪڏهن کاڌي جا ڪڻا يا پاڻيءَ جون ٻوندون کاڌي واريءَ نليءَ مان ڪسڪي وڃي ساهه نليءَ مٿان ڪرنديون آهن. اُن وقت هڪدم ڪنگهه ٿيندي آهي، جنهن ڪري ڦڦڙن مان هوا زور سان نڪري آوازي پردن مٿان ڪريل کاڌي جي ڪڻن ۽ پاڻيءَ جي ٻوندن کي ڌڪي، اُنهن کي مٿي اُڇلي، وري کاڌي واريءَ نليءَ طرف موڪليندي آهي. اِنهيءَ تي عام طور ماڻهو ائين چوندا آهن ته کاڌو يا پاڻي ٻيءَ نڙيءَ ۾ هليو ويو آهي. اِن

طرح نِڙگهٽ ۾ نهيل آوازي پردا ڪاڏي يا پاڻيءَ کي ساهه نليءَ ۾ داخل ٿيڻ کان روڪين ٿا. انگريزيءَ ۾ اِنهن کي cords نالو ڏنو ويو آهي جيڪو صحيح نه آهي. اِنهيءَ لفظ جي اکري معنيٰ آهي تندون يا ڏوريون. پر بناوت جي لحاظ کان اِنهن کي پردا چوڻ وڌيڪ درست آهي. اِهي پردا نِڙگهٽ ۾ ٻنهي پاسن کان ڳنڍيل هوندا آهن ۽ ساهه نليءَ جي مٿان سُمهيل حالت ۾ هوندا آهن.

ٻوليءَ جي آوازن جا اُچار ڪرڻ جي لحاظ کان، آوازي پردا مکيه طور هيٺ ڄاڻايل حالتن مان ڪنهن به هڪ حالت ۾ هوندا آهن:

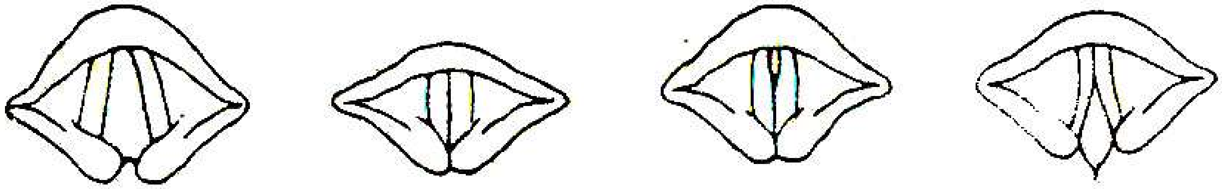

(1) Open (2) Closed (3) Voice (4) Whisper

(۱) جڏهن اسين ساهه کڻندا آهيون، تڏهن آوازي پردا هڪ ٻئي کان ايترو پري هوندا آهن جو اُنهن جي وچ واريءَ وِٿيءَ مان هوا ڪنهن به آواز ڪرڻ کان سِواءِ، ڦڦڙن ڏانهن ۽ اُنهن مان پيئي اچ وڃ ڪندي آهي. اِنهيءَ حالت ۾ نِڙگهٽ کان وٺي چپن تائين آوازي پڙ ۾ جيڪي به آواز اُچاريا آهن، تن کي 'اَگهوش' يا 'ڪنور' (voiceless or hard) آواز چئبو آهي. گهوش جي معنيٰ آهي گونج يا گونجار ۽ 'اَ' اُپسرگ جي معنيٰ آهي 'نه'. يعني اُهي آواز جن ۾ گونجار نه هوندي آهي. اِها گونجار اُنهيءَ قِسم جي آهي، جيڪا ڀؤنئرن جي اُڏامڻ وقت ٻڌڻ ۾ ايندي آهي يا سِتار جي تار کي ڇيڙڻ کان پوءِ پيدا ٿيندي آهي.

(۲) پهرينءَ حالت جي اُبتڙ آوازي پردن جي ٻي حالت اُها آهي، جنهن ۾ آوازي پردن جا وچ وارا ڪنارا هڪ ٻئي سان مضبوطيءَ

سان لڳي هوا جو لنگهه ڪِن پل لاءِ بند ڪري ڇڏيندا آهن. جڏهن اَسين ڏرتيءَ تان ڪو ڳؤرو وزن کڻڻ وقت ساهه روڪيندا آهيون، تڏهن پڻ آوازي پردا هڪ ٻئي سان مِلي ڦڦڙن مان ٻاهر نڪرندڙ هوا کي روڪڻ لاءِ ساهه نليءَ جو مُنهن بند ڪري ڇڏيندا آهن. هِن حالت ۾ پڻ ڪن ٻولين جا آواز پيدا ٿين ٿا. مثال طور، عربي ٻوليءَ جي 'ع' حرف جو آواز اُچارڻ وقت آوازي پردا هڪ ٻئي سان لڳي ڦڦڙن مان ٻاهر نڪرندڙ هوا کي روڪين ٿا. اُنهيءَ کان پوءِ جڏهن اُهي هڪ ٻئي کان پري هٽي وڃن ٿا، تڏهن ڦڦڙن مان ٻاهر نڪرندڙ هوا ڌماڪو ڪري وات واري لنگهه مان ٻاهر نڪري وڃي ٿي. اِن ڪري ڀاشا وگيانين عربي ٻوليءَ جي 'ع' واري آواز کي نڙگهٽ وارو ڌماڪيدار وينجن (Glottal stop) سڏيو آهي.

اَسين سنڌيءَ ۾ عام طور اِنهيءَ جو آواز عربن وانگر درست نموني نه ڪري سگهندا آهيون. سنڌيءَ ۾ توڙي اُردوءَ ۾ اِنهيءَ جو اُچار 'اَ' سُر وانگر ڪيو ويندو آهي. جيئن ته -

عربي=اَربي؛ علم=اِلم؛ عام=آم

(٣) ٽين حالت ۾، آوازي پردن جا وچ وارا ڪنارا، جڏهن ڪشجي هڪ ٻئي سان لڳي بيهن ٿا، تڏهن اُنهن جي ڪنارن جي هڪ حصي ۾ تَناءُ گهٽ هوندو آهي ۽ اُنهن جي وچ ۾ ڪجهه ويڇوٽي ٻڻجي پوندي آهي. اُنهيءَ سوڙهي لنگهه مان جڏهن ڦڦڙن جي هوا ٻاهر نڪرندي آهي، تڏهن پردن جي ڪِنارن کي لرزش ۾ آڻيندي آهي، جنهن ڪري گونجار (گهوش) پيدا ٿيندي آهي. اَهڙيءَ حالت ۾ ڳالهائڻ واري پڙ ۾ جيڪي به آواز اُچاربا آهن، اُنهن ۾ اِها گوُنجار جي خاصيت به شامل ٿي ويندي آهي. اِنهيءَ ڪري اهڙن آوازن کي گهوش يا ڪومل (voiced) سڏبو آهي.

گهوش يا ڪومل آوازن جي اُچارن ۾ جيڪا گونجار سمايل آهي، تنهن جي آسانيءَ سان پرک ڪري سگهجي ٿي. اَوهين 'س' ۽ 'ز' جا جدا جدا لڳاتار ڊگها اُچار ڪريو، جن جي پٺيان ڪو به سُر (vowel) نه هجي. اِهي اُچار ڪندي پنهنجي ٻنهي ڪنن ۾ آڱريون وجهي ڪن بند رکو. اوهين هڪدم محسوس ڪندا ته 'ز' جي اُچار سان نِڙيءَ ۾ ۽ دماغ ۾ گونجار جي ڌوني پيدا ٿئي ٿي، جيڪا 'س' جي اُچار ۾ موجود ڪانهي. اِها گونجار آوازي پردن جي ڪنارن جي

لرزش ۾ اَچڻ سببان آهي. اِها پرک اُوهين نِڙگهٽ واري اُڀريل هڏيءَ تي آڱر رکي، اِهي ٻئي آواز اُچاري ٻه، ڪري سگهو ٿا.

(۴) آوازي پردن جي چوٿين حالت اِها آهي ته پردن جا ڪنارا هڪ ٻئي سان لڳي وڃ ۾ گهوش آوازن واري حالت کان ڪجهه وڌيڪ ويجهو رکندا آهن. پر پردن جي ڪنارن ۾ تناءُ آٿي چڏبو آهي. اَهڙيءَ حالت ۾ ڦڦڙن مان نڪرندڙ هوا جڏهن پردن جي وچ واريءَ ويجهيءَ مان لنگهندي آهي، تڏهن پردن جا ڪنارا لرزش ۾ نه ايندا آهن. اَهڙيءَ حالت ۾ اُچاريل آوازن کي ڦسڦساهٽ يا سُس ڦُس (whispering) وارا آواز سڏجي ٿو. اِنهن اُچارن ۾ رواجي طرح گهوش آواز به اَگهوش بڻجي پوندا آهن.

آوازي پردن جي تناءَ کي ضابطي ۾ رکي، اُنهن جي لرزش کي تيز يا ڍريءَ رفتار وارو ڪري سگهبو آهي. تيز لرزش سببان آواز جو سُر (pitch) مٿي ٿئي ٿو ۽ ڍريءَ رفتار ڪري اُهو سُر هيٺ ٿي وڃي ٿو. سُر جي انهيءَ لاهه-چاڙهه کي ڳالهه ۽ گفتگوءَ ۾ گهڻي اهميت آهي. مثال طور ـــ ها ! (عجب) ۽ ها (سوال)؟ جي اُچار ۾ لفظ جي معنيٰ جو فرق فقط اُنهيءَ جي سُر جي تبديل ڪري ٿيو آهي. ساڳيءَ طرح جنهن زور سان هوا ڦڦڙن مان ٻاهر نڪري ٿي، اُنهيءَ موجب آواز هلڪو يا زور وارو ٿئي ٿو.

نِڙيءَ وارو خال (Pharyngeal cavity)

جهڙيءَ طرح اَسين نِڙگهٽ اَندر آوازي پردن کي هڪ ٻئي سان لڳائي، هوا جي لهرن کي روڪي سگهون ٿا، تهڙيءَ طرح نڙيءَ جي هيٺئين حصي ۾، جڀ جي پاڙ کي پٺتي ڪري نِڙيءَ جي پٺينءَ پٽ سان لڳائي پڻ اَسين هوا جي ٻاهر نڪرڻ کي روڪي سگهون ٿا. اِنهيءَ هنڌ اُچاريل آوازن کي نِڙيءَ وارا ڌماڪيدار وينجن (Pharyngeal stops) چئجي ٿو. اَهڙا آواز عربي ٻوليءَ جي ڪن اُپڀاشائن ۾ ملن ٿا. ساڳيءَ طرح، جڀ جي پاڙ کي ڪي قدر پٺتي ڪري جيڪڏهن اسين فقط نڙيءَ ۾ هوا جي لنگهه کي سوڙهو ڪريون، ته پوءِ هوا گهڪي سان ٻاهر نڪرندي. عربيءَ جي ڪن اُپڀاشائن ۾ اِخ | ۽ | اِغ | جا اَهڙا اُچار ملن ٿا. اِنهن کي نڙيءَ وارا گهڪيدار وينجن (Pharyngeal fricatives) سڏبو آهي.

مُکانئون/وات وارو ۽ نڪانئون خال

نڙيءَ جي مٿئين حصي ۾ ٻہ خال شروع ٿين ٿا. هڪ آهي وات وارو خال (Oral Cavity) ۽ ٻيو آهي نڪانئون خال (Nasal Cavity). وات واري خال جي پڇاڙيءَ ۾، ڇت طرف نرم تارونءَ واري جڳهہ آهي، جنهن جي آخر ۾ ڪاڪڙو (Uvula) آهي. وات کولي آرسيءَ ۾ نِهارڻ سان ڪاڪڙو صاف لٽڪندو نظر ايندو آهي. ڪاڪڙي جي پنيان ۽ نڙيءَ جي پٺ جي وچ ۾ جيڪو لنگهہ آهي، اُنهيءَ کي نَڪانئين خال جو لنگهہُ (Velic) چئجي ٿو. نڪانئين خال ۾ اِها ئي لنگهہ واري جاءِ آهي، جيڪا ٻوليءَ جي آوازن کي اُچارڻ ۾ مدد ڪري ٿي. پر انهيءَ جي چُرپُر تمام محدود آهي. جڏهن اُهو لنگهہ بند هوندو آهي تہ پوءِ هوا نڪانئين خال مان اچ-وڃ نہ ڪري سگهندي آهي. پر جڏهن اِهو لنگهہُ کليل هوندو آهي، تڏهن ٻوليءَ جا جيڪي آواز پيدا ٿيندا آهن، تن کي نڪانوان وينجن (Nasals) چئبو آهي. نڪانئين خال ۾ ٻئي ڪنهن بہ هنڌ ذري بہ چُرپُر ڪانہ ٿيندي آهي.

جڏهن اَسين ساهہ کڻندا آهيون، تڏهن ڪاڪڙو هيٺ پرو هوندو آهي ۽ نڪانئين خال جو لنگهہ کُليل هوندو آهي. اِنهيءَ ڪري ڦڦڙن ڏانهن يا ڦڦڙن مان ٻاهر هوا نڪ رستي ڪنهن بہ رڪاوٽ کان سواءِ پيئي ايندي ويندي آهي. ساهہ کڻڻ جي اِها سُڀاويڪ حالت آهي، پر جڏهن اَسين نڪانوان وينجن /ڱ، ڃ،ڻ، ن، م/ اُچاريون ٿا، تڏهن وات واري خال ۾ چپ کي مٿي ڪري ڦڦڙن مان ايندڙ هوا کي اَسين جدا جدا هنڌن تي روڪي پوءِ وري هوا کي ڇڏيون ٿا. اُنهيءَ ساڳئي وقت نڪانئين خال جو لنگهہ کليل هئڻ ڪري هوا نڪ مان بہ ٻاهر نڪري ٿي. آهڙي طريقي اِهي آواز پيدا ٿين ٿا. اوهين [پ] ۽ [م] جي اُچارن جي ڀيٽ ڪري اِنهيءَ حقيقت جي پرکہ ڪريو. [پ] جو اُچار ڪرڻ وقت اَسين ٻئي چپ بند ڪري هوا کي روڪي پوءِ ڇڏيون ٿا، تڏهن اِهو آواز پيدا ٿئي ٿو. اِنهيءَ ۾ هوا فقط وات مان ٻاهر نڪري ٿي. ٻئي طرف [م] جو اُچار ڪرڻ وقت بہ اَسين هوا کي ٻنهي چپن وٽ روڪي پوءِ ڇڏيون ٿا. پر اُنهيءَ وقت هوا جو ڪجهہ حصو نڪانئين خال رستي بہ ٻاهر نڪري ٿو، ڇاڪاڻ تہ ڪاڪڙو هيٺ هئڻ ڪري نڪانئون خال کليل هوندو آهي.

وات واري خال ۾ اُچاريل آوازن وقت بہ جيڪڏهن نڪائين خال وارو لنگهہ ڪليل آهي تہ پوءِ هوا نڪ رستي بہ ٻاهر نڪري ٿي. اِنهيءَ جو اثر وات ۾ پيدا ٿيل آواز تي بہ پوي ٿو، جنهن ڪري اُنهيءَ جو اُچار نڪائون (Nasalized) ٿي پوي ٿو.

مثال طور، اآا جي آواز وقت نڪائين خال جو لنگهہ بند هوندو آهي. اِنهيءَ ڪري هوا فقط وات ذريعي ٻاهر نڪرندي آهي ۽ ڄڀ جي ڇُرپُر ڪري اُن ۾ تبديل ايندي آهي. پر اآنا جو اُچار ڪرڻ وقت وات واري خال ۾ تہ حالت ساڳي آهي، پر فقط نڪائون لنگهہ ڪليل هئڻ ڪري، هوا نڪائين خال مان بہ ٻاهر نڪرندي آهي. اِنهيءَ جي اثر ڪري [آ] سُر بدلجي [آن] يعني نڪائون سُر ٿي پوندو آهي.

ڪن ماڻهن کي مِٺو يا گهڻو ڳالهائڻ جي عادت يا وِڏ هوندي آهي. هوُ سڀ نڪاوان اُچار اِن ڪري ڪندا آهن، جو وات وارن آوازن جي اُچار ۾ بہ هوُ ڪاڪڙي ۽ نرم تارونءَ کي مٿي ڪري نڪائون لنگهہ بند ڪري نٿا ڳالهائين. ساڳيءَ طرح زڪام يا ٿڌ جي اثر ڪري، جڏهن ڳالهائيندڙ جو نڪائون خال ڪاڪڙي جي سوڄ يا نڪ ۾ گوبي يا بلغم ڪني ٿيڻ ڪري بند ٿي ويندو آهي، تڏهن پڻ ڳالهائڻ وقت عام رواجي اُچارن ۾ فرق اچي ويندو آهي.

مُکائون يا وات وارو خال

ڦڦڙن مان ٻاهر ايندڙ هوا جي لهر ۾ گهٽي ۾ گهٽي تبديل وات واري خال ۾ جدا جدا هنڌن تي ٿئي ٿي. جيڪو آواز نڪائين خال جي اثر کان سواءِ فقط وات ۾ پيدا ٿئي ٿو، اُنهيءَ کي 'مُکائون' يا وات وارو آواز (oral sound) چئجي ٿو. وات واري خال ۾ آوازن جي اُچار ۾ ڪتب ايندڙ مکيہ اُچاريندڙ عضوو آهي ڄڀ، جنهن کي 'زبان' بہ چئبو آهي. ٻوليءَ جي ڳالهائڻ ۾ ڄڀ جي اهميت کي ڌيان ۾ رکي، ٻوليءَ کي ٻيو نالو 'زبان' بہ ڏنو ويو آهي. وات ۾ ڄڀ هڪ اهڙو عضوو آهي، جيڪو چڱيءَ طرح ساڄي- کاٻي يا هيٺ مٿي ڪري سگهجي ٿو. ڄڀ جي ڇُرپُر جو اندازو اسين انهيءَ مان لڳائي سگهون ٿا تہ جڏهن ڏاڻن يا ڏندن ۾ ڪنهن هنڌ ڪاڌو اَٽڪي پوندو آهي تہ اَسين ڄڀ جي نوڪ سان اُنهيءَ کي ڪڍڻ جي ڪوشش ڪندا آهيون. جيڪڏهن ڏاڻ ۾ ڪنهن هنڌ سوُر آهي، تہ

چپ جي نوڪ سان ڇُهي ڏاڻن کي جاچيندا آهيون تہ ڪهڙيءَ ڏاڻ ۾ سور ٿئي ٿو.

وات واري خال ۾ جيڪو مٿيون ڇت وارو حصو آهي، تنهن کي ڀاشا وگيانين جدا جدا حصن ۾ ورهايو آهي، جيڪي هن ريت آهن :

(۱) **ڏند** (Teeth) – وات ۾ فقط اڳيان مٿيان ڏند ئي اُچارن ۾ گهڻي مدد ڪن ٿا. ڏاڻن يا هيٺين ڏندن کي آوازن جي پيدائش سمجهائڻ لاءِ گهڻي اهميت نہ آهي.

(۲) **مهارون** (Teeth ridge or alveolum) – اُچارن ۾ فقط مٿين قطار ۾ اڳين ڏندن جون مهارون مدد ڪن ٿيون. اِهو حصو ڏندن جي پاڙ کان پوءِ سخت هڏيءَ وارو اُڀريل گول حصو (Convex) آهي، جنهن ۾ ڏند اَٽڪيل هوندا آهن.

(۳) **سخت تارون** (Hard Palate) – وات جي ڇت ۾ مهارُن کان پوءِ جيڪو سخت هڏيءَ وارو لڪو (Concave) ياڱو آهي، تنهن کي سخت تارون چئجي ٿو.

(۴) **نرم تارون** (soft palate or Velum) – سخت تارونءَ کان پوءِ مشڪن جي پردي جو نهيل وات ۾ جيڪو ڇت جو ياڱو آهي، تنهن کي نرم تارون چئجي ٿو. اِهو ياڱو وات ۾ ڪي قدر هيٺ مٿي ٿي سگهندو آهي. پاڻياڻي پدارٿ کي پيئڻ ۾ ڳيت ڏيڻ وقت، اُهو مٿي ٿي ويندو آهي. ساڳيءَ طرح، نڪائئين خال جو لنگهہ بند ڪرڻ وقت بہ اُهو مٿي ۽ پٺتي هٽي ويندو آهي.

(۵) **ڪاڪڙو** (Uvula) – نرم تارونءَ جي آخري حصي ۾ جيڪو ماس جو لٽڪندڙ ٽڪرو آهي، تنهن کي ڪاڪڙو سڏجي ٿو. سياويڪ حالت ۾ اِهو چپ جي پٺئين حصي کي نہ ڇُهندو آهي. پر جڏهن زڪام، ڪنگهہ وغيره سببان اُهو سُڄي پوندو آهي ۽ هيٺ تي جهُڪي چپ کي پيو لڳندو آهي، تہ ڪنگهہ اُڀرندي آهي. ڪاڪڙو نرم تارونءَ جي آخري حصي سان گڏ پٺتي هٽي نڪائئين خال جي لنگهہ کي بند ڪرڻ جو ڪم ڪندو آهي. وات وارن سيني آوازن جي اُچار ۾ ڪاڪڙو اِنهيءَ حالت ۾ هوندو آهي.

(٦) **چپ** (Lips) – ٻئي چپ ٻوليءَ جي آوازن جي اُچارڻ ۾ گهڻي اَهميت رکن ٿا. هيٺيون چپُ، ڪاڏيءَ جي هيٺ مٿي ٿيڻ سببان، مٿئين چپ جي ڀيٽ ۾ وڌيڪ چُرندڙ پُرندڙ عضوو آهي.

اِنهيءَ ڪري هيٺئين چپ کي ’اُچاريندڙ عضوو‘ ۽ مٿئين چپ کي ’اُچار- جاءِ‘ سڏيو ويو آهي. هيٺيون چپُ مٿئين چپَ يا مٿين اڳين ڏندن جي ويجهو وڃي، يا اُنهن سان لڳي، جدا جدا آوازن پيدا ڪرڻ ۾ مدد ڪري ٿو. ٻنهي چپن کي ڦهلائي، گول صورت ۾ آڻي يا اَڳيان وڌائي، ڪيترن آوازن جي اُچارن ۾ ڦير گهير ڪري سگهجي ٿي.

جڀَ (Tongue)

اَسان ڏٺو ته وات ۾ جڀ ٻين سيني عضون جي ڀيٽ ۾ وڌيڪ چُرپُر ڪري سگهي ٿي. اِنهيءِ ڪري آوازن جي پيدائِش جي خيال کان جڀ تمام اهم اُچارِيندڙ عضوو آهي. ڀاشا وِگيانين آوازن جا اُچار سمجهائِڻ لاءِ جِڀ کي هيٺين پنجن حصن ۾ ورهايو آهي :-

(۱) جِڀ- نوڪ (Tip of Tongue or Apex)

وات ۾ جڀ جڏهن پنهنجيءِ عام رواجيِ حالت ۾ آهي، تڏهن جِڀ جو اُهو حصو جيڪو اڳين هيٺين ڏندن جي پاڙ سان لڳي ٿو، اُنهيءِ کي جِڀ- نوڪ چئجي ٿو

(۲) جِڀ- ڦرُ (Blade of Tongue)

هيءُ جِڀ جي سطح جو اُهو حصو آهي جيڪو وات ۾ جِڀ جي عام رواجيِ حالت ۾ هئڻ وقت مٿِين قطار ۾ اڳين ڏندن جي مهارن سامهون هوندو آهي.

(۳) جِڀ- اڳيازي (Front of Tongue)

وات ۾ جڀ جڏهن پنهنجيءَ عام رواجيِ حالت ۾ آهي، تڏهن جِڀ جو اُهو حصو جيڪو سخت تارونءَ جي سامهون هوندو آهي، تنهنکي جِڀ- اڳيازيِ چئبو آهي.

(۴) جِڀ- پڇاڙي (Back of Tongue /Dorsum)

وات ۾ جڀ جڏهن پنهنجيءَ عام رواجيِ حالت ۾ آهي، تڏهن جِڀ جي سطح جو اُهو حصو، جيڪو وات ۾ نرم تارونءَ ۽ ڪاڪڙي جي سامهون هوندو آهي، تنهنکي جِڀ- پڇاڙيِ چئبو آهي.

(۵) جِڀ- پاڙ (Root of Tongue)

هيءُ جِڀ جي سطح جو اُهو حصو آهي، جيڪو جِڀ- پڇاڙيءِ کان پوءِ نڙيءَ واريءَ نليءَ ۾ پُنيءَ پٽ جي سامهون بيٺل آهي.

ڄڀ جي ٻين حصن وانگُر هيءُ حصو گهڻي چُرپُر نہ ڪري سگهندو آهي. اِنهيءَ هوندي بہ ڄڀ جي پاڙ کي پُٺتي هٽائي ٻِڙيءَ جي نليءَ جو لنگهہ سوڙهو ڪري سگهبو آهي. عربيءَ جي ڪِن اُپِياشُن ا خ ا ۽ ا غ ا جا اُچار اِنهيءَ سوڙهي لنگهہ ۾ ٿيندا آهِن.
ڄڀ-اَڳياڙيءَ جو پويون اڌ حصو ۽ ڄڀ-پڇاڙيءَ جو اڳيون اڌ حصو، جيڪو عام حالت ۾ سخت ۽ نرم تارونءَ جي جوڙ واريءَ جاءِ جي سامهون هوندو آهي، تنهن کي ڄڀ-وچُ (Centre) چئبو آهي.

ڄِڀ-پاڙ کان پوءِ هيٺ پَرو ڪاڪڙي وانگُر ڏِٺي مشڪل جو نهيل هِڪ ڍڳهو حصو آهي، جنهن کي نڙگهٽ-ڍڪ (Epiglottis) چئِجي ٿو. اِنهيءَ عضوي جو ٻوليءَ جي اُچارن ڪرڻ ۾ ڪو بہ ڪم نظر نہ آيو آهي. پر بدني بناوت جي خيال کان اِنهيءَ کي گهڻي اَهميت آهي. اسِين جڏهن کائيندا پيئندا آهيون، تڏهن هيءُ حصو ساهہ-نليءَ جي منهن يا لنگهہ مٿان جهُڪي انهيءَ کي ڍڪي ڇڏيندو آهي. اِنهيءَ ڪري وات مان کاڌو يا پاڻِي کسڪي کاڌي واريءَ نليءَ (Food pipe) ۾ هليو ويندو آهي. کائيندي پيئندي جيڪڏهن اسِين ڳالهائيندا آهيون، تڏهن آوازن جي اُچارن سببان نڙگهٽ-ڍڪُ، ساهہ نليءَ جي منهن کي پوريءَ طرح نہ ڍڪيندو آهي. اِنهيءَ ڪري کاڌي جا ڪجهہ ڪڻا يا پاڻيءَ جون بوندون وڃي ساهہ نليءَ تي ڪرنديون آهِن. اُتي آوازي پردا اِنهن کي ساهہ نليءَ ۾ اندر وڃڻ کان روڪيندا آهِن. کنگهہ اُٿڻ سببان ڦِڦڙن جي هوا زور سان ٻاهِر نِڪري آوازي پردن مٿان ڪريل پدارٿن کي مٿي اُڇلي ٻاهِر ڦٽو ڪندي آهي. اِنهيءَ تي اُهي يا تہ کاڌي واريءَ نليءَ ۾ هليا ويندا آهِن يا وات رستي ٻاهِر نڪري ايندا آهِن.

ننڍي ڇاول ٻار کي جڏهن کير پيئاربو آهي تڏهن اِهو ڌيان رکڻو پوندو آهي تہ کير ٻار جي ساهہ جي نليءَ ۾ نہ وڃي پوي. اِتفاق سان جيڪڏهن ائين ٿيو تہ ڊاڪٽر هِڪدم ٻار کي اُبتو ڪري سِرنج ذريعي کير ٻاهِر ڪڍندو آهي. ساهہ نليءَ ۾ کير اٽڪي پوڻ تي يا ڦِڦڙن ۾ وڃڻ تي، ٻار جي مري وڃڻ جو بہ گهڻو اِمڪان هوندو آهي.

ٻوليءَ جي آوازن جو ورگيڪرڻ (Classification)

اِنسان ڳالهائڻ جي عضون ذريعي گهڻيئي جدا جدا قسمن جا آواز پيدا ڪري سگهي ٿو. اُنهن مڙني جي ڳڻپ ڪرڻ مشڪل آهي. پر اِنهيءَ ۾ شڪ نہ آهي تہ اُنهن بيشمار آوازن مان تمام ٿورا آواز اَهڙا آهن، جيڪي ڪنهن ٻوليءَ جي آوازي سرشتي ۾ لفظن جي معنيٰ ۾ فرق ڏيکارڻ جو ڪم ڪن ٿا. ڌوني وگيان جي ماهرن جدا جدا ٻولين جو اَڀياس ڪري اَهڙا عام اُصول ناهيا آهن، جن جي آڌار تي اَسين ڪنهن بہ ٻوليءَ جي آوازي سرشتي ۾ ڪتب ايندڙن آوازن جي قسمن کي سمجهائي سگهون ٿا ۽ اُنهن کي وگيانڪ ڍنگ سان جدا جدا ورگن يعني طبقن ۾ ورهائي سگهون ٿا. ڳالهائڻ جي عضون جي آڌار تي اَسين اِهو ٻڌائي سگهون ٿا تہ ڪهڙن آوازن جا اُچار ممڪن آهن ۽ ڪهڙن جا ناممڪن آهن. اَچو تہ هتي اَسين ٻوليءَ جي آوازن جي اَڀياس بابت جوڙيل عام اُصولن تي ويچار ڪريون.

هر هڪ ٻوليءَ جي آوازي سرشتي ۾ ڪتب ايندڙ آواز گهڻو ڪري اُهي آهن، جيڪي ڦڦڙن مان نڪري وات يا نڪ ذريعي ٻاهر ويندڙ هوا جي وهڪري کي روڪڻ يا اُن ۾ ڦيرقار ڪرڻ سان پيدا ٿين ٿا. پر ڪن ٻولين ۾ اَهڙا بہ ڪجهہ آواز اِستعمال ٿين ٿا، جيڪي وات مان ڦڦڙن ڏانهن هوا جي وهڪري ۾ تبديل ڪرڻ سان پيدا ٿين ٿا.

آوازن پيدا ٿيڻ واري لنگهہ ۾ اُچاريندڙ عضوو ڇرپر ڪري هوا جي وهڪري کي ڪهڙي طريقي سان روڪي ٿو يا اُن ۾ ڦيرقار ڪري ٿو، اُنهيءَ جي آڌار تي آوازن جا مکيہ پنج قسم آهن :-

(١) بندشي يا ڌماڪيدار آواز (Stops or Plosives)

هنن آوازن جي اُچار ۾ اُچاريندڙ عضوو ڪنهن اُچار-جاءِ وٽ هوا جي لنگهہ کي ڪن پل لاءِ بلڪل بند ڪري ٿو. پوءِ اُن لنگهہ کي کولڻ شرط ئي روڪيل هوا ڌماڪي سان ٻاهر نڪري وڃي ٿي ۽ آواز پيدا ٿئي ٿو. جيستائين اِها بندش نہ هٽائبي، تيستائين آواز پيدا نہ ٿيندو. مثال طور، اوهين **اپا** جو آواز جاچيو. اِنهيءَ ۾ هيٺيون چپُ مٿئين چپ سان لڳي هوا جي وهڪري کي روڪي ٿو. نڪائين تال وارو لنگهہ بہ ڪاڪڙي جي مٿي هئڻ ڪري بند آهي.

اِنهيءَ ڪري هوا اُن رستي ڪان بہ ٻاهر نٿي نڪري سگهي. هينئين
چپ کي پري هٽائڻ شرط ئي هوا ڌماڪي سان وات مان ٻاهر نڪري
وڃي ٿي ۽ ا پ ا جو آواز پيدا ٿئي ٿو.

(٢) گهڪيدار آواز (Fricatives/spirants)

جڏهن ڪوبہ اُچاريندڙ عضوو ڪنهن اُچار-جاءِ جي ويجهو وڃي هوا جي لنگهہ کي سوڙهو ڪري ڇڏي، تڏهن ڦڦڙن مان ٻاهر نڪرندڙ هوا اُتان گسندي وات مان ٻاهر نڪري ٿي وڃي. انهيءَ گهڪي يا گاٽ ڪري جيڪي آواز پيدا ٿين ٿا، تن کي گهڪيدار آواز چئجي ٿو. اِهو سوڙهو لنگهہ يا تہ ويڪر ۾ سنهيءَ چيرَ (slit) وانگر هوندو آهي، يا گول ڪانڇي (Groove) وانگر هوندو آهي. مثال طور، 'فن' لفظ ۾ [ف] جو آواز پيدا ٿيڻ وقت هينئين چپ اڳياڙيءَ وارن مٿين ڏندن جي ويجهو وڃي سوڙهو لنگهہ ٺاهي ٿو، جتان هوا هلڪي گهڪي سان ٻاهر نڪري ٿي وڃي. پر 'سن' لفظ ۾ [س] جي اُچار وقت جڀ جا ٻنهي پاسن وارا ڪنارا، اَڳياڙيءَ وارن مٿين ڏندن جي مهارن ويجهو وڃي، هوا جي لنگهہ کي سوڙهو ڪن ٿا. هوا اُنهن جي وچ ۾ نهيل سنهي گولائيءَ واري ڪانڇي مان گهڪي سان ٻاهر نڪرندي [س] جو آواز پيدا ڪري ٿي.

(٣) پاسيرا آواز (Laterals)

هنن آوازن جي اُچارڻ ۾ جڀ جي نوڪ اڳياڙيءَ وارن مٿين ڏندن جي مهارن سان لڳي هوا جي لنگهہ کي وچ ۾ بند ڪندي آهي، پر جڀ جي ٻنهي پاسي يا هڪ پاسي، لنگهہ ايتري قدر ڪليل هوندو آهي، جو هوا اُتان ڪنهن بہ رُڪاوٽ کان سواءِ ٻاهر نڪري ويندي آهي. سنڌيءَ ۾ 'لٺ' لفظ ۾ [ل] جو آواز اِن قسم جو آهي.

(٤) لرزشي آواز (Trills/Flaps)

هوا جو وهڪرو جڏهن وات مان ٻاهر نڪرندي، ڪنهن لچڪيدار عضوي (جيئن تہ جڀ، جڀ جي نوڪ، ڪاڪڙي) کي لرزش ۾ آڻيندو آهي، تڏهن هي آواز پيدا ٿيندا آهن. لرزش جيڪڏهن لڳاتار ٻہ-ٽي دفعا ٿيندي آهي، تہ اُنهيءَ آواز کي لرزشي (Trill) چوندا آهن. پر جڏهن اُها فقط هڪ دفعو ٿئي تہ پوءِ اُن کي هڪ-ڌڪي لرزش (Flap) چوندا آهن. سنڌيءَ ۾ 'رام' لفظ ۾

(۳)

ڏوني - تت وگيان (Phonemics)

ڏوني - تت وگيان، ويهين عيسوي صديءَ جي ڀاشا وگيان جي هڪ اهڙي اهم حاصلات آهي، جنهن ڪنهن ٻوليءَ جي رچنا (structure) جي اڀياس ۾ هڪ انقلابي تبديل آڻي ڇڏي آهي. ڦهريون ڏڌر اهڙو هو، جنهن ۾ ڪنهن ٻوليءَ ۾ آوازن جي پيدائش، انهن جي جدا جدا قسمن جي اڀياس ۽ ورهاست تي گهڻو زور ڏنو ويندو هو. ٻئي طرف، عام ڏوني - وگيان جي ماهرن وري اِن طرف گهڻو ڌيان ڏنو ته انساني ڳالهائڻ جي عضون مان جيڪي به ممڪن آواز پيدا ٿي سگهن ٿا، انهن سڀني جي اُچارن جي پيدائش سمجهائجي ۽ وگيانڪ طريقي سان اُنهن کي جدا جدا ورگن ۾ ورهائڻ ۽ بيان ڪرڻ جا اُصول جوڙي تيار ڪجن. نه فقط ايترو، پر اُنهن سڀني ممڪن آوازن کي ڪهڙي نموني لکت ۾ درج ڪجي، اُن لاءِ به گهربل نشانيون مقرر ڪجن. اِنهيءَ مقصد سان ئي ’انٽر - راشٽريه ڏوني - وگيان سنسٿا‘ (International Phonetic Association) جو بنياد وڌو ويو، جنهن دنيا جي جداجدا ٻولين ۾ ڪتب ايندڙ آوازن لاءِ لکت ۾ نشانيون مقرر ڪري هڪ چارٽ تيار ڪيو آهي. اُن کي ”عالمي آوازن جي لپي“ (International Phonetic Alphabet) سڏيندا آهن. اِنهيءَ ۾ وقت به وقت سڌارا ۽ واڌارا پئي ڪيا ويا آهن. نامعلوم ٻولين جي اڀياس سان ڪي نوان آواز روشنيءَ ۾ اچن ٿا، ته اُنهن لاءِ نشانيون ناهي اِنهيءَ لپيءَ ۾ شامل ڪيون پيون وڃن. وقت گذرندي اِها حقيقت محسوس ڪئي ويئي ته دنيا جي سڀني ٻولين لاءِ هڪ عام آوازي لپي ناهڻ سان ڪنهن هڪ ٻوليءَ جي رچنا کي سمجهڻ ۾ ڪا

گهٽي مدد نٿي ملي.

ڪنهن بہ ٻوليءَ جي آوازي سرشتي ۾ اُچارن جا باريڪ تفاوت، چاهي سوين-هزارين بہ ڇو نہ هجن، تہ بہ اُنهيءَ ٻوليءَ جي رچنا ۾ لفظن جي معنيٰ ۾ تبديل ڪندڙن آوازن جو تعداد تمام محدود آهي. اهڙن معنيٰ-پرين (significant) آوازن جي آڌار تي ئي اُنهيءَ ٻوليءَ جي سڄي عمارت اَڏيل آهي. اِنهيءَ ڪري اُنهن آوازن کي ٻوليءَ جي آوازي سرشتي ۾ ايڪن (units) وانگر سمجهڻ گهرجي. جدا جدا حالتن ۾ انهن آوازي ايڪن جي اُچار ۾ ڪهڙو فرق ٿو پيدا ٿئي، ٻوليءَ جي سٽاءَ ۾ ڪهڙا ايڪا لفظن جي شروع ۾، وچ ۾ يا آخر ۾ اچن ٿا، ڪهڙا ايڪا ڳالهائڻ ۾ هڪ ٻئي پٺيان ڪتب اچن ٿا، لفظن جي اُچار ۾ ڪهڙن ايڪن تي آواز جو زور وڌيڪ آهي ۽ ڪهڙن تي گهٽ آهي، اهڙين وصفن جو اَڀياس ڪرڻ سان ئي اَسين اُنهيءَ ٻوليءَ جي رچنا کي چٽيءَ طرح سمجهي سگهنداسين. اِهو ئي ڀاشا وگيانين جو مکيہ مقصد آهي. ٻوليءَ جي آوازي سرشتي ۾ اِنهن معنيٰ پرين ايڪن کي ڌوني-تت(Phonemes) نالو ڏنو ويو آهي. عربيءَ ۾ اِنهن کي صوتيہ چئجي ٿو. ٻوليءَ جي آوازي سرشتي ۾ ڌوني تتن جي سٽاءَ، جداجدا حالتن ۾ اُنهيءَ جي اُچارن ۾ ٿيندڙ تبديل ۽ ٻوليءَ جي رچنا ۾ ڌوني تتن جي ورڇ (Distribution) جو باريڪيءَ سان اَڀياس ڪرڻ ئي ڌوني-تت وگيان جو مقصد آهي.

ڌوني-تتن جي سڃاڻپ

ڪنهن ٻوليءَ ۾ ڌوني-تت يا صوتيہ ڪيترا آهن ۽ انهن جي پرک ڪيئن ڪجي؟ ڀاشا وگيانين اِنهيءَ لاءِ ڪجهہ اُصول مقرر ڪيا آهن ۽ ڌوني-تتن کي ڳولهي ڪڍڻ جو طريقو بہ سمجهايو آهي. هتي اَسين سنڌي ٻوليءَ جو مثال کڻنداسين تہ سمجهڻ ۾ وڌيڪ آساني ٿيندي.

فرض ڪريو تہ ڪو اَمريڪي ڀاشا وگياني سنڌي ٻوليءَ جو اَڀياس ڪرڻ چاهي ٿو. ڪيس اِن ٻوليءَ جي بلڪل ڄاڻ نہ آهي، نڪو وٽس ڪي اَهڙا ڪتاب موجود آهن، جن جي مدد سان سنڌيءَ بابت ڪجهہ معلومات حاصل ڪري. اِن حالت ۾ هو سڀ کان اَول اَهڙي ڪنهن پڙهيل ڳڙهيل شخص کي هٿ ڪندو، جنهن جي مادري زبان

سنڌيءَ جو معياري لهجو (standard dialect) هجي. اُهو سنڌس لاءِ خابرو يا معلومات ڏيندڙ (informant) ليکبو. جيڪڏهن ڪيس انگريزي ٻوليءَ جو علم آهي، ته پوءِ ٻنهي جي وچ ۾ گفتگو ۽ سوالن-جوابن جو ماڌيم انگريزي ٿيندي. تحقيق ڪندڙ ڀاشا وگيانيءَ وٽ سوال ناموا ڳيئي تيار هوندو آهي، جنهن ۾ انگريزيءَ ۾ لکيل چار-پنج هزار لفظ ۽ هزار کن جملن جا جدا جدا قسم درج ٿيل هوندا آهن. اُنهن لاءِ هوُ پنهنجي خابروءَ کان سنڌيءَ ۾ لفظ پڇي، اُنهن جا اُچار آوازي لپيءَ (Phonetic Transcription) ۾ درج ڪندو ويندو آهي. اَڄ ڪالهه ته ٽيپ-رڪارڊر ۽ ٻين مشينين جي سهوليت آهي، جن جي مدد سان ڀاشا وگياني اُچار درج ڪري اُنهن جي باريڪين جو اَڀياس ڪندا آهن. اِهو ته آهي پهريون قدم، جنهن ۾ ڪنهن ٻوليءَ جو بنيادي ذخيرو (data) گڏ ڪجي ٿو. حيدرآباد سنڌ جو ڊپٽي ڪليڪٽر، ڪئپٽن جارج اسٽئڪ، جنهن 1849ع ۾ سنڌي ٻوليءَ جو وياڪرڻ ۽ انگريزي-سنڌي ڊڪشنري ڇپائي پڌرا ڪيا، تنهن به سنڌ ۾ رهندي سنڌي مادري زبان وارن جي ٻوليءَ جو باريڪيءَ سان اَڀياس ڪري اِهي ڪتاب تيار ڪيا هئا. هن جي تيار ڪيل سنڌي-انگريزي ڊڪشنري به ممبئيءَ مان سال 1855 ۾ ڇپي هئي. اڄ ڪالهه اَميريڪي ڀاشا وگيانين اَميريڪا جي آدي-واسين ۽ ريڊ اِنڊين قبيلن جي نامعلوم ٻولين جي تحقيق به اِن طريقي سان ڪئي آهي.

لفظن جو ذخيرو درج ڪرڻ کان پوءِ، ٻيو قدم آهي اُنهن لفظن جي پاڻ ۾ ڀيٽ ڪرڻ ۽ اُنهن مان معنيٰ-ڀريا آواز يعني ڌوني-تت سُڃاڻڻ. اِنهيءَ سان گڏ ذخيري مان اَهڙا آواز به الڳ ڪرڻ، جن جي اُچارڻ سان معنيٰ ۾ ڪو به فرق نه ٿو پيدا ٿئي. حقيقت ۾ ڏسجي ته لفظن جا اُچار آوازي لپيءَ ۾ قلمبند ڪرڻ سان گڏو گڏ اُنهن جي ڇنڊ ڇاڻ ڪرڻ جو ڪم به هلندو رهندو آهي. جتي جتي ڪن آوازن بابت شڪ شبها پيدا ٿيندا آهن ته اُهي معنيٰ ڀريا آهن يا نه، ته اُتي پنهنجي خابروءَ کان گهربل ٻيا لفظ به اُچار ڪرائي اُنهن جو اَڀياس ڪبو آهي.

ڌوني-تت سُڃاڻڻ جو سڀ کان آسان طريقو آهي ته گڏ ڪيل ذخيري کي الف-ب وار ترتيب ڏيئي اُنهن جون لسٽون تيار ڪجن.

جيئن تہ سڀ لفظ آوازي لپيءَ (Phonetic Transcription) ۾ لکيل آهن، جيڪا رومن حرفن جي آڌار تي ناهيل آهي، اِن ڪري اِهي لسٽون بہ گھٽ قدر انگريزي ڊڪشنريءَ جي ترتيب مطابق ڏينديون. اَهڙين لسٽن جي آڌار تي جاچبو تہ ڪهڙا ڪهڙا آواز لفظ جي شروع ۾، وچ ۾ ۽ آخر ۾ اچن ٿا؟ اُهي لفظن جي معنيٰ ۾ فرق ڪن ٿا يا نہ؟ اِنهيءَ اَڀياس ڪندي لفظن جا اهڙا جوڙا ڳولهجن، جيڪي ڪنهن هڪ آواز کي ڇڏي، باقي هڪ جهڙا هجن ۽ اُنهن جي معنيٰ علحدي هجي. اَهڙن لفظن جي جوڙن کي ”گھٽ ۾ گھٽ فرق وارا جوڙا“ (Minimal Pairs) چئبو آهي. ڪنهن بہ جوڙي ۾ جيڪڏهن فقط هڪ آواز جو فرق آهي ۽ ٻنهي لفظن جي معنيٰ بلڪل علحدي آهي، تہ اِن حالت ۾ اسين خاطريءَ سان چئي سگهنداسين تہ ٻنهي لفظن ۾ ڪتب ايندڙ يا اُچاريل علحدا آواز اِنهيءَ ٻوليءَ ۾ اهميت ڀريو ڪم ڪن ٿا. اُهي علحدا آواز ئي آهن، جيڪي اِنهن لفظن کي علحدي معنيٰ ڏيڻ لاءِ ذميوار آهن.

سنڌي ٻوليءَ جو اَڀياس ڪندڙ، اِن طريقي سان معنيٰ ۾ فرق ڏيکاريندڙ آواز ڳولهي اُنهن جي لسٽ تيار ڪندو. اِنهن کي ڌوني-تت (صوتيہ) چئجي ٿو. اُچاريندڙ عضوي، اُچار-جاءِ ۽ اُچار جي قسم موجب اِنهن ڌوني-تتن کي ورهائي چارٽ جي صورت ۾ رکبو آهي. (ڏسو سنڌيءَ ۾ ڌوني-تتن جو چارٽ، صفحہ ٦٧-باب ٦). گھٽ ۾ گھٽ فرق وارن جوڙن جا ڪجھہ مثال هن ريت آهن :-

اَٻو (پيئنل اَنُ)	: آٿو (ضد، هوڏ)	ڌوني-تت : /اَ آ/
باڙُ (وزن، بوجھہ)	: ٻاڙُ (ٻالڪ، ٻچو)	ڌوني-تت :/ب ٻ/
دائي (آيا)	: ڏائي (ڪاٻي)	ڌوني-تت : /د ڏ/
سال (ورهيہ)	: زال (عورت)	ڌوني-تت : /س ز/
شال (لوئي)	: فال (سوڻ)	ڌوني-تت :/ش ف/
خال (وِٿي)	: مال (سامان)	ڌوني-تت : /خ م/
يار (دوست)	: وار (زلف، ڪيس)	ڌوني-تت : /ي و/

غير معنوي آواز (Non-distinctive Sounds)

گذ ڪيل ذخيري جي ڇنڊڇاڻ ڪري جڏهن اُن مان ڌوني-تت ڳولهي الڳ ڪيا ويا آهن، تڏهن بہ اُن ذخيري ۾ آوازي لپيءَ

۾ درج ڪيل گهٽيئي اَهڙا آواز باقي رهن ٿا، جن کي اَسان ڏوَني-تتن جي چارٽ ۾ شامل نہ ڪيو آهي. هاڻي سوال ٿو پيدا ٿئي تہ اُنهن کي ڪيئن سمجهائجي؟ اَسان کي اِنهيءَ ڳالهہ جي خاطري آهي تہ ٻوليءَ جي سرشتي ۾ اِهي آواز لفظن جي معنيٰ ۾ فرق ڏيکارڻ جو ڪم نٿا ڪن، يعني اِهي غير-معنوي آواز آهن. تہ پوءِ ٻوليءَ ۾ اِنهن جو مقصد ڪهڙو آهي؟ اَچو تہ اِنهيءَ تي ويچار ڪريون. مثال طور، هيٺ ڏنل لفظن ۾ [ن] جي اُچار تي ڌيان ڏيو:-

(۱) نانو، نَلُ . (هتي [ن] آواز جي اُچار ۾ جڀ-نوڪ مٿين قطار ۾ اڳين ڏندن جي مهار سان لڳي ٿي)

(۲) مُندَ، ڏندَ (هتي [ن] آواز جي اُچار ۾ جڀ-نوڪ مٿين قطار ۾ اڳين ڏندن جي پُٺيان لڳي ٿي.)

(۳) ڏنڊو، مُنڊي (هتي [ن] آواز جي اُچار ۾ جڀ-نوڪ کي قدر مُڙي، مهارن پٺيان سخت تارونءَ جي شروعاتي حصي کي ڇهي ٿي.

اوهين اِنهن مثالن ۾ ڏنل لفظن جا اُچار ڪرڻ وقت [ن] جي اُچار ڪرڻ کان پوءِ ٿورو ترسي پوءِ اُن پٺيان ايندڙ وينجن جو اُچار ڪريو تہ اَوهان کي جڀ-نوڪ جي چُرپُر ۽ اُچار-جاءِ صاف محسوس ٿيندي. اَسان سنڌيءَ ۾ [ن] آواز کي ڏوني-تت جو درجو ڏنو آهي، ڇاڪاڻ تہ اِهو آواز لفظ جي معنيٰ ۾ فرق ڏيکارڻ جي طاقت رکندڙ آهي. ڏسو- نل (نلڪو) : مَلُ (گند)؛ نانو (ماءُ جو پيءُ) : مامو (ماءُ جو ڀاءُ).

هتي ڏنل لفظن جي مثالن ۾ اَسان کي [ن] آواز جا ٽن جداجدا قسمن جا اُچار ملن ٿا، جيڪي اَسان آوازي لپيءَ ۾ درج ڪيا آهن. پر اسان جي سنڌي ٻوليءَ جي سرشتي ۾ [ن] آواز جي اِنهن ٽن قسمن جي اُچارن کي معنيٰ جي لحاظ کان اَهميت ڪانهي يعني اِهي لفظن جي معنيٰ ۾ ڦيرگهير ڪرڻ جي قوّت نٿا رکن. اِنهن ۾ اُچار جو فرق [ن] جي پٺيان ايندڙ وينجن جي اُچار-جاءِ ڪري پيدا ٿيو آهي. اَهڙيءَ حالت ۾ ڏوني-تتن جي لسٽ ۾ [ن] جو فقط هڪ آواز اَهميت پريو ليکبو ۽ اُن جا ٻيا آواز حالتن مطابق بدليل آواز ڪري ليکبا. ڀاشا وگيانين ڏوني-تتن کي / / جي وچ ۾ لکڻ ۽ اُنهن جي

بدليل اُچارن کي [ ] برئڪيٽ ۾ لکڻ جي ريت اَپنائي آهي. جيئن ته :-

/ ن /

[ن] مهارن وارو نڪائون بندشي وينجن (نانو، نَلُ)
[ن] ڏندن وارو نڪائون بندشي وينجن (مُند، ڏند)
[ن] سخت تارون وارو مورڌني بندشي وينجن (ڏندو، مُنڊي)

نوٽ : رومن حرفن جي آڌار تي ناهيل عالمي آوازي لپيءَ ۾ اُچارن جا اِهي باريڪ فرق ڏيکارڻ لاءِ الڳ الڳ نشانيون استعمال ڪبيون آهن، جيڪي هتي ڪتب نه آنديون ويون آهن.

هتي ڪن ٽيڪنيڪي اصطلاحن جي ڄاڻ حاصل ڪرڻ ضروري آهي. ٻوليءَ جي آوازي سرشتي ۾ معنوي آواز کي ڌوني-تت (Phoneme) چئبو آهي. پر غير معنوي آواز کي ڌوَني (sound, phone) يا صوت چئبو آهي. ڪنهن هڪ ڌوني-تت جا اُچارن جي حالت مطابق جيڪي بدليل آواز آهن، اُنهن کي اُپَ-ڌوَنيون (allophones) چئبو آهي. هتي ڏنل مثال ۾ /ن/ ڌوني-تت جون ٽي اُپ-ڌونيون آهن، جيڪي پاڻ ۾ پُورڪ ورڇ (Complementary distribution) ۾ ڪتب آيل آهن. ٻين لفظن ۾ چئجي ته ڌوَني-تت اَندر شامل ڪيل هرهڪ اُپَ-ڌوَني، اُچارن جي مطابق الڳ الڳ حالتن ۾ ڪتب اچي، ڌوني-تت جي سيني اُچارن جي پورائي ڪري ٿي.

غير معنوي آواز، جيڪي ڪنهن هڪ ڌوني-تت جي اَندر اُنهيءَ جي اُپَ-ڌونين جي صورت ۾ شامل ڪيا ويندا آهن، اُهي گهڻو ڪري پُورڪ ورڇ ۾ هوندا آهن. ڪن حالتن ۾ اُچارن جي بنڌن کان آزاد غير معنوي آوازن کي بہ هڪ ڌوني-تت اَندر شامل ڪيو ويندو آهي. مثال طور، هيٺين لفظن جا اُچار جاچيو :-

/اَي/ –	[اَي]	:	اَيتُ	سَيرُ	شَي
	[اِءِ]	:	اَئِتُ	سَئِرُ	شَئِہ
/ اَو / –	[اَو]	:	اَوڪو	مَوت	سَو
	[اَؤ]	:	اَؤڪو	مؤتُ	سؤ

سنڌيءَ ۾ / اَي/ ۽ / اَو/ جا اُچار ڪڏهن سادي سُر (simple Vowel)

وانگر تہ ڪڏهن هڪ اکري ٻٽي سُر (Diphthong) وانگر ڪيا ويندا آهن. ڪي ڪي سنڌي تہ اِنهن جا اُچار سلسلي (sequence) ۾ ايندڙ ٻن لاڳيتن سُرن [اَءِ a-i] ، [اَءُ a-u] وانگر بہ ڪندا آهن. اُچارن ۾ اِهو تفاوت لفظ ۾ اڳيان-پٺيان ايندڙ آوازن يا ٻين ڪن حالتن تي مدار نٿو رکي يعني اِهو آزاد آهي. اِها بہ حقيقت آهي تہ اِنهن سُرن جي اُچار ۾ اِنهيءَ فرق ڪري لفظن جي معنيٰ ۾ ڪابہ تبديل نٿي ٿئي. اِنهيءَ مان ثابت ٿيو تہ اَسان جي ٻوليءَ ۾ معنيٰ جي لحاظ کان اِنهن سُرن جي اُچار ۾ پيدا ٿيندڙ فرق کي اَهميت نہ آهي. غير-معنوي آوازن جي اِنهيءَ ورهاست کي آزاد ورڇ (Free Variation) چئبو آهي.

ڪنهن بہ هڪ ڏوني-تت اَندر جڏهن اَسين ٻن، ٽن يا وڌيڪ اُپَ-ڏوَنين کي شامل ڪريون ٿا، تڏهن اِنهيءَ ڳالهہ جو ڌيان رکڻ نهايت ضروري آهي تہ اُنهن ۾ اُچارن جي خيال کان هڪ جهڙائي هجي. اِنهيءَ خاصيت کي انگريزيءَ ۾ ‘Phonetic similarity’ چيو ويو آهي. اُچارن ۾ بلڪل علحده آواز (جيئن تہ [ب] ۽ [ھ]، [و] ۽ [جھ]، [س] ۽ [ڪ]) هڪ ڏوني-تت اَندر، اُنهيءَ جي اُپَ-ڏونين جي صورت ۾ ڪڏهن بہ نہ رکيا آهن، ڀلي اُهي لفظن جي معنيٰ ۾ فرق ڪرڻ جي وصف نہ رکندا هجن.

ڏوَني-تتن جو تعداد (Inventory of Phonemes)

هتي اِنهيءَ ڳالهہ جو ڌيان رکڻ گهرجي تہ اَسين جڏهن ’ڏوَني-تت‘ لفظ جو استعمال ڪريون ٿا، تڏهن اُنهيءَ جو واسطو ڪنهن هڪ ٻوليءَ سان هوندو آهي، جنهن جي آوازي سرشتي ۾ ڏوَني-تت لفظن جي معنيٰ ۾ فرق ڏيکاريندڙ ايڪن جي حيثيت ۾ ڪم ڪندا آهن. جيئن تہ سنڌيءَ ۾ ڏوني-تت، هنديءَ ۾ ڏوَني-تت، انگريزيءَ ۾ ڏوَني-تت. هر هڪ ٻوليءَ ۾ ڪتب ايندڙ ڏوني-تتن جو تعداد محدود هوندو آهي. اُنهن جي آڌار تي اُن ٻوليءَ جي آوازي سرشتي ۽ وياڪرڻي سرشتي جو مانداڻ منڊيل هوندو آهي. ٻوليءَ جي سيني ڏوَني-تتن کي اُچاريندڙ عضوي، اُچار-جاءِ ۽ اُچار جي طريقي موجب ورهائي، چارٽ جي صورت ۾ ڏيکارڻ جي ريت آهي. اِنهيءَ مان ٻوليءَ جي آوازي سرشتي جي نموني جي ڄاڻ آسانيءَ سان پوندي

آهي. (ڏسو سنڌي ڌوَني تتن جو چارٽ - باب ۴)

هر هڪ ڌوني-تت ۾ هڪ يا هڪ کان وڌيڪ اُپَ-ڌوَنيون آهن، جيڪي پاڻ ۾ اُچار جي لحاظ کان هڪ جهڙائي رکندڙ آهن. ساڳئي وقت اهي ٻوليءَ جي آوازي سرشتي ۾ مقرر ڪيل ٻين ڌوَني-تتن ۾ شامل ڪيل اُپ-ڌوَنين کان اُچارن جي خيال کان گهٽي قدر علحديون بہ آهن. هر هڪ ڌوني-تت اَندر شامل ڪيل اُپَ-ڌوَنيون جيڪڏهن ٻہ يا ٻن کان وڌيڪ آهن، تہ اُهي پاڻ ۾ يا تہ پوُرڪ ورڇ ۾ آهن يا آزاد ورڇ ۾ آهن.

ڪنهن ٻيءَ ٻوليءَ، خاص ڪري نامعلوم ٻوليءَ جي آوازي سرشتي جو اَڀياس ڪندڙ ڀاشا وگيانيءَ کي ڌوَني-تتن جي سُڃاڻپ ڪرڻ وقت ٻيا بہ گهڻيئي مسئلا درپيش اَچن ٿا. جيڪڏهن اُنهن کي هُن ٺيڪ نموني حل نہ ڪيو، تہ پوءِ ڪن غلطين ٿيڻ جو گهڻو اِمڪان آهي. مثال طور، جيڪڏهن ڪو ڀاشا وگياني، سنڌي ٻوليءَ جي آوازي سرشتي ۾ بندشي وينجنن ۾ اَوسَرگي ۽ وِسَرگي ڌوَنين وچ ۾ فرق هئڻ جو پٽترن ڏسي ٿو (پ-ڦ، ب-ڀ، ت-ٿ، د-ڌ، ٽ-ٺ، ڊ-ڍ، چ-ڇ، ج-جھ، ڪ-کِ، گ-گھ) تہ اُنهيءَ جي طرز تي هوُ اَهڙن ڪن وينجنن جي ميل کي بہ ڌوني تت جو درجو ڏئي ٿو، جنهن ۾ ٻيو وينجن [ھ] آهي. جيئن تہ- مھ، نھ، ڻھ، لھ، ڙھ. حقيقت ۾ آوازن جي پيدائش جي خيال کان وسرگ يا مهاپراڻ اُچار (aspiration) ۽ گڏيل وينجنن ۾ پٺيان ايندڙ [ھ] وينجن جي اُچار ۾ گهڻو فرق آهي. اَهڙن گڏيل وينجنن جا ٻيا بہ گهڻيئي مثال آهن، جن ۾ پٺيون وينجن [ھ] آهي. اِنهيءَ ڪري [ھ] جي اڳيان ايندڙ ٻئي وينجن جي ميل کي ڌوَني-تتن جي چارٽ ۾ ڏيئي، سنڌيءَ جي ڌوَني-تتن جو تعداد وڌائڻ جي ڪابہ ضرورت نہ آهي. اِن طريقي کان بهتر ۽ صحيح ڇيد اِهو آهي تہ اَهڙن مثالن کي گڏيل وينجنن (Conjunct Consonants) جي لِسٽ اَندر شُمار ڪجي.

ساڳيءَ طرح سنڌي ٻوليءَ ۾ ڪن لفظن ۾ [ت] ۽ [ڊ] وينجنن جو اُچار ڪي [ٽر] ۽ [ڊر] ڪندا آهن. اِهو فرق اُپَ-ڀاشا جي ڪري آهي ۽ فقط آوازي سطح تي آهي. اُچار جي اِنهيءَ تفاوت سببان، لفظن جي معنيٰ ۾ ڪوبہ فرق ڪونہ پيدا ٿئي. جيئن

تہ ـ پُٽ - پُٽر، شُٽ - شُٽر، مَنڊ - مَنڊر. اِنهيءَ ڪري سنڌيءَ ۾ [ٽر] کي /ٽ/ جي اُپَ-ڌوني ۽ [ڊر] کي /ڊ/ جي اُپَ-ڌوني ليکڻ ئي صحيح ٿيندو.

اِنهن ڳالهين کي ڌيان ۾ رکي ڀاشا وگيانين ”ڪفايت يا سنجم جو اُصول“ (Principle of Economy) اَپنائڻ جي صلاح ڏني آهي. ڪنهن ٻوليءَ ۾ ڌوني-تتن جو تعداد گهٽائڻ جي باوجود، جيڪڏهن اَسين اُنهيءَ جو سرشتو سُهڻي نموني سمجهائي سگهون، تہ پوءِ اسان کي اُها وات اَختيار ڪرڻ گهرجي.

ڌوني-تتن جو محدود تعداد مقرر ڪرڻ سان گڏوگڏ اِنهيءَ ڳالهہ جو بہ ڌيان رکڻ لازمي آهي تہ اُچارن جي خيال کان ڌوني-تتن جو پئٽرن جيترو سڌو-سنواٽو ۽ صاف سمجهائي سگهجي، اوترو بهتر آهي. اِنهيءَ اُصول کي ڀاشا وگيانين ”صاف سهڻي پئٽرن وارو اُصول“ (Principle of Neatness of pattern) چيو آهي. مثال طور، [ت ٿ د ڌ ن] ڌونين جا اُچار جاچيو. اَوهان کي معلوم ٿيندو تہ سنڌيءَ ۾ پهرين چئن ڌونين ـ ت ٿ د ڌ ـ جو اُچار ڏندن وارو آهي يعني انهن جي اُچارڻ ۾ جيڀ-نوڪ مٿين قطار ۾ اڳين ڏندن جي پٺيان لڳي ٿي. پر [ن] جي اُچار ۾ اُها مٿين قطار ۾ اڳين ڏندن جي مهارن کي ڇهي ٿي. اِن ڪري [ن] ڌونيءَ جو آواز مهارن وارو آهي. اِنهيءَ حالت ۾ ڌوني-تتن جي چارٽ ۾ پئٽرن جي سَنوتِ ۽ سهٽائي (symmetry) جي خيال کان [ن] کي بہ ڏندن وارن آوازن جي لائين ۾ رکڻ گهرجي. سنڌي ٻوليءَ ۾ ڏندن وارن ۽ مهارن وارن آوازن جي تفاوت ڪري لفظن جي معنيٰ ۾ ڪوبہ فرق ڪونہ ٿو پيدا ٿئي.

هڪ ٻيو مثال کڻو. سنڌي ٻوليءَ جي آوازي سرشتي ۾ /پ ڦ ب ڀ م ٻ/ ٻن چپن وارا وينجن آهن. اِنهن جي اُچارڻ ۾ هيٺيون چپُ مٿئين چپَ سان لڳي ٿو. ٻئي طرف ’فن‘ ۽ ’وَن‘ لفظن ۾ [ف] ۽ [و] جي اُچارن ۾ هيٺيون چپ مٿين قطار ۾ اڳين ڏندن جي ڪنارن جي ويجهو وڃي اُنهن کي ايتريَ قدر هلڪو ڇهي ٿو جو هوا گهڪي سان ٻاهر نڪري وڃي ٿي. اُها بندشي وينجنن جي اُچارن وانگر بلڪل روڪي نٿي وڃي. اِن ڪري [ف] ۽ [و] اُچار جي لحاظ کان چپ-ڏندانوان آواز آهن. ڪنهن لفظ ۾ اِنهن جي پٺيان جيڪڏهن [اوُ] سُر اچي ٿو، تہ پوءِ اُن جي اثر ڪري [ف] ۽ [و] جا

اُچار ٻن چپن وارا ٿي پون ٿا. جيئن تہ ’فول‘ (fool) ۽ ووُڪ (رڙ، چيخ) ۾ [ف] ۽ [و] جا اُچار اَهڙا آهن. اَهڙيءَ حالت ۾ سنڌي ٻوليءَ جي ڏوَني-تنن جي چارٽ ۾ جيڪڏهن ٻن چپن وارن وينجنن ۽ گهڪيدار وينجنن کي هڪ ئي اُچار-جاءِ (ٻن چپن وارا ڏوَني تت) هيٺ رکبو، تہ ڏوَني-تنن جو پئٽرن وڌيڪ صاف ۽ سڌو سنواٽو سمجهائي سگهبو. سنڌيءَ ۾ ٻن چپن وارن آوازن ۽ چپ-ڏندن وارن آوازن جي اُچارن سببان، لفظن جي معنيٰ ۾ ڪوبہ فرق ڪونہ ٿو پيدا ٿئي. اِنهيءَ ڪري اِهو تفاوت غير-معنوي آهي، جنهن کي اُپ-ڏوَنين جي اُچارن واري سطح تي سمجهائي سگهجي ٿو.

ڏوني تت جي پريڀاشا

ڀاشا وگيانين ڏوَني-تت جي پريڀاشا ڏيئي اُنهيءَ جون مکيہ وصفون سمجهائڻ جي ڪوشش ڪئي آهي. پر ڪابہ پريڀاشا پورڻ يا مڪمل نٿي چئي سگهجي. هتي ڏوَني-تت جي پريڀاشا ڏيئي اُن جي مُکيہ خاصيتن تي روشني وجهنداسين.

ڏوني-تت، اُنهن غير-معنوي اُپَ-ڏوَنين جو اَهڙو تت يا نچوڙ (abstraction) آهي، جيڪو ڪنهن ٻوليءَ جي آوازي سرشتي ۾ لفظن جي معنيٰ ۾ فرق ڏيکاريندڙ ايڪي (unit) جو ڪم ڪري ٿو. اُن ۾ شامل ڪيل اُپ-ڏوَنيون اُچار ۾ هڪجهڙائي رکندي، پاڻ ۾ پورڪ ورڇ يا آزاد ورڇ ۾ هونديون آهن.

هن پريڀاشا مان ڏوَني-تت جي هيٺين خاصيتن جي ڄاڻ حاصل ٿئي ٿي :-

(١) ٻوليءَ جي آوازي سرشتي ۾ ڏوني-تت هڪ ايڪو آهي.

(٢) ڏوَني-تت کي ۽ اُنهيءَ ۾ شامل ڪيل اُپَ-ڏوَنيُن کي پنهنجي ڪابہ معنيٰ ڪانہ آهي. پر اِنهيءَ هوندي پڻ ٻوليءَ ۾ اُهو ڏوني-تت لفظ جي معنيٰ ۾ تبديل آڻڻ جي طاقت رکندو آهي.

(٣) اُپَ-ڏوَنيون اُچار جي خيال کان پاڻ ۾ گهٽي هڪ-جهڙائي رکنديون آهن. اُهي حقيقت ۾ مقرر ڪيل ڏوَني-تت جا جُدا جُدا جاين يا حالتن ۾ علحدا اُچار آهن.

(۴) اُپَ-ڌوَنيون پاڻ ۾ پوُرڪ ورچ ۾ بينل هونديون آهن، يعني جنهن هنڌ هڪ اُچار واري ڌوني استعمال ٿئي ٿي، اُتي ٻئي اُچار واري ڌوَني ڪتب نہ ايندي. پر ڪجهہ ڌونيون پاڻ ۾ آزاد ورچ ۾ بہ ڪتب ايندیون آهن، يعني ساڳي حالت يا جاءِ تي ڪنهن اُپَ-ڌوَنيءَ جا علحدا اُچار بہ ڪتب ايندا آهن.

(۵) ڌوني-تت جو واسطو ڪنهن هڪ ٻوليءَ جي سرشتي سان آهي. جدا جدا ٻولين ۾ چاهي هڪ جهڙا ڌوَني-تت ڪتب ايندا هجن، تہ بہ اُنهن ٻولين ۾ ڌوَني-تتن جو ڪم ۽ ورچ الڳ الڳ نموني واري هوندي آهي. مثال طور، /ڱ/ ۽ /ڃ/ ڌوَني-تت سنڌيءَ ۾ ٻن سُرن جي وچ ۾ بہ ڪتب اَچي سگهن ٿا، پر هِنديءَ ۾ اُهي فقط پنهنجي ورگ جي ڪنهن وينجن سان گڏجي، اُن جي پهرئين ميمبر طور ڪتب ايندا آهن –

سنڌي	:	مڱي	मङी	[مْ + اَ + ڱْ + اِي]
		مڃي	मञी	[مْ + اَ + ڃْ + اِي]
هِندي	:	پنڪ	पङ्क	[پْ + اَ + ڱْ + ڪْ + اَ]
		منڇ	मञ्च	[مْ + اَ + ڃْ + چْ + اَ]

(٦) اُپَ-ڌونيون اُچار جي خيال کان گهٽي اَهميت رکن ٿيون. جيڪڏهن اِنهن جو درست اُچار نہ ڪبو تہ ٻالهائيندڙ جا اُچار اَڻوڻندڙ ۽ اَسياويڪ محسوس ٿيندا. مثال طور، اڄ ڪالهہ نئين پيڙهيءَ جا گهڻيئي سنڌي ٻار [ڄ] کي [ن] ڪري ٿا اُچارين. [ڱ ڄ ڏ ٻ] جا بہ اُچار هوُ صحيح ڍنگ سان نٿا ڪري سگهن.

(۷) ٻالهائڻ جي سلسلي ۾ هڪ ٻئي پنهنجي اُچاريل ڌوَنيُن يا آوازن کي طبعي هستي (Physical entity) آهي. اُنهن جي اُچارن جو اَڀياس ڪرڻ لاءِ اَسين پريوگ-شالا ۾ جدا جدا مشينين وغيره جي بہ مدد وٺي سگهون ٿا. پر ڌوَني-تت اِنهن طبعي آوازن کي ٻولهي هٿ ڪيل اَهڙا تيڪنڪي ايڪا آهن، جن جي ايجاد فقط ٻوليءَ جي آوازي ۽ وياڪرڻي سرشتي کي نيڪ طرح ۽ باريڪيءَ سان سمجهڻ لاءِ ڪئي ويئي آهي.

(٨) لکت ۾ ڏوَني-تت فقط ڪنهن ٻوليءَ جي آوازي سرشتي ۾ ڪتب ايندڙ معنوي ايڪي کي ڏيکارڻ لاءِ مقرر ڪيل نشاني آهي. ڏوَني-تتن جي آڌار تي ٺاهيل لپيءَ (Phonemic script) ۾ هرهڪ ڏوَني-تت لاءِ الڳ نشاني مقرر ڪبي آهي.

(٩) جدا جدا ٻولين لاءِ جيڪي روايتي صورتخطيون استعمال ڪيون پيون وڃن، اُنهن ۾ گهٽيئي اوڻايون آهن. اُهي پوريءَ طرح ڪنهن ٻوليءَ جي ڳالهائڻ واري روپ کي لکت ۾ ظاهر نٿيون ڪري سگهن. مثال طور، سنڌي ٻوليءَ لاءِ ڪتب ايندڙ عربي-سنڌي لکاوٽ جاچيو. اُنهيءَ ۾ هيٺ ڏنل حرف يا نشانيون اهڙيون آهن، جن جو اُچار اَسين ڳالهائڻ ٻولهائڻ ۾ نہ ڪندا آهيون. ٻين لفظن ۾ ائين چئجي تہ ڳالهائڻ ۾ آواز فقط هڪ ئي آهي، پر لکاوٽ ۾ اُن لاءِ نشانيون هڪ کان وڌيڪ آهن :-

سنڌيءَ ۾ آواز	لکاوٽ جون نشانيون
[اَ]	اَ ع
[ڪ]	ڪ ق
[ز]	ز ذ ض ظ
[ت]	ت ط
[س]	س ث ص
[ھ]	ھ ح

عربي-سنڌي صورتخطيءَ ۾ ع ق ذ ض ظ ط ث ص ح حرفن کي اِن ڪري شامل ڪيو ويو آهي، جيئن سنڌيءَ ۾ آيل عربي-فارسي لفظن جون هجيئون اَصلوڪي نموني لکي سگهجن. عربي ٻوليءَ ۾ اِنهن جا اُچار علحدا ڪيا ويندا آهن، جيڪي عام طور سنڌي روزاني گفتگو ۾ نہ ڪري سگهندا آهن.

(۴)

سنڌيءَ ۾ سُر ۽ وينجن ڌوني-تت

سنڌي ٻوليءَ جي آوازي سرشتي ۾ ڪُل ايڪونجاهه ڌوني-تتَ يعني لفظن جي معنيٰ ۾ فرق پيدا ڪرڻ وارا اَهم آواز آهن:-

سُر (Vowels) = ڏهه

اَ آ اِ اِي اُ اُو اي اَي او اَو

وينجن (Consonants) = ايڪيتاليهه

ڪ	ک	گ	گهه	ڳ	ڱ	
چ	ڇ	ج	جهه	ڄ	ڃ	
ٽ	ٺ	ڊ	ڍ	ڏ	ڻ	
ت	ٿ	د	ڌ		ن	
پ	ڦ	ب	ڀ	ٻ	م	
ف	س	ز	ش	خ	غ	ه
ل	ر	ڙ				
ي	و					

نوٽ: (١) سنڌي ٻوليءَ لاءِ ڪتب ايندڙ عربي-فارسي حرفن واري صورتخطيءَ ۾ نوَن (٩) حرف اَهڙا آهن، جن جو اُسين

ڳالهائڻ ٻولهائڻ ۾ اُچار نہ ڪندا آهيون. انهيءَ ڪري اُهي سنڌي ٻوليءَ جي آوازي سرشتي ۾ موجود نہ آهن. سنڌيءَ جي عربي-فارسي لکاوٽ ۾ اِنهن حرفن کي فقط اِن لاءِ شامل ڪيو ويو آهي، جيئن سنڌيءَ ۾ ڪتب ايندڙ عربي ۽ فارسي ۽ ڪن ٻين ٻولين جي لفظن کي سندن اَصلوڪي هِجي ۾ لکي سگهجي. اِهي حرف هن ريت آهن :

ذ، ظ، ض، ث، ص، ط، ع، ح، ق

(٢) /ڳ ڄ ڏ ٻ/ ڏوني-تت سنڌي ٻوليءَ جي آوازي سرشتي جي نِرالي وصف آهن. اِهي ڀارت اُپ-کنڊ جي ٻين ڪيترين ئي ٻولين ۾ نٿا ملن.

(٣) هن چارٽ ۾ ڏهہ سُر ڏنل آهن. اُنهن مان اَٺ سادا سُر آهن. /اَي/ ۽ /اَو/ هِڪ-اکرا ڊُهرا سُر (diphthongs) آهن. سنڌي ٻوليءَ جي اُچارن ۾ اِهي ڊهرا سُر ڪڏهن سادن سُرن وانگر، ڪڏهن هڪ-اکرن ڊُهرن سُرن وانگر تہ ڪڏهن وري ٻن لاڳيتن سُرن /اَ-اِ/ ۽ /اَ-اُ/ وانگر اُچاريا ويندا آهن.

(٤) چارٽ ۾ ڏنل سڀ وينجن ساڪن (هَلنت) آهن يعني اُنهن ۾ ڀُنيان ڪوبہ سُر ڳنڍيل نہ آهي.

(٥) ڪن عالمن سنڌي وينجنن جي چارٽ ۾ هيٺ ڏنل وينجن بہ شامل ڪري ڇڏيا آهن : اِهي سادن يا مفرد وينجن ڏوَني-تتن جي چارٽ ۾ ڏيڻ نہ گهرجن، ڇاڪاڻ تہ اِهي ٻہ ڳنڍيل وينجن آهن، جن ۾ ڀنيان ايندڙ وينجن 'ھہ' علحدو آهي. اِن جو اُچار ک، جهہ، ڦ، ڀ وغيره وِسرڳي وينجنن ۾ زور سان نڪرندڙ ڦوڪ يا هوا واري اُچار کان نِرالو آهي.

مهہ، نهہ، ڻهہ، لهہ، ڙهہ.

(٦) اُتر سنڌ جي ڪن اُپ-ڀاشائن جي ڪيترن ئي لفظن ۾ /ٽ/ جو اُچار [ٽر] ۽ ڊ جو اُچار [ڊر] ڪيو ويندو آهي. اُچار جو اِهو فرق فقط آوازي سطح تي آهي. اِنهيءَ جي ڪري لفظ جي معنيٰ ۾ تفاوت پيدا نٿو ٿئي. اِنهيءَ ڪري ٽر ڊر کي ڏوني-تتن جي چارٽ ۾ شامل نہ ڪرڻ گهرجي.

(٥)

سنڌيءَ ۾ سُرن جو سرشتو

سُرن جي ورهاست جا اُصول

ڪنهن بہ ٻوليءَ جي سُرن کي اُنهن جي اُچارڻ جي خيال کان هيٺين ٽِن ڪسوٽِيُن جي آڌار تي ورهايو ويندو آهي :

(١) ڄڀ جو اُهو حصو، جيڪو اُچاريندڙ عضوي جو ڪم ڪري ٿو.

(٢) وات ۾ ڄڀ جي اُچاريندڙ حصي جي اوچائي.

(٣) چپن جي صورت (گول يا ڦهليل)

سُرن جي اُچارڻ کي ڌيان ۾ رکي، ڄڀ کي ٽِن حصن ۾ ورهايو ويو آهي. ڄڀ جي اَڳيازي سخت تارونءَ طرف مٿي کڄڻ سان جيڪي سُر اُچارجن ٿا، اُنهن کي 'اَڳيان سُر' چئجي ٿو. ڄڀ جي پڇاڙي نرم تارونءَ طرف کڄڻ سان جن سُرن جو اُچارڻ ڪجي ٿو، اُنهن کي 'پويان سُر' چئجي ٿو. جيڪي سُر ڄڀ جي وچين حصي (اَڳيازيءَ جو پويون اَڌ ۽ پڇاڙيءَ جو پهريون اَڌ) کي سخت تارونءَ ۽ نرم تارونءَ جي جوڙ واري پاڱي طرف مٿي کڄڻ سان اُچارجن ٿا، تِن کي 'وچان سُر' چئجي ٿو.

ڄڀ جو اَڳيون، وچون ۽ پٺيون حصو وات ۾ ڪيتري سطح تائين مٿي کجي ٿو، هاڻي اَچو تہ اِنهيءَ تي ويچار ڪريون. سُرن جي اُچارڻ ۾ وات ۾ ڄڀ جي کڄڻ ۾ گهٽ اوچائي اُها آهي،

جنهن ۾ هوا جو لنگهه اينري قدر ڪليل هوندو آهي، جو هوا جي وهڪري ۾ ڪنهن به قسم جي رڪاوٽ يا گهڪو پيدا نه ٿيندو آهي. اُنهيءَ سطح تي جن سُرن جو اُچار ٿيندو آهي، اُنهن کي مٿيان يا مٿانهان سُر چئبو آهي. اِنهن جي مقابلي ۾ جڏهن جيڀ جو ڪوبه حصو گهٽ ۾ گهٽ مٿي اُٿي ٿو، تڏهن جيڪي سُر اُچارجن ٿا، اُنهن کي هيٺيان سُر سڏبو آهي.

هيٺين سطح کان جيڀ جو ڪوبه حصو، جڏهن ڪُل اوچائيءَ جي اَٽڪل 1/3 حصي تائين مٿي اُٿي، تڏهن جيڪي سُر اُچارجن ٿا، اُنهن کي ’هيٺ پرا وچولا سُر‘ سڏيو ويو آهي. اُنهن جي پيٽ ۾ بيا سُر اُهي آهن، جن جو اُچار ڪُل اوچائيءَ جي اَٽڪل 2/3 سطح تي ٿيندو آهي. اُنهن کي ’مٿيرا وچولا سُر‘ سڏيو ويو آهي. سُرن جي اُچارڻ ۾ وڏيڪ باريڪ فرق ڏيکارڻ لاءِ اَسين اِنهن چئن سطحن مان هرهڪ سطح جي وچ ۾ ٽي بيون سطحون به مقرر ڪري سُرن جي اوچائي سمجهائي سگهون ٿا. اِنهيءَ حساب سان اوچائيءَ جي خيال کان سُرن جا ڪُل ست قسم ليکيا وڃن ٿا. (ڏسو خاڪو.-ص ٥٦)

عام طور ڏٺو ويو آهي ته اڳين ۽ وچن سُرن جي اُچار ۾ چپ پنهنجي سُڀاويڪ حالت ۾ ويڪر ۾ ڦهليل ۽ کُليل هوندا آهن. پر پوين سُرن جي اُچارڻ ۾ اُنهن جي بيهڪ گول ۽ ڪي قدر ٻاهر نِڪتل هوندي آهي. ڌوني وگيان جي ماهرن ڪن ٻولين ۾ اَڳيان ۽ وچان سُر اَهڙا به ڏٺا آهن جن ۾ چپ گولائيءَ واري صورت اَختيار ٿا ڪن ۽ ٻئي طرف پوين سُرن جي اُچارڻ ۾ چپ ويڪر ۾ ڦهلجي ٿا وڃن. اِنهيءَ حقيقت کي ڌيان ۾ رکي، اَسين سڀني سُرن کي گول ۽ اَڻگول قسمن ۾ ورهائي سگهون ٿا.

ٿوري ۾ چئجي ته دنيا جي مڙني ٻولين ۾ سُرن جا جيڪي به ممڪن اُچار ٿي سگهن ٿا، اُنهن کي هتي ڄاڻايل سِڌانتن جي آڌار تي اَسين بنيادي ٻائيتاليهن قسمن ۾ ورهائي سگهون ٿا. جيڪڏهن ضرورت پوي ته سُرن جي اِنهن قسمن جي اُچارن کان وڌيڪ فرق ڏيکارڻ لاءِ سُر جي لکت ۾ مقرر ڪيل نِشانيءَ پُٺيان تير جي نوڪ جو نشان لڳائي اُچار جي نقطي جي بيهڪ سمجهائي سگهون ٿا. جيئن ته |^| سُر جو ڪي قدر مٿ پرو اُچار |v| سُر جو ڪي قدر هيٺ اُچار، |>| سُر جو ڪي قدر اڳتي اُچار، |<| سُر جو ڪي قدر پُٺتي اُچار.

هتي اِنهيءَ ڳالهه جو ڌيان رکو تہ جڀ جي اوچائيءَ جي آڌار تي جيڪي ست سطحون مقرر ڪيون ويون آهن، اُهي فقط لڳاتار ڪنهن سلسلي ۾ مقرر ڪيل نقطا آهن، جن جو مقصد آهي سُرن جي اُچارن کي چٽيءَ طرح سمجهائڻ.

اُسان آوازن جي قسمن جي تہ ڳالهه ڪئي، پر لکت ۾ اُنهن کي ڪيئن درج ڪريون؟ ڌوني وگيان جي ماهرن اِنهيءَ لاءِ خاص نشانيون مقرر ڪيون آهن، جن جو استعمال هوءُ جداجدا ٻولين جي مختلف آوازن کي درج ڪرڻ لاءِ ڪندا آهن. هر هڪ نشاني، ڳالهائڻ جي ڪنهن آواز کي لکت ۾ درج ڪري ٿي. ضرورت پوڻ تي اِنهن بنيادي نشانين سان گڏ باريڪ فرق ڏيکاريندڙ ٻين نشانين کي بہ استعمال ڪري سگهجي ٿو.

هتي سُرن جي قسمن بابت سمجهاڻي ڏني ويئي آهي، تنهن کي چارٽ جي صورت ۾ اَميريڪي ڌوني وگيانين هيٺين نشانين ۽ ٽيڪنيڪي اصطلاحن ذريعي پيش ڪيو آهي.

	Front = اَڳيان		Central = وچان		Back = پويان	
	Unr. اَڻگول	Rounded گول	Unr. اَڻگول	Rounded گول	Unr. اَڻگول	Rounded گول
High متيون	i (اِي ई)	ü = y	ɨ	u̇	ï = ɯ	u (اوُ ऊ)
Lower-High هيٺيرو متيون	ɪ (اِ इ)	ʊ̈	ɪ̵	ʊ̇	ɪ̈	ʊ (उ) (اُ)
Higher-Mid 2/3 متيرو-وچولو	e (اي ए)	ö = ø	ė	ȯ	ë = ɤ	o (ओ) (او)
Mean-Mid وچولو	E	Ω̈	Ė = ə (अ - اَ)	Ω̇	Ë	Ω
Lower-Mid 1/3 هيٺيرو-وچولو	ɛ	ɔ̈ = œ	ɛ̇	ɔ̇	ɛ̈ = ʌ	ɔ
Higher Low متيرو هيٺيون	æ	ω̈	æ̇	ω̇	æ̈	ω
Low هيٺيون	a	ɒ̈	ȧ	ɒ̇	ä = ɑ (आ - آ)	ɒ

سنڌيءَ ۾ سادا سُر

هتي ڄاڻايل اُصولن جي آڌار تي سنڌي ٻوليءَ ۾ هيٺين اَٺن قسمن جا سادا سُر (Simple Vowels) آهن :-

(۱) اَ = وچولي اوچائيءَ وارو وچون اَڻ-گول سُر
(Mean-mid Central Unrounded Vowel)

(۲) آ = هيٺيون-پويون، ڪي قدر وچٿرو اَڻ-گول سُر
(Low back Centralised Unrounded Vowel)

(۳) اِ = هيٺيرو-مٿيون اَڳيون اَڻ-گول سُر
(Lower-high Front Unrounded Vowel)

(۴) اِي = مٿيون اَڳيون اَڻ-گول سُر
(High Front Unrounded Vowel)

(۵) اُ = هيٺيرو مٿيون-پويون گول سُر
(Lower-High Back Rounded Vowel)

(٦) اُو = مٿيون-پويون گول سُر
(High-Back Rounded Vowel)

(۷) ايِ = مٿيرو-وچولو اَڳيون اَڻگول سُر
(Higher-mid Front Unrounded Vowel)

(۸) او = مٿيرو-وچولو پويون گول سُر
(Higher-mid Back rounded Vowel)

هرهڪ سُر جو نڪائڻون اُچار به ٿي سگهي ٿو. اَهڙيءَ طرح سنڌيءَ ۾ سادن سُرن جي سرشتي کي هيٺئين نموني چارٽ ۾ ڏيکاري سگهجي ٿو :-

	اڳيان-اَڻگول	وچون-اَڻگول	پويان گول	
High [i]	اِي		اُو [u]	+ [~] نڪائڻون اُچار
Lower High [I]	اِ		اُ [ʊ]	−
Higher mid [e]	ايِ		او [o]	
Mean mid		اَ [ə]		
Low		آ [a]		

هن چارٽ مان ظاهر آهي ته سنڌي سُرن جي سرشتي ۾ جيڀ جي اُچاريندڙ عضوي جي خيال کان ٽي قطارون آهن :-

(۱) اَڳيان سُر (اِي، اِ، اي)
(۲) وچون سُر (اَ)
(۳) پويان سُر (ڳول تي سُر - اوُ، اُ، او) ۽ هڪ اَڻڳول سُر (آ)

جڀ جي اوچائيءَ جي خيال کان پنج سطحون آهن. چپن جي بيهڪ جي لحاظ کان سُرن جا ٻه قسم آهن :-

(۱) ڳول - سڀ پويان سُر ڳول آهن، فقط [آ] جي اُچارڻ ۾ چپ اَڻڳول آهن.
(۲) اَڻڳول - اَڳيان سڀ سُر ۽ وچون سُر [اَ] اَڻڳول آهن.

هر هڪ سُر جو جڏهن نڪائون اُچار ٿيندو آهي، تڏهن ڪاڪڙو هيٺ جهڪيل هوندو آهي ۽ نڪ واري خال جو لنگهه کليل هوندو آهي. اِنهيءَ ڪري ڦڦڙن مان ايندڙ هوا وات ۽ نڪ واري خال رستي ساڳئي وقت ٻاهر نڪري ويندي آهي. جيئن ته 'ايس' ۾ [اي] جو اُچار مُکائون آهي، پر 'اِيندو' لفظ ۾ [اِين] جو اُچار نڪائون آهي.

سنڌيءَ ۾ هڪ-اکرا ڏهرا/ٻٽا سُر (Diphthongs)

سنڌيءَ ۾ اَي [əɪ] ۽ اَو [əʊ] هڪ اکرا ڏهرا سُر آهن. اِنهن جو اُچار ڪيئن ٿئي ٿو، تنهن جي هيٺ ٿوري ۾ سمجهاڻي ڏجي ٿي.

جڏهن اَسين ڳالهائيندا آهيون، تڏهن آوازن جي سلسلي ۾ وينجنن جي ڀيٽ ۾ سُرن جا آواز وڌيڪ گونج (sonority) وارا هوندا آهن. اِنهيءَ ڪري وينجنن جي ڀيٽ ۾ سُر وڌيڪ چٽا ۽ صاف ٻڌڻ ۾ ايندا آهن. آواز جي لاڳيتي سلسلي ۾ جيترا سادا سُر هوندا آهن، اوترا اکر (syllables) ليکبا آهن. ٻين لفظن ۾ چئجي ته اکر اُچارڻ جو اُهو ڀاڱو آهي، جنهن ۾ هڪ سادو سُر ضرور هوندو آهي. مثال طور، 'ڏياري' لفظ ۾ ڇهه آواز آهن : ڏ+اِ+ي+آ+ر+اِي. اِنهيءَ لفظ ۾ ٽي وينجن ۽ ٽي سُر آهن - ڏِ+يا+رِي. هرهڪ اکر گهٽ ۾ گهٽ هڪ سُر وارو (جيئن ته 'سائو' لفظ ۾ او) يا هڪ يا هڪ کان وڌيڪ وينجنن ۽ هڪ سُر جي ميل وارو (جيئن ته مَسْتي لفظ ۾ - مَ + سْتِي) هوندو آهي.

سُر ۾ گونج جي گهٽ وڌ انداز جي هئڻ جو دارومدار ٽن ڳالهين تي آهي : (١) آوازي پردن جي لرزش ۾ اچڻ سببان پيدا ٿيل گونج يا گهوش (voicing) جو انداز؛ (٢) ڦڦڙن مان وات ڏانهن ايندڙ هوا جو زور ۽ مقدار؛ (٣) هوا جي لنگهه جي بيهڪ ۾ چپن جي چرپر ذريعي قيرقار ڪرڻ سببان خال ۾ پيدا ٿيندڙ پڙاڏو (resonance).

هرهڪ اکر ۾ سُر جو آواز گونج جي چوٽي يا مرڪز هوندو آهي، جيئن تہ - 'خدائي' لفظ ۾ ٽي اکر آهن : خُ + دا+ اي. اِنهن ۾ اُ، آ، اي سُر گونج جا مرڪز آهن. جڏهن هڪ اکر ۾ ٻہ سُر گڏ هوندا آهن، تڏهن اُنهن ۾ هڪ سُر گونج جو مرڪز هوندو آهي ۽ اُنهيءَ سان گڏ ايندڙ ٻئي سُر ۾ گونج گهٽ هوندي آهي. اهڙي گهٽ گونج واري سُر کي نيم-سُر (Semi Vowel) چئبو آهي. هڪ اکر اندر جڏهن ڪنهن سادي سُر سان گڏ چپن جي وڌيڪ اوچائيءَ تي اُچاريل نيم-سُر هوندو آهي، تڏهن اهڙن ٻن گڏيل سُرن کي هڪ-اکرو ڏهرو سُر (Diphthong) چئبو آهي. ڪجهہ مثال ڏسو :-

اَيتُ (اَي+ تْ+ اُ)؛ سَيرُ (سْ + اَي+رْ+ اُ)؛ جَي (جْ + اَي).
اِنهن لفظن ۾ [اَي] جو اُچار هڪ-اکري ڏهري سُر وارو آهي.
اَوجُ (اَو + جْ + اُ)، مَوج (مْ + اَو + جْ + اَ)، سَو (سْ + اَو)، وينڊَو (وْ + ائي+ نْ+ ڊَ + اَو) ۾ [اَو] هڪ اکرو ڏهرو سُر آهي.

سنڌي ٻوليءَ ۾ [اَي] ۽ [اَو] جا اُچار، ڳالهائيندڙ پنهنجيءَ مرضيءَ مطابق (وِڪلپ سان) ڪڏهن سادن سُرن وانگر تہ ڪڏهن هڪ-اکرن ڏهرن سُرن وانگر پيا ڪندا آهن. ڪن ماڻهن جي اُچار ۾ تہ اِهي ترتيب ۾ ٻن لاڳيتن سُرن جي اُچار ۾ ٻُڌڻ ۾ ايندا آهن. اِنهن ٽنهي قسمن جي من ماني نموني ڪيل اُچارن جي ڪري لفظن جي معنيٰ ۾ ڪابہ تبديل ڪانہ ٿي ٿئي. اِنهيءَ مان ظاهر آهي تہ اُچارن جو اِهو فرق فقط ٻوليءَ جي آوازي سطح تي موجود آهي. پر ڌوني-ٽت واري سطح (Phonemic level) تي اِنهيءَ ڪي ٻوليءَ جي سرشتي ۾ معنيٰ جي خيال کان ڪابہ اهميت نہ آهي. اُوهين 'جَي'

لفظ ۾ ايندڙ [اَي] جو اُچار، هتي ڄاڻايل ٽنهي طريقن مان ڪنهڙي به طريقي ڪريو. [ɛ] اَي سادو سُر = هيٺيرو وچولو اَڳيون اَڻگول سُر؛ يا هڪ اَکرو ڏُهرو سُر [ə͡ɪ̯] ؛ يا [ə-ɪ] ٻن لاڳيتن سُرن جي ترتيب ـ تہ بہ لفظ جي معنيٰ ۾ فرق ڪونہ پوندو. ساڳيءَ طرح سَو يا ڀَو لفظن ۾ [اَو] جا بہ آسان ڪي اُچار ۾ ٽي نمونا ملن ٿا : (۱) سادو سُر [ɔ] هيٺيرو وچولو پويون گول سُر؛ (۲) [ə͡ʊ̯] هڪ اَکرو ڏُهرو سُر؛ (۳) [ə-ʊ] ترتيب ۾ اُچاريل بہ لاڳيتا سُر. اُچار جي اِنهيءَ فرق ڪري لفظن جي معنيٰ ۾ ڪوبہ فرق پيدا ڪونہ ٿو ٿئي.

اَرنيسٽ ٽرمپ پنهنجي سنڌي گرامر ۾ لکيو آهي تہ سنڌي ماڻهو عام طور ڳالهائڻ ۾ هڪ اَکرن ڏُهرن سُرن [i̯a] [âi] ۽ [u̯a] [a͡u] جو اُچار ٻن اَلڳ ايندڙ لاڳيتن سُرن وانگر ڪندا آهن:-

" Properly speaking there are no diphthongs in Sindhi, as little as in Prakrit; 'ai' is generally pronounced loosely as 'a-i', and 'au' as 'a-u'. The Sindhi, however, is somewhat tighter in its pronunciation and not quite so effeminate as the Prakrit, so that it will depend more or less on the option of the speaker, if he will contract 'ai' or 'au' into a real diphthong, or pronounce them separately as two distinct vowels. From the manner of writing, no safe conclusion can be drawn, as a fixed system of orthography is still a desideratum. It may however be laid down as a general rule, that the Sindhi ignores diphthongs and pronounces them as two distinct vowels. (p.vi)

" At the end of a word, no diphthong is admissible, and it always be pronounced a-u for the sake of inflection, as sa-u (hundred), ja-u (barley)." (p.vii)

Ernest Trumpp, Grammar of the Sindhi Language, Leipzig, 1872, Introduction, p.vi and vii.

لڇمڻ کوبچنداڻيءَ پنهنجي مقالي ۾ ٽرمپ جي اِنهيءَ راءِ ڪي رد ڪندي لکيو آهي تہ ممڪن آهي تہ سؤ سال اَڳہ ٽرمپ جي زماني ۾ سنڌي ماڻهو اِن طرح اُچار ڪندا هجن، پر هاڻوڪي سنڌيءَ ۾ [اَي] جو اُچار سادي سُر [ɛ] وارو ۽ [اَو] جو اُچار

هڪ اَکري ڏُهري سُرجوا [ɔ͡o̯ / ə͡i̯] ڪيو وڃي ٿو:-

" This might have been true in the speech of a century earlier, but at present, Sindhi has one simple vowel [ɛ]/ ɛ̃ / replacing Trumpp's / ai / and one falling diphthong [ə͡i̯ / ɔ͡o̯] / ɔ / in place of his / au /." (p.23)

Khubchandani Lachman Mulchand, The Phonology and Morphophonemics of Sindhi. [Unpublished thesis], 1961.

منهنجي ويچار ۾ ٽرمپ جو رايو هاڻي بہ [اَي] ۽ [اَو] جي اُچارن سان لاڳو ٿئي ٿو.

جڏهن آوازي سطح تي ڪن آوازن جا اُچار جدا جدا قسمن جا ملن ٿا، تڏهن اَسان کي اِها حقيقت جاچڻ گهرجي تہ ٻوليءَ جي وياڪرڻي سرشتي ۾ اُهي ڪهڙيءَ طرح ڪم ڪن ٿا. سنڌي ٻوليءَ ۾ جيڪي بہ روايتي ڍنگ جا وياڪرڻ لکيل آهن، اُنهن مان ڪنهن ۾ بہ اِسم جو ڦيرو سمجهائيندي هڪ-اکرن ڏُهرن سُرن [اَي] ۽ [اَو] ۾ ختم ٿيندڙ اِسم نہ ڏيکاريا ويا آهن. اِنهيءَ جو مُکيہ سبب اِهو آهي تہ اَهڙا لفظ ٻن لاڳيتن سُرن [اَ-ءِ] ۽ [اَ-ءُ] ۾ پورا ٿيندڙ ليکيا ويا آهن. اُنهن جو عدد ۽ حالت ۾ ڦيرو بہ نمبروار اِ ۽ اُ ۾ پورن ٿيندڙ اِسمن وانگر هوندو آهي. جيئن تہ، سَو (عدد واحد) ۽ سَوَ (عدد جمع)؛ ڀَو (عدد واحد) ۽ ڀَوَ (عدد جمع/ عام حالت عدد واحد). اِهي روپَ 'اُ' سُر ۾ ختم ٿيندڙ 'ٻارُ' اِسم جي روپن وانگر آهن. ڀَرلئہ (عدد واحد)، ڀَرليون (عدد جمع) جو ڦيرو بہ [اِ] ۾ پوري ٿيندڙ اِسم 'جاءِ' وانگر آهي.

سنڌي صورتخطيءَ ۾ بہ جن لفظن ۾ [اَي] يا [اَو] سُر هوندا آهن، اُنهن کي اَڪثر هِڪ اَکرو ڏُهرو سُر يا ڪُرم ۾ ايندڙ ٻہ سُر سمجهي لکيو ويندو آهي. اِنهيءَ ڪري اِنهن جي هجي ۾ الڳہ الڳہ نمونا ملن ٿا. جيئن تہ ـــ اَيت-اَئت؛ جَيرام-جئرام؛ جَي-جئہ؛ سَو-سَئُہ، ڀَو-ڀئُہ.

سنڌيءَ ۾ سُرن جي ورڇ (Distribution) جي خيال کان بہ اِهو طريقو بهتر آهي تہ اُنهيءَ ۾ ڌوني-تنتن واري سطح تي ڏہ سُر

ليڪن. آوازي سطح تي اُنهن ۾ اٺ سادا سُر ۽ ٻه هڪ اڪرا ڏهرا سُر (Diphthongs) آهن.

سُرن جو فرق ڏيکاريندڙ لفظ

سُرن جي اُچار ۾ فرق ڏيکاريندڙ لفظن جا ڪجھ مثال هتي ڏجن ٿا. اُنهن مان اِهو ٻه ظاهر آهي ته جيڪڏهن سُرن جو صحيح اُچار نه ڪبو، ته لفظن جي معنيٰ بدلجي ويندي.

(١) لفظن جي شروع ۾ علحدا سُر :

/اَ/ : /آ/	اَٽو	(ڪڻڪ وغيره جو پيٺل اَٽو)
	آٽو	(ضد، هوڏ)
/اِ/ : /اِي/	اِٽ	(گڏھ جي لت جو ڏڪ)
	اِيٽ	(تاش جي پتي جو هڪ قسم)
/اُ/ : /اوُ/	اُٽي	(اُيي بينل)
	اوُٽي	(دوستي ٽوڙڻ، ڪِٽي ڪرڻ)
/اي/:/اَي/	ايسي	(هيسٽائين)
	اَيسي	(نِڄ، اڻ-گڏيل، جيئن اَيسي پالڪ)
/او/ : /اَو/	اوٽي	(اُٺ هڪليندڙ، جتُ)
	اَوٽي	(ميري، گدلي)

(٢) لفظ جي وچ ۾ علحدا سُر

سَرَ (لڙ، جهالر)؛ **سارَ** (يادگيري/سنڀال)؛ **سِرَ** (مٽيءَ جي سِر-Brick)؛ **سيرَ** (ندي/درياھ جي وچ پاڻيءَ جو وهڪرو)؛ **سُرَ** (لئدار آواز)؛ **سوُر** (درد، پيڙا)؛**سيرَ**(هڪ سير جي وزن جي تورَ)؛ **سَير**(سفر/گهمڻ)؛ **سورَ**(چورڻ/هٿائڻ جو ڪم)؛ **سَورَ** (سِڄ جو منڊل).

(٣) لفظ جي آخر ۾ علحدا سُر

ڪٽَ (چارپائي، منجي)؛ ڪٽا (ڪٽي سواد وارا)؛ ڪٽِ (ڪٽاڻ)؛ ڪٽِي (ڏوبي)؛ ڪٽُ (سوپ حاصل ڪر)؛ ڪٽوُ (ڪٽندڙ)؛ ڪٽي (سوپ پائي)؛ ڪٽو (ڪٽي ذائقي وارو).

/اي/ ، /اَي/ : /او/ : /اَو/ – جي (جيڪڏهن)؛ جَي (فتح، سوپ)؛ جو (سَندو)؛ جَو (اَناج جو قسم).

سُرن بابت وڌيڪ ڄاڻ

(۱) بنيادي يا معياري سُر (Cardinal Vowels)

هتي سُرن جي ورهاست جنهن نموني سمجهائي ويئي آهي، اُنهيءَ موجب سُرن جا ڪُل ٻائيتاليهه قسم آهن. اَميريڪي ڏوني وگيان جي ماهرن اِهو طريقو اَپنايو آهي. ٻئي طرف برطانيه ۽ ڪن ٻين ملڪن جا ماهر ڄڀ جي اوچائيءَ جي خيال کان فقط چار سطحون مقرر ڪرڻ نيڪ ٿا سمجهن. اُنهن سطحن تي اَڳين ۽ پوين سُرن کي مقرر ڪري، اُنهن کي بنيادي يا معياري(Cardinal/ Standard) سُر ٿا سڏين. سندن ويچار ۾ اُنهن سان پيٽ ڪندي، اسين ڪنهن به ٻوليءَ جا سُر سمجهائي سگهون ٿا ته اُنهن جو اُچار بنيادي سُرن واري جڳهه تي آهي يا اُنهن کان ڪي قدر مٿي، هيٺ، اڳتي يا پوئتي آهي. بنيادي سُرن جو چارٽ ۽ ٽيڪنيڪي نالا هن ريت آهن :-

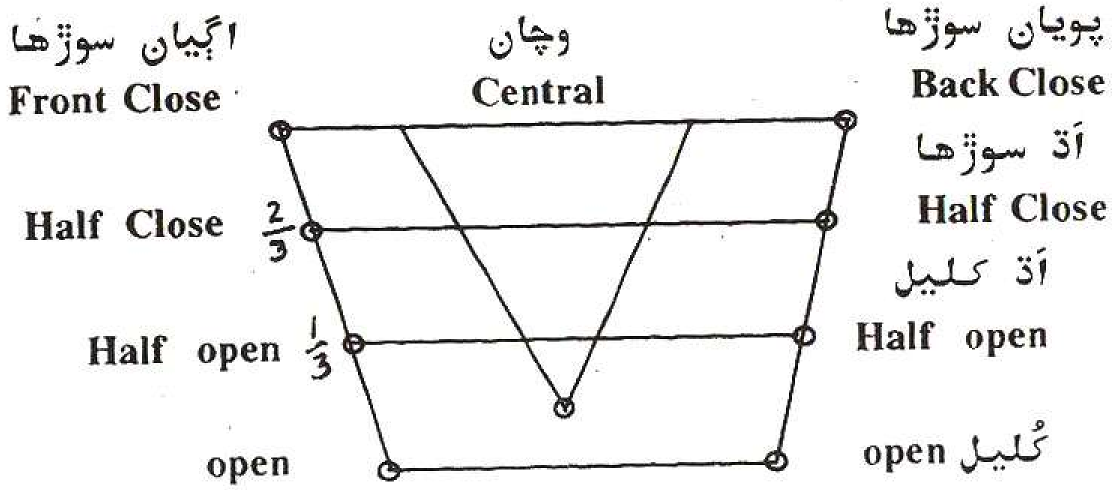

(۲) نڪانوان سُر ۽ گهٽائپ (Nasal Vowels & Nasalization)

سُرن جو اُچار مُک يعني وات مان ٿي سگهي ٿو يا وات سان گڏ نڪ مان به ٿي سگهي ٿو. جڏهن نرم تارون مٿي ٿي نڪانئين خال جو لنگهه بند ڪري ڇڏي ٿو، تڏهن جن سُرن جو اُچار ڪجي ٿو، اُنهن کي وات وارا يا مُڪانوان سُر (Oral Vowels) چئجي ٿو.

تو. ٻئي طرف جڏهن نرم تارونءَ جي هيٺ هئڻ ڪري نڪائين
کال جو لنگهه کُليل هوندو آهي، تڏهن هوا وات سان گڏ نڪ مان
بہ ٻاهر نڪرندي آهي. اَهڙيءَ حالت ۾ جن سُرن جو اُچار ڪجي
تو، اُنهن کي نڪانوان سُر (Nasal Vowels) چئبو آهي. جيئن تہ،
'سا' (اُها) لفظ جي اُچار ۾ [آ] مُکائون سُر آهي. پر 'سان' (ساڻ/
گڏ) لفظ جي اُچار ۾ [آن] نڪائون سُر آهي. اَسي (٨٠) ۾ [اَ]
۽ [اِي] سُر مُکانوان آهن. پر 'اَسين' (असीं)[əsĩ] ۾ فقط آخري
سُر [اِين- ĩ] (ईं) نڪائون آهي. اِنهن مثالن مان اِهو صاف ظاهر
آهي تہ سنڌيءَ ۾ نڪائين اُچار جي ڪري لفظ جي معنيٰ
بدلجي ويندي آهي.

جن لفظن ۾ اَنوناسڪ يعني نڪ جي اُچار وارا وينجن
(Nasal Consonants) هوندا آهن، اُنهن ۾ گهڻو ڪري اُنهن جي اَثر
ڪري سندن پر وارن سُرن جي اُچار ۾ بہ گهٽائپ(Nasalization) جو
اثر اچي ويندو آهي. جيئن تہ ـــ سنڌيءَ ۾ 'مُڱ' لفظ ۾ [مُ]
۽ [ڱ] جي اثر ڪري اُنهن جي پنيان ايندڙ سُرن جو اُچار بہ گهڻو
تي پيو آهي. [ڻ ڃ ڱ] اَنوناسڪ وينجنن ۾ گهٽائپ وڌيڪ
آهي، اِنهيءَ ڪري اُنهن جي اڳيان پُٺيان لفظ ۾ جيڪي بہ سُر
ايندا آهن، سي بہ اُچار ۾ گهٽا تي پوندا آهن. پر [نْ مْ]
وينجنن جي گهٽائپ گهٽ هئڻ ڪري ڪيترين حالتن ۾ اُنهن
جي پر وارا سُر گهٽا نتا اُچارجن. جيئن تہ ـ نالو، نيرو، ميرو،
ماءُ لفظن ۾ سُرن تي اَنوناسِڪ وينجنن جو اَثر نتو پوي. پر
نندو، مُندُ لفظن ۾ [نْ] ۽ [مْ] کان پوءِ ايندڙ سُرن [اَن] ۽
[اُن] جا اُچار گهٽا تي پون تا. ضرورت پوڻ تي اُچارن ۾ گهٽ
يا وڌ گهٽائپ جو اثر سمجهائڻ گهرجي. ٻيا ڪجهہ مثال ڏسو:
نائي (حجام) : نائين (نائين نمبر واري Ninth)؛ مي (مئي May مهنو)
۾ [mẽ] (اَندر، منجهہ).

(رومن لپيءَ ۾ نڪائون سُر ڏيکارڻ لاءِ، سُر جي نشانيءَ مٿان نڪائين
اُچار جي نشاني /~/ لکبي آهي. جيئن تہ ã , ĩ , ũ

(٣) سُرن جون ٻيون خاصيتون

اُچارن جي خيال کان سُرن جون ڪجهہ ٻيون خاصيتون

هتي ڏجن ٿيون. اِهي فقط آوازي سطح تي آهن يعني اُچارن کي سهج-سُڀاويڪ بڻائين ٿيون. اِنهن جي ڪري لفظن جي معنيٰ ۾ ڪوبہ فرق نٿو پوي.

(الف) اَ، اِ، اُ ننڍا سُر آهن ۽ اُنهن جي ڀيٽ ۾ آ، اِي، اوُ، اَي ۽ او ڊگها سُر آهن. ڊگهن سُرن جي اُچار ۾ ڪي قدر وڌيڪ وقت لڳندو آهي. سنڌيءَ ۾ اِ ۽ اُ سُر لفظ جي آخر ۾ تمام هلڪا ڍرا ٿي ويندا آهن. تيز رفتار ۾ ڳالهائڻ سان اِهي سُر بلڪل گُم ٿي ويندا آهن. جيئن تہ - [راتِ] - [راتْ] ؛ [ٻارُ] -[ٻارْ] . ڊگها سُر لفظ جي آخر ۾ اُچارڻ ۾ ڊگهيرا ٿي وڃن ٿا. 'پيتي' [پْ+ اِي+تْ +اِي :] ؛ پورو [پْ +او + رْ+او :] . ڊگهن مٿين سُرن جي اُچار ۾ جيڪي جون مشڪون وڌيڪ سيٽجي ويندڙيون آهن. سُر جي ڊيگهہ (Length) ڏيکارڻ لاءِ رومن لپيءَ ۾ [:] نشاني سُر پٺيان لڳائبي آهي، جيئن تہ [a :] ، [u :].

(ب) جڏهن لفظ ۾ ساڳيا سُر لاڳيتا ايندا آهن، تہ اُنهن جي اُچار ۾ ٻنهي سُرن جي وچ ۾ آوازي پردن ۾ تناءُ پيدا ٿيندو آهي، جنهن کي [?] نشانيءَ سان ڏيکاربو آهي.

مُئُس — [مْ + اُ + ?اُ + سْ + اِ] [mʊ?ʊsɪ]

اَسِينئِي — [اَ + سْ + اِي + نْ +?اِي] [??] [əsĩ?ĩ]

(ب) [اُ] جي پٺيان لاڳيتو ٻيو سُر اَچڻ تي ٻنهي سُرن جي وچ ۾ [وْ] جو گسڪي وارو آواز (شُرتي-Glide) ٻڌڻ ۾ ايندو آهي. جيئن تہ - هُئا ~ هُوا [هْ + اُ + وْ + آ]. [اِ] جي پُٺيان ٻيو سُر لاڳيتو اَچڻ تي ٻنهي سُرن جي وچ ۾ [يْ] جو گِسڪي وارو آواز پاڻمُرادو پيدا ٿيندو آهي :-

ٿِئَڻُ ~ ٿِيَڻُ [ٿْ + اِ + يْ + اَ + ڻْ + اُ]

جِئان ~ جِيان [جْ + اِ + يْ + آن].

(٦)

سنڌيءَ ۾ وينجنن جو سرشتو

وينجنن جي ورهاست جا اُصول

اُچارن جي خيال کان وينجن آوازن کي هينين ڪسوٽين جي آڌار تي جدا جدا ورگن ۾ ورهايو ويندو آهي :-

(١) اُچار-جاءِ (Place of articulation) : اُها جاءِ جتي آواز جو اُچار پيدا ٿئي ٿو.

(٢) اُچار جو طريقو (Manner of articulation) : آواز پيدا ٿيڻ جو طريقو.

(٣) آوازي پردن جي بيهڪ (Position of Vocal Chords)

اِنهيءَ کان سواءِ آواز جي اُچار وقت 'آواز سان گڏ هوا ڪيتري مقدار ۾ ٻاهر نڪري ٿي، اُها فقط وات واري خال مان يا اُن سان گڏ نڪ واري خال مان به ٻاهر نڪري ٿي، اِنهن ڳالهين کي به آواز جو قسم سمجهائڻ وقت ڌيان ۾ رکبو آهي.

سنڌيءَ ۾ وينجن ڌوني-تت (Consonant Phonemes)

سنڌي ٻوليءَ ۾ وينجن ڌوني-تت هيٺ ڏنل چارٽ ۾ ڏيکاريا ويا آهن.

اُچار جاءِ ← / اُچار جو طريقو ↓	ورگ ← (طبقو)	چپن وارا Labial	ڏندانوان Dental	مورڌني Retroflex	سخت تارونءَ وارا Palatal	نــرم تارونءَ وارا Velar	نِڙگهتي Glottal
خارجي ڌماڪيدار (Explosives)	ڪنور اُوسرگي	پ	ت	ٽ	چ	ڪ	-
	ڪنور وِسرگي	ڦ	ٿ	ٺ	ڇ	ک	-
	ڪومل اُوسرگي	ب	د	ڊ	ج	گ	-
	ڪومل وسرگي	ڀ	ڌ	ڍ	جھ	گھ	-
داخلي ڌماڪيدار (Implosives)	ڪومل(گهوش)	ٻ	-	ڏ	ڄ	ڳ	-
نڪانوان (Nasals)	ڪومل(گهوش)	م	ن	ڻ	ڃ	ڱ	-
گهڪيدار (Fricatives)	ڪنور(اگهوش)	ف	س	-	ش	خ	ه
	ڪومل(گهوش)	-	ز	-	-	غ	-
پاسيرا (Laterals)	ڪومل(گهوش)	-	ل	-	-	-	-
هڪ-ڌڪا/لرزشي (Flapped or Trills)	ڪومل(گهوش)	-	ر	ڙ	-	-	-
نيم-سُر (Semi-Vowels)	ڪومل(گهوش)	و	-	-	ي	-	-

هن چارٽ مان ظاهر آهي تہ سنڌي ٻوليءَ ۾ وينجن ڌوني-تنتن جي سرشتي ۾ اُچار-جاءِ جي خيال کان ڇهن قسمن جا وينجن آهن : (۱) چپن وارا، (۲) ڏندانوان، (۳) مُورڌني، (۴) سخت تارونءَ وارا، (۵) نرم تارونءَ وارا، (٦) نِڙگهتي.

اُچار جي طريقي جي لحاظ کان وينجنن جا ست قسم آهن:-

(۱) خارجي ڏماڪيدار (۲) داخلي ڏماڪيدار، (۳) نڪانوان، (۴) گهڪيدار، (۵) پاسيرا، (٦) هڪ ڏڪا، (۷) نيم-سُر.

خارجي ڏماڪيدار وينجن، نڙگهٽ کي ڇڏي، ٻيءَ هرهڪ اُچار-جاءِ تي ڪنور (اَگهوش) ۽ ڪومل (گهوش)، اَوسرگي ۽ وِسرگي اُچار جو فرق ڏيکارين ٿا. داخلي ڏماڪيدار وينجن سڀ ڪومل آهن ۽ اُنهن ۾ ڏندائون وينجن نہ هئڻ ڪري پئٽرن ۾ خال پيدا ٿي پيو آهي. هر هڪ اُچار-جاءِ واري وينجن جي ورگ ۾ نڪائون وينجن بہ آهي. گهڪيدار وينجنن جي اُچار ۾ فقط س-ز، خ-غ وينجن ڪنور ۽ ڪومل جو فرق ڏيکارين ٿا.

وينجن ڏوَني-تتن جي اِنهيءَ سرشتي کي گراف ذريعي صفحہ 69 تي سمجهايو ويو آهي.

وينجن ڏوَني-تتن جي پرک.

هتي اَهڙن لفظن جا ڪجهہ مثال ڏنا ويا آهن، جن جي آوازن ۾ گهٽ ۾ گهٽ فرق آهي. اِنهيءَ مان ظاهر آهي تہ اُچار ۾ علحدا وينجن معنيٰ ۾ فرق آڻين ٿا. اِن ڪري اِهي ڏوَني-تت آهن.

(۱) پَري (اَپڇرا) - ڦري (ڪيلي جي ڦري) - ٻري (زمين جو يري (وزن، بار) - ٻري (جلي) - تري (پاڻيءَ ۾ تري ڪري) - ٽري (ٽر ضلعي جو) - دري (ٻرڪي) - ڏري (رکي) - ٿري (پري وڃي) - ڊڙي (ڏڪ هڻي) - ڍري (هيٺ لٿي، ڍلي) - ڏري (رڙي) - ڇري (پڳلي) - ڇڙي (اَڪيلي،لڪڻ)، جري (جل/پاڻيءَ جي)، جهري (ٽپڪي) - ڄري (جلي) - ڪڙي (ڇلو، ڪُنڊي)، کري(خراب ٿي ڪري)، گهڙي (اَڍائي ڪلاڪن جو وقت)، ڳري (وزندار).

(٢) داخلي ڌماڪيدار وينجن

/ٻ/	:	ٻارو (ٻار لفظ جو حالت ندا)	کٻو (ڏائو)
/ڏ/	:	ڏارو (ڏريل اناج)	کڏو (کڏ)
/ڄ/	:	ڄارو (ڄاري)	کڄو (کڄي وڃو)
/ڳ/	:	ڳارو (ڳاٽيانو پدارت)	کڳو (مڇيءَ جو قسم)

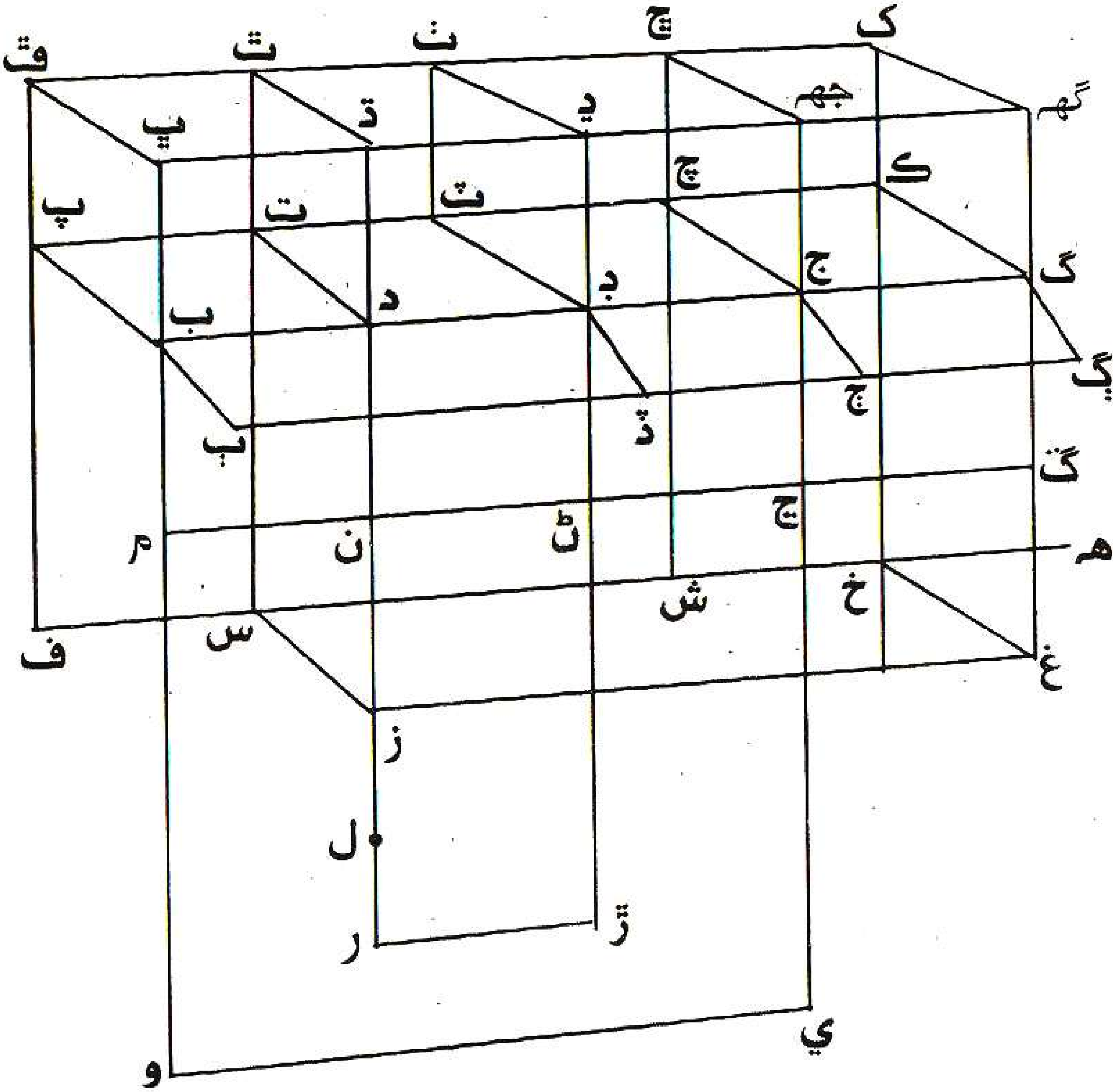

سنڌيءَ ۾ وينجن ڌوني - تنن جو سرشتو

(٣) داخلي ۽ خارجي ٺماڪيدار وينجن

/ب/:/ٻ/ بارُ (وزن، بوجهو) : ٻارُ (ٻالڪ)
رب (خدا) : رَٻَ (پتڙي ڪچٽي)

/د/:/ڊ/:/ڏ/ دائي (آيا)؛ ڊائي (فريم) : ڏائي (ڪابي)
پد (عهدو)؛ پَڊُ (بيابان، ميدان)، پڏ(ٻتاڪ هڻڻُ)

/ج/ : /ڄ/ جَمُ (يمراج) ؛ ڄمُ (جنم، پيدائش)

/گ/ : /ڳ/ گِلا (نِندا)؛ ڳِلا (ڳِل، ڳِتا)

(٤) گهڪيدار وينجن

/ ف س ز ش خ/ : فالَ (سوڻ)، سالَ (وَرهَ)، زالَ (عورت)،
شال (لوئي)، خال (وِٿي)

/ غ هہ / : غارَ (غفا)، هارَ (مالائون؛ شِڪستَ)

(٥) پاسيرا ۽ هڪ-ڌَڪا وينجن

/ل/ : /ر/ لَتڻُ (متي وجهڻ)، رٽڻ (ياد ڪرڻ)
پَلُ (ڪِن-پل)، پَرُ (ڪنيُ)

/ر/ : /ڙ/ ري (ڪان سواءِ، بنا)، ڙي (آڙي)
ماري (شڪاري)، ماڙي (منزل)

(٦) نيم سُر

/ي/ : /و/ يارَ (دوستَ)، وار (زلف، هفتي جو ڏينهن)
مايا (پرم، پُلائو)، ماوا (مِٺائيءَ جو قسم)

(٧) خارجي ٺماڪيدار وينجن ۽ گهڪيدار وينجن

/ق/ : /ف/ قُتي(ڪپهہ جو گل)، فوُتي (هڪ فوٽ جي ماپَ)
ڪقّ (بلغم) - ڪف (قميس جو ڪف)

/ج/ : /ز/ جاري (شروع) - زاري (روئڻ-پٽڻ)
راجا (بادشاه) - رازا (مستري، عمارت اَڏيندڙ)

/ڪ/ : /خ/ ڪامي (جلي) - خامي (گهٽتائي)
سَڪي (ساهيڙي) - سخي (درياھ دل، داتا)

/گ/ : /غ/ گم (ڄاڻ، سَمَڪ) - غم (ڏک/دک، سور)
بيگم (مَلِڪه) - بيغم (غم رهِت)

(٨) نڪانوان وينجن

/م/ : مَمَ (جانور جو هڪ قِسم)	مَمي (ماءُ)
/ن/ : مَنَ (دل، هردو)	مَني (ويرج، ذات)
/ڻ/ : مَڻ (مڻ جي تور)	مَڻي (رتن)
/ڃ/ : مَڃ (ڪنوار جو طرف)	مَڃي (قبول ڪري)
/ڱ/ : مَڱ (مڱيل ڇوڪري)	مَڱي (مڱڻوتيل ڇوڪري)

هتي ڏنل مثالن مان ظاهر آهي تہ جيڪڏهن لفظن جا اُچار صحيح نموني نہ ڪبا، تہ اُنهن جي معنيٰ بدلجي ويندي. اَڄ ڪالهہ يارن ۾ نؤجوان پيڙهيءَ جا گهڻيئي سنڌي، جيڪي اَنگريزي ۽ غير-سنڌي ماڌيم (medium) وارن اسڪولن ۾ پڙهن ٿا، اُهي /خ/ کي /ڪ/ ۽ /غ/ کي /گ/ ڪري اُچارين ٿا. ساڳيءَ طرح، سنڌيءَ جي داخلي ڌماڪيدار وينجنن جي اُچارن ۾ بہ هوُ /ڳ/ کي /گ/، /ڄ/ کي /ج/، /ڏ/ کي /ڊ-د/، /ٻ/ کي /ب/ ڪري اُچارين ٿا. اَهڙن ٻارن کي صحيح اُچارن جو اَڀياس ڪرائڻ لاءِ هتي ڏنل لفظن جا مثال گهڻي مدد ڪري سگهن ٿا. سنڌي سيکاريندڙن کي گهرجي تہ اَهڙن قسمن جا ٻيا بہ اُچار جي گهٽ فرق وارا لفظ ڳولهي، ٻارن کي اُنهن جي صحيح اُچارن جو اَڀياس ڪرائين.

وينجنن جي اُچارڻ بابت سمجهاڻي

(١) خارجي ڌماڪيدار وينجن : سڀ خارجي ڌماڪيدار وينجن ڦڦڙن مان وات واري خال ڏانهن ايندڙ هوا جي وهڪري کي اُچار-جاءِ تي روڪڻ سان پيدا ٿيندا آهن. اِنهن جي اُچار وقت ٽي حالتون هونديون آهن. پهرين : اُچاريندڙ عضوي جو اُچار-جاءِ طرف وڌڻ؛ ٻين : اُچار-جاءِ ، ان لڳي هوا جي وهڪري کي روڪڻ (اِها رڪاوٽ يا بندش هڪ سيڪنڊ جي بہ تمام ننڍڙي ڀاڱي تائين مس هوندي آهي)؛ ٽين : رڪاوٽ جو هٽڻ. اِنهيءَ بندش هٽڻ شرط آواز ڌماڪي سان پيدا ٿيندو آهي.

ڇپن وارن وينجنن جي اُچار ۾ هينيون ڇپُ مٿئين ڇپَ سان لڳي هوا کي روڪي ٿو. پوءِ جيئن ئي اُهو الڳ ٿئي ٿو، تيئن ئي

آواز پيدا ٿئي ٿو. اوهين [پ] جي اُچار ڪرڻ جو تجربو ڪري ڏسو. اوهين ڏسندا ته جيستائين چپ جدا نه ٿيا آهن، تيستائين آواز جو اُچار نٿو ٿئي. ڏندن وارن يا ڏندانون وينجنن ۾ جڀ جي نوڪ مٿين اڳين ڏندن سان ڇنيان لڳي هوا کي روڪي ٿي.

مورڌني وينجنن جي اُچار ۾ جڀ جي نوڪ سخت تارونءَ وٽ مُڙي ٿي، پوءِ اُن جو هيٺيون پاسو سخت تارونءَ سان لڳي هوا کي روڪي ٿو.

سخت تارونءَ وارن وينجنن ۾ جڀ-ڦرُ سخت تارونءَ جي اڳئين حصي سان لڳي هوا کي روڪي ٿو. نرم تارونءَ وارن وينجنن جي اُچار ۾ جڀ جو پٺيون پاڱو، نرم تارونءَ سان لڳي هوا کي روڪي ٿو.

ڪنور يا اگهوش (voiceless) وينجنن جي اُچار ۾ آوازي پردن (vocal cords) جي وچ وارو لنگهه ڪليل ۽ ويڪرو هوندو آهي، جنهن ڪري هوا ڪنهن به رڪاوٽ کان سواءِ اُتان لنگهي ٿي وڃي. پر ڪومل يا گهوش وينجنن جي اُچار ۾ آوازي پردن جي وچ ۾ لنگهه سوڙهو ٿي ويندو آهي ۽ هوا اُنهن جي ڪنارن کي لرزش ۾ آڻيندي آهي، جنهن ڪري گونج يعني گهوش (voice) پيدا ٿيندو آهي.

وسرگي (Aspirated) ۽ اَوسرگي(Unaspirated) وينجنن جي وچ ۾ ڪهڙو فرق آهي؟ جڏهن اُچار-جاءِ وٽ ڪا رڪاوٽ هٽي ٿي، تڏهن هوا جيڪڏهن گهڻي مقدار ۾ ۽ ڦوڪ سان ٻاهر نڪري ٿي ته اُهي آواز وسرگي سڏجن ٿا. اوهين پنهنجي هٿ جي پُٺي چپن جي بلڪل ويجهو آڻي [پ] ۽ [ڦ]، [ب] ۽ [ڀ] جا اُچار ڪريو. اوهان کي هڪدم محسوس ٿيندو ته [ڦ] ۽ [ڀ] جي اُچار ۾ هوا گهڻي زور سان ۽ ڦوڪ سان ٻاهر نڪري ٿي. ٻئي طرف [پ] ۽ [ب] جي اُچار وقت هوا ۾ اُن طرح جي ڦوڪ نه آهي. اِنهيءَ ڪري اَهڙن آوازن کي اَوسرگي چئجي ٿو.

وينجنن جي اُچار-جاءِ سُڃاڻڻ جو آسان طريقو اِهو آهي ته اوهين وينجنن جي اڳيان [اَ] جو سُر ملائي اُچار ڪريو. جيئن ته - اَپ، اَت، اَچ، اَڪ. اُچارڻ کان پوءِ رڪاوٽ کي هڪدم نه هٽايو. اُن حالت ۾ اوهان کي هڪدم معلوم ٿيندو ته جڀ جو ڪهڙو پاڱو وات جي ڇت ۾ ڪهڙيءَ جاءِ سان لڳي آواز جو اُچار پيدا ڪري ٿو.

(٢) داخلي ڏماڪيدار وينجن (Implosives)

بندشي يا ڏماڪيدار وينجن جي اُچار ۾ اُچاريندڙ عضوو جنهن اُچار-جاءِ سان لڳي ڦڦڙن مان ايندڙ هوا کي ڪن-پل لاءِ روڪي ٿو، اُتان کان وٺي ڦڦڙن تائين جيڪو سڄو هوا جو لنگهه آهي، تنهن کي هوا جي ڪوٺي (chamber) به چئبو آهي. اُنهيءَ جي اَندرين آخري حد ڦڦڙ آهن، ته ٻاهرين حد اُچار-جاءِ آهي، جتي هوا ۾ رڪاوٽ وڌي ويندي آهي.

هاڻي اُچو ته ڏسون ته داخلي ڏماڪيدار وينجنن جي حالت ۾ هوا جي ڪوٺي ڪهڙي نموني ڪم ڪري. داخلي ڏماڪيدار وينجنن جي اُچار ۾ ٻاهرين هوا وات ۾ چوسي اَندر ڇڪجي ٿي. اِنهيءَ ڪري ڪن ماهرن اِنهن کي چوسٽا وينجن (suction stops) نالو ڏنو آهي. وات ۾ جيڪا هوا چوسي ويئي آهي، اُنهيءَ کي اُچار-جاءِ وٽ روڪي هوا جي ڪوٺيءَ جي ٻاهرين حد بڻائي وڃي ٿي. جيئن ته [ٻ] وينجن جي اُچار ۾ ٻاهرين حد چپن وٽ آهي، [ڄ] جي اُچار ۾ سخت تارونءَ وٽ، [ڏ] جي اُچار ۾ سخت تارونءَ جي اڳئين حصي يعني ”مُورڙا“ وٽ ۽ [ڳ] جي اُچار ۾ نرم تارونءَ وٽ آهي. اِنهن چئن ئي چوسٽن وينجنن جي اُچار ۾ اَندريون چوڙ نِڙگهٽ وٽ آهي. وات ۾ ٻاهرين هوا چوسڻ وقت ساڳئي وقت نڙگهٽ تورڙو هيٺ پرو ٿي وڃي ٿو. اِنهيءَ ڪري هوا جي ڪوٺيءَ ۾ اَڳي ئي موجود هوا کي ڪي قدر موڪري يا کُلاصي جاءِ ملي ٿي وڃي. اِهو ئي سبب آهي جو ٻاهرين هوا کي چوسڻ وقت هوا-ڪوٺيءَ ۾ اُن کي اَندر داخل ٿيڻ لاءِ ڪجهه جڳهه ملي ٿي. وينجنن جو اُچار تڏهن ٿو پيدا ٿئي، جڏهن اُچار جاءِ وٽ هوا جي رڪاوٽ کي هٽائجي ٿو. رڪاوٽ هٽڻ سان گڏوگڏ نڙگهٽ ۾ اُچار پردا (vocal cords) به ڪي قدر کلي پون ٿا. اِنهيءَ ڪري هوا پردن جي ڪناري کي لرزش ۾ آڻيندي ڦڦڙن طرف وڃي ٿي. اِهو ئي سبب آهي جو اِهي چار ئي وينجن گهوش يعني گونج وارا آهن.

اَوهين [ٻ] جو اُچار ڪرڻ سان چوسٽن آوازن جي پيدا ٿيڻ جو تجربو ڪري سگهو ٿا. سنهي ٽِشوُ پيپر جي هڪ ننڍي ٽڪر کي چپن جي ويجهو هٿن سان هلڪو جهليو. اَوهين [ٻ] جي اُچار ۾ ڏسندا ته هوا وات مان نڪري اُن پني کي چپن کان ڪي قدر پريرو ڌڪي ٿي.

اُن کان پوءِ وري [پ] جو اُچار ڪريو. اِنهيءَ ۾ ڏسندا تہ اُهو سنهي پني جو ٽڪرو اُچارڻ وقت چپن سان ٿو وڃي لڳي. اِنهيءَ مان ثابت ٿئي ٿو تہ هوا ڪي [پ] جي اُچار وقت اَندر چوسيو ويو آهي. هوا چوسڻ شرط چپ بند ٿي وڃن ٿا ۽ نڙگهٽ بہ ٿورو هيٺ تي جهڪي هوا- ڪوٺيءَ ۾ داخل ٿيڻ لاءِ چوسيل هوا کي جڳهہ ٿو ڏئي. جيئن ئي چپ کلن ٿا تہ نڙگهٽ ۾ بہ آوازي پردن جو لنگهہ کلي پوي ٿو. آوازي پردن جا ڪنارا لرزش ۾ اَچي، ڦڦڙن ڏانهن ويندڙ ٻاهرين هوا ۾ گونج ٿا پيدا ڪن. چپن جي هڪ ٻئي کان جدا ٿيڻ تي ڌماڪي سان [ٻ] جو آواز پيدا ٿئي ٿو. اِنهيءَ ساڳئي طريقي سان الڳہ الڳہ اُچار-جاين تي [ڏ]، [ڄ] ۽ [ڳ] جا آواز پيدا ٿين ٿا.

نڪانوان وينجن (Nasal Consonants)

مُک وارن (oral) وينجنن جي اُچار ۾ نڪائين خال جو لنگهہ نرم تارونءَ جي متي هئڻ ڪري بند هوندو آهي. اِنهيءَ ڪري ڦڦڙن واري هوا فقط وات واري خال ذريعي ٻاهر نڪري ويندي آهي. ٻئي طرف جڏهن نڪائين وينجن جو اُچار ڪجي ٿو، تڏهن وات ۾ اُچار جاءِ وٽ هوا جي وهڪري ۾ پيدا ٿيل رڪاوٽ هٽڻ شرط، آواز جو ڌماڪو ٿيڻ سان گڏوگڏ، نڪائين خال وارو لنگهہ بہ نرم تارونءَ جي هيٺ ٿيڻ ڪري کلي ٿو پوي. اِنهيءَ ڪري هوا ساڳئي وقت وات ۽ نڪ مان ٻاهر نڪري ٿي وڃي. نڪ واري خال مان هوا جي وهڪري ۾ جيڪا گونج يا پڙاڏو پيدا ٿئي ٿو، اُنهيءَ جو اثر وات ۾ پيدا ٿيل آواز تي بہ پوي ٿو. اِنهيءَ طريقي سان سنڌيءَ ۾ پنج نڪانوان آواز اُچاريا وڃن ٿا.

اَوهين پرک ڪرڻ لاءِ [م] جو اُچار ڪري ڏسو. [م] جي آواز ۾ هيٺئين چپ سان مٿئين چپ جي لڳڻ ڪري، ڦڦڙن مان ايندڙ هوا ۾ ڪن پل لاءِ رڪاوٽ پيدا ٿئي ٿي. جيڪڏهن اَسين اِن رڪاوٽ کي قائم رکي، [م] کي ڊگهو اُچارڻ جي ڪوشش ڪنداسين تہ فقط [م] سان مشابهت رکندڙ نڪائين خال ۾ گونج وارو پڙاڏو پيو پيدا ٿيندو. اِن حالت ۾ هوا فقط ناسن رستي ٻاهر نڪرندي. پر جيئن ئي اَسان چپن کي جدا ڪيو، تہ اُتي هڪدم [م] جو آواز ڌماڪي سان پيدا ٿيو.

[ڻ] جي اُچار تي جيڪڏهن باريڪيءَ سان غور ڪجي تہ معلوم ٿيندو تہ اُچار جي لحاظ کان اُهو [ڙ ن] جي وڌيڪ ويجهو آهي. اِنهيءَ مُوڙدني نڪانئين آواز ۾ جيڀ جهوڪ مُڙي سخت تارونءَ جي اڳئين ڀاڱي کي هڪ دفعو ڌڪ يا ٽڪر هڻي هڪدم الڳ هٽي ٿي وڃي. اَهڙيءَ حالت ۾ هوا جيڀ-نوڪ جي ٻنهي پاسن کان نڪرڻ سان گڏوگڏ نڪ رستي بہ نڪري ٿي. اِنهيءَ ڪري [ڻ] جي اُچار وقت ٻين ڌماڪيدار وينجنن وانگر وات ۾ هوا جي وهڪري ۾ مڪمل طور رڪاوٽ پيدا ڪانہ ٿي ٿئي.

گهڪيدار وينجن (Fricatives)

[ف] جي اُچار ۾ هينيون چپُ مٿين اڳين ڏندن جي نوڪن سان لڳي ٿو. پر اُنهن جو ڇهاءُ ايترو هلڪو آهي جو هوا گهڪي سان ٻاهر نڪري وڃي ٿي. /س/ اَگهوش آهي يعني اُن جي اُچار ۾ آوازي پردا لرزش ۾ نٿا اَچن، پر /ز/ جي اُچار ۾ اُهي لرزش ۾ اَچي آواز ۾ گهوش يعني گونج پيدا ڪن ٿا.

/ش/ جي اُچار ۾، جيڀ جو وچون حصو سخت تارونءَ جي ويجهو وڃي سوڙهو لنگهہ ناهي ٿو. اِن ڪري هوا گهڪي سان ٻاهر نڪري ٿي. اُن ۾ آوازي پردا لرزش ۾ نٿا اَچن.

/خ/ ۽ /غ/ نرم تارونءَ وارا گهڪيدار وينجن آهن. اِنهن جي اُچار ۾ جيڀ جو پٺيون ڀاڱو نرم تارونءَ جي ويجهو وڃي هوا جي لنگهہ کي سوڙهو ڪري ٿو. اِن ڪري هوا گهڪي سان ٻاهر نڪري ٿي. /خ/ اَگهوش وينجن آهي تہ /غ/ گهوش آهي.

/هہ/ جي اُچار ۾ نڙگهٽ ۾ آوازي پردا ڪي قدر هڪ ٻئي جي ويجهو اَچي، سوڙهو لنگهہ ناهين ٿا. پر اُهو لنگهہ ايترو سوڙهو نہ آهي جو آوازي پردن جا ڪنارا لرزش ۾ اَچي گونج پيدا ڪن. /هہ/ سنڌيءَ ۾ اَگهوش نڙگهٽي گهڪيدار وينجن آهي.

/ل/ پاسيرو گهوش وينجن آهي. هن جي اُچار ۾ جيڀ-نوڪ مهارن سان اَهڙي نموني لڳي ٿي، جو لنگهہ جو فقط وچون ڀاڱو بند ٿئي ٿو. اِن ڪري هوا جيڀ جي ٻنهي پاسن کان لنگهي وات مان ٻاهر نڪري وڃي ٿي.

/ر/ ۽ /ڙ/ : /ر/ جي اُچار ۾ ڄڀ-نوڪ مهارن کي هڪ ڌڪ هڻي هڪدم تيزيءَ سان وري الڳ ٿي وڃي ٿي. پر /ڙ/ جي اُچار ۾ ڄڀ-نوڪ مڙي پنهنجي هيٺئين حصي سان سخت تارونءَ جي مهارن سان ملندڙ ڀاڱي تي هڪ هلڪو ڌڪ هڻي، هڪدم تيزيءَ سان پري هٽي وڃي ٿي.

ڪن لفظن جي اُچار ۾ ڪجهه سنڌي /ر/ ۽ /ڙ/ جو اُچار ڪرڻ وقت، ڄڀ-نوڪ کي لرزش ۾ آڻيندا آهن. اهڙي قسم جي اُچار کي لرزشي (Trills) چئبو آهي. /ر/ ۽ /ڙ/ جي هڪ-ڌڪي يا لرزشي اُچار جي فرق ڪري لفظن جي معنيٰ ۾ ڪوبه تفاوت پيدا نٿو ٿئي.

نيم سُر : /و/ ۽ /ي/

/و/ جي اُچار ۾ هيٺيون چپ مٿين اڳين ڏندن جي نوڪ سان هلڪو لڳي ٿو. اِهو ڇُهاءُ ۽ ڦڦڙن مان ٻاهر نڪرندڙ هوا جو زور ايترو ته گهٽ آهي، جو اُتان لنگهندي مهل هوا ۾ گهڪو پيدا نٿو ٿئي.

/ي/ جي اُچار ۾ ڄڀ جي اڳياڙي مٿي اُٿي، سخت تارونءَ جي ويجهو وڃي ٿي. اُها /اِ/ جي اُچار ۾ ڄڀ جي جيڪا اوچائي آهي، اُنهيءَ کان ڪي قدر مٿي آهي، پر ايتري به مٿي ناهي جو ڦڦڙن مان نڪرندڙ هوا جڏهن اُتان لنگهي ٿي ته اُن ۾ گهڪو پيدا ٿئي.

آوازي سطح تي وينجنن جون ڪجهه ٻيون خاصيتون

وينجنن جي چارٽ ۾ ايڪيتاليهه ڏوني-تت ڏيکاريا ويا آهن. ڳالهائڻ ٻولهائڻ ۾ اِنهن مان هرهڪ ڏوني-تت جي اُچارن ۾ باريڪ فرق گهٽبئي آهن. پر اُنهن جي ڪري لفظن جي معنيٰ ۾ ڪوبه تفاوت پيدا نٿو ٿئي. ڪجهه مثال هتي پيش ڪجن ٿا :-

(۱) اُتر سنڌ جي لاڙڪاڻي، سکر، شڪارپور جي رهاڪُن ۽ ساهتيءَ جي سنڌين جي اُچارن ۾ /ت ٽ د ڊ/ ڏوني-تتن جي اُچارن ۾ ڪيترن لفظن ۾ [ر] جو اُچار ٻڌڻ ۾ ايندو آهي. جيئن ته ٽِٽُ اِٽِرُا، بدو ابدِروا. اِنهيءَ فرق جي ڪري لفظن جي معنيٰ

۾ ڪا بہ تبديل نٿي پيدا ٿئي. اِنهيءَ مان ظاهر آهي تہ اِهو اُچار جو تفاوت فقط آوازي سطح تي آهي. حقيقت ۾ اِنهن وينجنن ۾ [ر] جو هلڪو آواز، اُچار-جاءِ کان اُچاريندڙ عضوي جي الڳ ٿيڻ وقت ڪي قدر لرزش ۾ اُچڻ سببان آهي. اِنهيءَ کي لرزشي نموني بندش هٽڻ [Trilled release] چئجي ٿو.

(۲) /ن/ جو اُچار لفظ جي شروع ۾، آخر ۾ ءَ سُر جي اَڳيان مهارن وارو آهي (جيئن تہ نالو، منُ، شانُ لفظن ۾). پر جڏهن /ن/ جي پٺيان ڪوبہ ڏندن وارو وينجن اَچي ٿو تہ /ن/ جو اُچار ڏندائون تي پوي ٿو (جيئن تہ سنت، پنڌ، مُند). پر /ن/ جي پٺيان جڏهن ڪوبہ مُورڌني وينجن اَچي ٿو، تہ اُن جي اَثر ڪري /ن/ بہ بدلجي مُورڌني /ڻ/ تي پوي ٿو (جيئن تہ - ڪنٽ، منڊو، ڍنڍ لفظن ۾ آهي).

(۳) /و/ جي پٺيان جڏهن /اُ/ سُر اَچي ٿو، تڏهن /و/ بدلجي ٻن چپن وارو آواز تي پوي ٿو. اِن ۾ چپَ گول ءَ ڪي قدر اڳتي نڪري اَچن ٿا (جيئن تہ - وُوڪ، وُل).

(۴) ٻن اَکرن وارن لفظن ۾ ٻن سُرن جي وچ ۾ ءَ /اِ، اُ اَ/ سُرن جي پٺيان سيني وينجنن جي ڊيگهہ ڪي قدر اُچارڻ ۾ وڌي ويندي آهي. ٻلي [ٻِلّي]، ڪپُ [ڪَپُّ]. جڏهن بہ ساڳيا وينجن گڏ اَچن ٿا، تڏهن اِها ڊيگهہ گهٽي وڌيڪ هوندي آهي. اِنهيءَ کي ٻٽا وينجن پڻ سڏبو آهي. سنڌي ٻوليءَ ۾ وينجنن جو ٻٽو اُچار گهٽو ڪري لفظن جي معنيٰ ۾ تبديل نہ آڻيندو آهي، جيئن هنديءَ، اُردوءَ يا ٻين ڪن ٻولين ۾ ٿئي ٿو (جيئن تہ بَچا=ٻچيل : بَچّا = ٻار؛ پَتا = سرنامو : پَتّا = پن). پر سنڌيءَ ۾ آيل سنسڪرت، فارسي-عربي لفظن جي اُچارن ۾ ٻٽن وينجنن جي اُچارن جو پڙهيل ڳڙهيل ماڻهو ڌيان رکندا آهن. جيئن تہ -

جدَّت (جدَت غلط آهي)؛ تَرَقّي (تَرڪي غلط آهي)؛
مُرَڪَّبُ (مُرڪَبُ، مَرڪَبُ غلط آهي).

سنڌيءَ ۾ لفظن جا ڪجهہ جوڙا آهڙا ملن ٿا، جن ۾ ٻٽن وينجنن جو نيڪ اُچار نہ ڪرڻ سان معنيٰ بدلجي وڃي ٿي - دِلي (ننڍو دلو؛ دل سان) : دِلّي (دهلي شهر). سمان (وانگر، جهڙو) : سَمّان (عزت، سنمان).

(۷)

لفظن ۾ اَکرن جو سرشتو

(Syllabic Structure of Words)

لفظ ڇا کي چئجي ۽ اَکر (syllable) جي وصف ڇا آهي، اِنهن سوالن جي باري ۾ ڀاشا وگيانيُن جا جدا جدا رايا آهن. اِنهن جي اَڃا تائين اَهڙي هڪ پرڀاشا ناهي نہ ويئي آهي، جيڪا سڀني ٻولين سان لاڳو ٿي سگهي. هتي اِن تي بحث نہ ڪري، اَسين سنڌي ٻوليءَ جي لحاظ کان ڪارگر ۽ آسان وصف هن ريت ڏيئي سگهون ٿا :-

ٻوليءَ جو اَهڙو حصو، جيڪو عام طور ڳالهائڻ ٻولهائڻ ۾ اَڪيلي سِر معنيٰ جي اِظهار لاءِ ڪتب اَچي سگهي ٿو، تنهن کي ''آزاد روپ'' (free form) چئجي ٿو. ٻئي طرف عام روزاني گفتگو ۾ جيڪو اِن طرح اِستعمال نٿو ٿئي يعني هميشه ٻئي ڪنهن روپ سان ڳنڍجي ڪتب ايندو آهي، تنهن کي پابند روپ (bound form) چئبو آهي. ''انسانيت'' ۾ ''اِنسان'' آزاد روپ آهي، پر اُن سان ڳنڍيل پڇاڙي 'يت'، پابند روپ آهي. ''اَنات'' ۾ 'اَ' اڳياڙي بہ پابند روپ آهي، پر ''نات'' آزاد روپ آهي.

ٻوليءَ ۾ اَهڙو آزاد روپ، جنهن کي ننڍڙن آزاد روپن ۾ ڀڃي نٿو سگهجي، تنهن کي 'لفظ' چئبو آهي يعني ٻوليءَ ۾ لفظ ننڍڙي ۾ ننڍڙو آزاد روپ آهي. اِنهيءَ کي سادو يا مفرد (simple) لفظ بہ چئبو آهي. ٻئي طرف اَڳياڙين يا پڇاڙين جي لڳائڻ سان

جيڪو لفظ نهيو آهي، تنهن کي مرتب لفظ (complex word) چئبو آهي. ٻن يا ٻن کان وڌيڪ لفظن جي ملائڻ سان نهيل روپ کي مرڪب لفظ (compound word) چئبو آهي. جيئن ته - رحمدل (رحم+دل)، دلپسند (دل+پسند)، چؤواٽو (چار+واٽون). عام طور رچنا جي اِنهن باريڪين کي ڌيان ۾ نه رکي، ٻوليءَ جي سيني آزاد روپن کي سهوليت جي خيال کان 'لفظ' سڏيو ويندو آهي.

لفظن ۾ آوازن جي ترتيب

ڪنهن به لفظ جي رچنا -تي جيڪڏهن آوازن جي ترتيب جي خيال کان ويچار ڪجي ته معلوم ٿيندو ته ڪوبه لفظ جڏهن هڪ کان وڌيڪ آوازن جي سلسلي مان نهيل آهي، تڏهن اُنهيءَ ۾ ڪجهه آواز وڌيڪ صاف ۽ ٻڌڻ ۾ چٽا (sonorous) هوندا آهن، ته ڪجهه ٻيا آواز وري هلڪا هوندا آهن. اِنهيءَ طرح آوازي لهر ۾ چٽائيءَ جي خيال کان اُچارن ۾ تفاوت هوندو آهي. آواز جي چٽائيءَ جو مدار ساهه نليءَ ۾ آوازي پردن جي گونج (voice)، ڦڦڙن مان ٻاهر نڪرندڙ هوا جي اَنداز ۽ ڳالهائڻ وارن عضون ۾ هوا جي لنگهه جي ماپ ذريعي پيدا ٿيندڙ پڙاڏي (resonance) تي آهي. اِهي جيترا وڌيڪ هوندا، اوترو آواز وڌيڪ چٽو ۽ بلند هوندو. عام طور ڳالهائڻ ۾ سُر (vowels)، وينجنن جي اُچار کان وڌيڪ صاف ۽ چٽا هوندا آهن. اُنهن ۾ به هينيون سُر [آ] ٻين سيني سُرن کان وڌيڪ چٽو آهي، ڇاڪاڻ ته اُنهيءَ جي اُچار ۾ وات ۾ هوا-ڪوٺي (air-chamber) گهٽ ۾ گهٽ کُليل آهي. ٻئي طرف [آ] جي ڀيٽ ۾ [اِي] ۽ [اُو] سُر گهٽ ۾ گهٽ چٽا هوندا آهن، ڇاڪاڻ ته اُنهن جي اُچارن ۾ هوا-ڪوٺي تمام گهٽ کليل آهي. چٽا آواز پري چڱي مفاصلي تي ٻُڌي سگهبا آهن.

ڪن حالتن ۾ وينجن آواز به چٽائيءَ جي وصف وارا هوندا آهن، پر اِنهن جي چٽائي سُرن جي چٽائيءَ کان هميشه گهٽ هوندي آهي. مثال طور، سنڌيءَ ۾ غلطيءَ يا ڀُل جو اظهار ڪندي، جڏهن اسين جڀ-نوڪ کي مٿين اڳين ڏندن پنيان لڳائي [چ چ چ] آواز پيدا ڪريون ٿا، تڏهن اُنهن ۾ فقط وينجن آواز آهي. اِهي وينجني آواز به اَسين ڪنهن مفاصلي تائين ٻڌي سگهندا آهيون.

ڪنهن لفظ جي اُچار ۾ آوازي لهر ۾ جيترا سُر هوندا آهن، اوترا اُنهيءَ ۾ اکر (syllables) ليکبا آهن. سُر، هر هڪ اَکر جي چوٽي ٺاهيندو آهي، ڇاڪاڻ تہ اُهو اُچار ۾ ٻين پر وارن آوازن کان وڌيڪ زوردار ۽ چٽو آهي. اُنهيءَ جي پيٽ ۾ اَکر ۾ ايندڙ وينجن چڙهہ تہ آوازي لهر ۾ آهُ يا آواڙو يعني هيٺيون حصو (trough) ٺاهيندا آهن. چوٽيءَ کي اَکر جو مرڪز بہ سڏيندا آهن. هاڻي اکر جي وصف اَسين هن ريت سمجهائي سگهون ٿا.

اَکر جي پريڀاشا (Definition)

ٻوليءَ جي آوازي لهر ۾ اَکر اُهو حصو آهي، جنهن ۾ چٽائيءَ جي چوٽي سمايل آهي. ٻين لفظن ۾ ائين چئجي تہ اُهو ٻن آوازن جي وچ ۾ آواز جي چٽائيءَ وارو حصو آهي، جيڪو گهڻو ڪري سُر-آواز هوندو آهي.

ڪن لفظن ۾ جڏهن هڪ اکر ۾ ٻہ سُر گڏ هوندا آهن، تڏهن اُنهن ۾ پهريون يا ٻيون سُر وڌيڪ گونج وارو ۽ چٽو هوندو آهي. جنهن سُر جي اُچار ۾ چٽائي گهٽ هوندي آهي، اُنهيءَ کي اَڻچٽو (Non-syllabic) سُر چئبو آهي. هڪ اکر ۾ چٽي ۽ اَڻ-چٽي سُر جي ميل کي هڪ-اَکرو ڊُهرو سُر (Diphthong) نالو ڏنو ويو آهي. سُرن جي اهڙي ميل ۾ جيڪڏهن اَڻ-چٽو سُر، گڏ ايندڙ ٻئي سُر جي پيٽ ۾ جيڀ جي اوچائيءَ جي خيال کان مٿين سطح تي اُچاريو ويو آهي تہ اُنهيءَ کي نيم-سُر (Semi-vowel) چئبو آهي. سنڌي ٻوليءَ ۾ [اَءِ] ۽ [اَءُ] هِڪ-اکرا ڊُهرا سُر آهن. اُنهن ۾ ٻئين نمبر تي ايندڙ آواز اَڻچٽا ۽ نيم-سُر آهن. اِنهيءَ ڪري گهڻن لفظن ۾ [اِ] جو اُچار [يْ] جهڙو ۽ [اُ] جو اُچار [وْ] وانگر ٻڌڻ ۾ ايندو آهي. [اِ] کان هڪدم پوءِ جڏهن ٻيو سُر ايندو آهي تہ [اِ] کان پوءِ [يْ] جي شُرتي (Glide) ٻڌڻ ۾ ايندي آهي. جيئن تہ : تِئَڻ > تِيَڻ [تْ+اِ+يْ+اَ+ڻْ+اُ]. ساڳيءَ طرح، [اُ] جي پٺيان ٻيو سُر اَچڻ تي [اُ] کان پوءِ [وْ] جي شرتي ٻڌڻ ۾ ايندي آهي. هُئا > هُوا [هْ+اُ+وْ+آ]. ٻن لفظن جي سَنڌي (ميل) ٿيڻ ۾ بہ [اِ] بدلجي [يْ] ۽ [اُ] بدلجي [وْ] ٿيندو آهي. جيئن تہ اَتِ+ آچار > اَتياچار، سُ + آگت > سواگت.

ڀاشا وگيانيُن اکر جي بيهڪ تي ويچار ڪندي، اُنهيءَ ڪي وڏيڪ ڀاڱن ۾ هن ريت ورهايو آهي :-

(۱) شروعات (onset) : اَکر جي اُچار جو شروعاتي حصو.
(۲) وچُ يا چوٽي (Peak) : اَکر جو مرڪز.
(۳) پڇاڙي (Coda) : اکر جو مرڪز کان پوءِ ايندڙ ۽ ٻئي اَکر جي شروعات کان اڳ وارو ڀاڱو.

جيڪڏهن هڪ اکر جي پڇاڙيءَ ۽ اُن کان پوءِ ايندڙ ٻئي اکر جي شروعات کي چٽيءَ طرح هڪ ٻئي کان جدا ڪرڻ مشڪل آهي، تہ پوءِ اُن ڀاڱي کي ٻن اکرن جو وچُ (interlude) سڏبو آهي.

سنڌيءَ ۾ گهڻو ڪري لفظ هڪ اکر وارو هوندو آهي، جيڪو هميشه سُر (vowel) هوندو آهي. جيئن تہ 'آ' (آچُ)، اِي(هي، اَڙي)، اوُ (هوُ) ۽ 'حرف جملو [ءِ]. جڏهن ڪنهن لفظ ۾ ٻہ يا ٻن کان وڏيڪ اکر هوندا آهن، تڏهن اُچار ۾ جتي ساهي يا هلڪي وِٿي (syllabic pause) هوندي آهي، اُنهيءَ موجب لفظ کي جدا جدا اکرن ۾ ورهائبو آهي. جيئن تہ —

چَمُچو (چَمِ - چو) (چَ + مُچو غلط اُچار آهي)
ماڻهوُ (ما - ڻهو) (ماڻ + هو غلط اُچار آهي)
مَلهہ (مَ +لهَہ) (مَلْ + هہ غلط اُچار آهي)

ٻن کان وڏيڪ اکرن وارن لفظن ۾ ٻوليءَ ۾ اُچار جي رواج موجب ڪن اکرن کان پوءِ کي قدر وڏيڪ وِٿي هوندي آهي. جيئن تہ —

''لِڪارايو'' لفظ ۾ چار اکر آهن: لِ- ڪا- را- يو.

اِنهن جي اُچار ۾ پهرين ٻن اَکرن کان پوءِ ساهي وڏيڪ آهي (لِڪا- رايو). اِن ساهيءَ کي يَتي يا وِرام بہ چئبو آهي.

اُچار ۾ جيڪو اکر سُر يا هڪ اکري ڊُهري سُر ۾ ختم ٿيندو آهي، اُنهيءَ کي آزاد اکر (Free syllable) چئبو آهي. جيئن تہ- 'مَتَ' لفظ ۾ ٻہ آزاد اکر آهن : مَ + تَ. 'اَيتَ' لفظ ۾ ٻہ اَکر آهن اَي+ تَ، جن ۾ پهريون اکر ڊُهري سُر ۾ ختم ٿئي ٿو تہ ٻيو اَکر سادي سُر ۾ پورو ٿئي ٿو.

جڏهن لفظ ۾ ڪو اکر وينجن يا گڏيل وينجن ۾ ختم ٿيندو آهي، تڏهن اُنهيءَ کي 'بند اکر' (checked/closed syllable) چئبو آهي. مثال طور، 'چمڇو' (چَمْ-ڇو) لفظ ۾ پهريون اکر بند آهي ته ٻيو اکر آزاد آهي.

سنڌي ٻوليءَ ۾ ڪيترن ئي لفظن جي پڇاڙيءَ ۾ آزاد اکر هوندا آهن يعني اُهي سُر ۾ ختم ٿيندا آهن. جيئن ته — ٻارُ، دوا، راتِ، گهوڙو. عربي-فارسي ۽ انگريزي ٻولين مان سنڌيءَ ۾ آيل گهڻن ئي لفظن جي آخر ۾ اسان کي بند اَکر ٻه ملن ٿا. مثال طور، بعد، بارش، ڪوشش، نرس، بس، اِسٽيشن. وڏيءَ عمر وارا گهڻا سنڌي، اُچارن جي پنهنجيءَ عادت موجب، ڌارين ٻولين مان آيل لفظن جي آخري اَکر ۾ گهٽو ڪري [اِ/اُ] سُر جوڙي اُچاريندا آهن. اَهڙيءَ طرح اُن لفظ جو آخري آزاد اکر بدلجي بند-اکر ٿي پوندو آهي. جيئن ته —

بَعدْ - بعدِ؛ بارِشْ - بارِشِ؛ ڪوشِشْ - ڪوشِشِ؛
نرسْ - نَرسِ؛ سْٽيشنْ - اِسٽيشنِ، ڪارڊْ - ڪارُڊُ.

گهڻا سنڌي ڪيترن اکرن جي اُچارن ۾، جتي گڏيل وينجن هوندا آهن، اُتي اُنهن جي وچ ۾ [اِ] يا [اُ] سُر جوڙي اُچاريندا آهن. اِن ڪري سنڌيءَ جي ڪيترن درسي ڪتابن ۾ به عام طور ڳالهائڻ ۾ ايندڙ گهٽن هلنت (ساڪن) وينجنن کي روايتي لکاوٽ ۾ زير يا پيشُ لڳائي لکيو ويچي ٿو. جهڙو ڪِ

پْريم - پِريم؛ پْيار - پِيارُ؛ ٿْياڳ - تِياڳُ؛
گْيان - گِيانُ؛ ڊَبْدبو - ڊَبِدَبو.

اَکرن ۾ سُرن ۽ وينجنن جي ترتيب

سنڌي ٻوليءَ ۾ اکرن ۾ سُرن ۽ وينجنن جو جيڪو سلسلو ملي ٿو، اُنهيءَ جا مثال هتي ڏجن ٿا. هر هڪ لفظ ۾ ڪنب آيل اکرن کي ننڍيءَ ليڪ ذريعي جدا جدا ڪري ڏيکاريو ويو آهي. اکر جي نموني هيٺ 'س' جو مطلب سُر آهي ۽ 'و' جو مطلب وينجن آهي.

نمونو	مثال	
س	اَن	(اَ - نَ)
س و -	آتْما	(آتْ - ما)
و س -	سِرَ	(سِ - رَ)
س وو -	اِنسپيڪٽر	(اِنْسْ-پيڪْ - ٽَ - رُ)
وس و -	ڪَنڊُ	(ڪَنْ - ڊُ)
ووس -	پْيارُ	(پْيا - رُ)
ووس و -	براهمڻ	(بْراهْ - مَ - ڻُ)
وس وو -	سنگتي	(سَنگْ - تي)
ووس وو -	فرنٽ	(فْ - رْ - اَ - نْ - ٽْ)
و ووس -	سُمهيل	(سُ - مْ - هْ - يْ - اَ - لُ)

اُچارن جي خيال کان سنڌيءَ ۾ ننڍي ۾ ننڍو لفظ هڪ اَکر وارو (Monosyllabic word) هوندو آهي. اَهڙو اکر هميشه ڪو نہ ڪو سُر هوندو آهي. جيئن تہ – او، اي (حرف نِدا)؛ اوُ (هو). ٻئي طرف وڏي ۾ وڏو لفظ مون کي ستن (٧) اکرن وارو نظر آيو آهي. ڇهن ۽ ستن اکرن وارا لفظ گهٽ ڪري فعلن ۽ مرڪب لفظن ۾ ملن ٿا. هڪ يا هڪ کان وڌيڪ اکرن وارن لفظن جا مثال هيٺ ريت آهن:-

هڪ اَکريا	-	او، اي	(حرف نِدا)؛ آ (اَڄُ)
ٻہ اکريا	-	اَنڊو	(اَنْ - ڊو)؛ اِيئين (اِي-اين)
ٽِہ اکريا	-	اُپاءُ	(اُ - پا - ءُ)
چار اکريا	-	اُباڻڪائي	(اُ - باڻْ - ڪا -ئي)
		آزمائش	(آزْ - ما - اِ - شَ)
		مارْيائينس	(ما - رْيا -ئِين - سِ)
پنج اکريا	-	اَنهتر	(اَ - نَ-هَ - تَ - رِ)
		هوئٽهارُ	(هو - ئَ - ٽِ - ها - رُ)
		لڪاپنيءَ	(لَ - ڪا - پَ - ني - ءَ)
ڇهہ اکريا		لِڪارائِيِس	(لِ - ڪا - را - ئِ - اِ-سِ)
		منوهرلال	(مَ - نو-هَ-رُ-لا-لُ)
ستَ اکريا		نِهَتيارٻندي	(نِ-هَ-تِ-يارِ-ٻَنْڌْ-ئِي)

چئن، پنجن ۽ ڇهن اکرن وارن لفظن جي اُچار ۾، ٻن يا ٽِن اکرن کان پوءِ هلڪو دَمُ (Pause, break) هوندو آهي. جيئن تہ ـ ماريا-ٿينس، لِڪا-رائِٽِسِ، اَنُ-هَتَرِ ۽ اَمَر-ڏِنو-مَل. هنني ڳالهائڻ جي ٻوليءَ جو اُپياس ڪري سنڌيءَ ۾ اکرن جي سرشتي جا مثال ڏنا ويا آهن. روايتي صورتخطيءَ ۾ گهڻو ڪري گڏيل وينجنن کي اَعرابون لڳائي لفظن جا اُچار بگاڙيا پيا وڃن. جيئن تہ پْرِيمُ (پِريمُ)، پْيارُ (پِيارُ).

(٨)

سُرن ۽ وينجنن جي ورهاست

(Distribution of Vowels and Consonants)

سُرن ۽ وينجنن مان اَکر (syllables) ۽ اکرن مان لفظ ٺهيا آهن. اکرن جي بناوت ۾ اَسان سُرن ۽ وينجنن جو نمونو ڏٺو. هاڻي اَچو ڏسون تہ سنڌي ٻوليءَ جي لفظن ۾ ڪهڙا سُر ۽ وينجن لفظن جي شروعات، وچ ۽ پڇاڙيءَ ۾ اَچن ٿا، ڪهڙا سُر پاڻ ۾ لاڳيتا اَچن ٿا ۽ ڪهڙا وينجن پاڻ ۾ ملي گڏيل وينجن (Conjunct - Consonants) جوڙين ٿا.

سُرن جي ورهاست

سنڌيءَ ۾ گهڻا لفظ سُر ۾ پورا ٿين ٿا. عربي-فارسي، انگريزي وغيره ٻولين مان جيڪي لفظ اَسان جي ٻوليءَ ۾ واهپي ۾ اَچي ويا آهن، اُنهن جا اُچار بہ اَڪثر پڇاڙيءَ ۾ سُر گڏي ڪيا وڃن ٿا، چاهي اُهي اَصل ۾ ساڪن هجن. مثال طور، ظُلمُ (عربي-ظُلم)، ڪوشِشِ (اصل فارسي ڪوشِش)؛ انگريزي لفظ بئنڪ، ڊاڪٽر، نَرس، بس حقيقت ۾ مول روپ ۾ وينجن ۾ پورا ٿين ٿا، پر سنڌيءَ ۾ اِهي سُرانت (پڇاڙيءَ ۾ سُروارا) ٿي پيا آهن. جيئن تہ - بئنڪِ/بئنڪ، ڊاڪٽرُ، نَرسِ، بسِ.

هرڪو سُر لفظ جي شروع، وچ ۽ آخري حالت ۾ ڪتب اَچي ٿو. پر /اَي/ ۽ /اَو/ جو استعمال ٻين سُرن جي ڀيٽ ۾ گهٽ آهي. لفظ جي شروع ۾ اِهي گهٽ نظر اَچن ٿا ۽ لفظ جي آخر ۾ بہ اِنهن جو اُچار گهٽو ڪري هڪ اَکري ٻٽي سُر ا اِءِ . يَءِ ا يا ٻن لاڳيتن سُرن - اَ - ءِ ۽ اَ - ءُ ا- جي روپ ۾ ڪيو وڃي ٿو. اِنهن سُرن جو اُچار داخلي ڏماڪيدار وينجنن ۽ / ڳ ڄ/ جي هڪدم اڳيان بہ مون کي نظر نہ آيو آهي.

ٻن لاڳيتن سُرن جو استعمال:-

سنڌيءَ ۾ ٻه لاڳيتا سُر چڱي تعداد ۾ ملن ٿا. اُهي لفظ جي شروع، وچ ۽ پڇاڙيءَ ۾ ڪتب اَچن ٿا. جيتوڻيڪ شروع واري حالت ۾ اُنهن جو استعمال ٻين حالتن جي ڀيٽ ۾ گهٽ آهي.

/اِي/ جو استعمال ٻين سُرن سان گڏ ڪونه ٿو ٿئي. ساڳيءَ طرح /اَو/ جو به ٻين سُرن سان گڏ لاڳيتو اُچار تمام گهٽ نظر آيو آهي. اِهي سُر اُچار جي خيال کان گهٽو ڪري هڪ اڪري ٻٽي سُر يا ٻن لاڳيتن سُرن جي روپ ۾ ڪتب اچن ٿا. اِنهيءَ ڪري اُنهن سان گڏ ٻئي ڪنهن سُر جو لاڳيتو اُچار ورلو ئي ويو آهي.

هيٺ چارٽ ۾ لفظن جي شروع، وچ ۽ آخر ۾ ٻن لاڳيتن سُرن جو استعمال ڄاڻايو ويو آهي. جيڪي لفظ فقط ٻن سُرن جي ميل سان ٺهيل آهن، اُنهن کي شروع وارن لاڳيتن سُرن جو مثال ليکيو ويو آهي.

پهريون سُر ↓ / بيون سُر →	اِي	اِ	اي	اَي	اَ	آ	اؤ	اُ	او	اَو
اِي	F	MF	IMF		IMF	MF	MF	IMF	IMF	F
اِ			IMF		IMF	IMF	MF	MF	MF	F
اي	MF	MF	MF		M	M	MF	MF	MF	
اَي										
اَ	IMF	IMF	MF		MF		MF	IMF	MF	
آ	IMF	MF	IMF		MF		IMF	IMF	F	
اؤ	MF	MF	IMF		IMF	IMF	MF	F	MF	F
اُ	IMF	MF	IMF		IMF	IMF	MF	M	MF	F
او	IMF	MF	MF		MF	M	F	MF		
اَو	F								F	

I = Initial M = Medial F = Final

	شروع ۾	وچ ۾	آخر ۾
/اِي-اِي/-	–	–	آسيئِين (مونث)
/اِي- اِ /-	–	پيئِنتو (ماٺيلو ياءُ)	ماريائِينئِہ
/اِي-اِي/-	اِيئِينَ	ڏِيئِينتو	جِيئِي
/اِي- اَ /-	اِيئَنَ	جِيئَڏ	ڏِيءَ
/اِي- آ /-	–	ڏِيئاٽو	جِيئان
/اِي-اوُ /-	–	جِيئونس	جِيئون
/اِي- اُ /-	اِيءُ(هيءُ)	ڏِيئُنِ	سِيءُ
/اِي-او/-	اِيئو(شرم!شرم!)	جِيئوسِ	ڪِيئون
/اِي-اَو/-	–	–	ساٿِيئَو(حالت ندا)
/اِ-اِي/-	اِئِين	تِئِينِ	ٻِئِي
/اِ-اَ /-	اِئَن	تِئَڻُ	تِئَن
/اِ - آ/-	اِئان(هِنان)	لِئارِ (هڪُ قل)	تِئان (تِيان)
/اِ- اُ /-	–	تِئُڙي	ڊِئُن (ڊڙو)
/اِ-او/-	–	نِئونسِ	هِنئون (هِردو)
/اِ-اَو/-	–	–	ساٿِئَو(حالت ندا)
/ايٖ-اِي/-	–	سيٖئِينِ	سيٖئِي
/ايٖ- اِ /-	–	سيٖئِنِ	سيٖئِہ
/ايٖ-اِي/-	–	سيٖئِيسِ	سيٖئِي
/ايٖ - اَ /	–	سيٖئَڻ	–
/ايٖ- آ /-	–	سيٖئائِڻ	–
/ايٖ-اوُ /-	–	ڏيٖئوُ	ليٖئوُ
/ايٖ- اُ /-	–	ڏيٖئُڏي	ڏيٖئُہ (ديوتا)
/ايٖ-او/-	–	–	تيٖئو

	شروع ۾	وچ ۾	آخر ۾
/اَ-اِي/-	اَئي (اَڙي)	رَئيسُ	قَلَعِي
/اَ-اِ/-	اَءِ (اَڙي)	چَئِنِ	مَئِہ
/اَ-اي/-	–	مَئيسِ	مَئي
/اَ-اَ/-	–	مَئَڙُ	قطَعَ
/اَ-اوُ/-	–	دَئوُسُ	مَئوُ
/اَ-اُ/-	اَئُرِ (اورِ)	وَنئُرو	وَسَئُن
/اَ-او/-	–	چَئوسِ	رُئو
/آ-اِي/-	آئِي	پائِين	مائِي
/آ-اِ/-	–	فائِدو	جاءِ
/آ-اي/-	آئي	بائيتالُ	بائي
/آ-اَ/-	–	اَدياڻَن	اَدياءَ
/آ-اوُ/-	آئون (مان)	نائوُٽو	اُپائوُ
/آ-اُ/-	آءُ (آچُ)	بانئُتو	ماءُ
/آ-او/-	–	–	بائو
/اوُ-اِي/	–	دوُئيءَ	پوُئِي
/اوُ-اِ/		روُئِداد	بوُءِ
/اوُ-اي/	اوُئين	پوُئيسِ	ڪوُئي
/اوُ-اَ/	اوُءَ (هوُءَ)	پوُئَڻُ	هوُءَ
/اوُ-آ/	اوُئان	روُئارَڻ	ڪوُئا
/اوُ-اوُ/	–	پوُئوُنسِ	پوُئوُن
/اوُ-اُ/	–	–	نوُعُ
/اوُ-او/	–	پوُئوسِ	ڪوُئو
/اوُ-اَو/	–	–	ڏوُئو (حالت نِدا)
/اُ-اِي/	اُئِي	سُئِيءَ	بُئِي
/اُ-اِ/	–	ڪُعِبُ (Cube)	پُئِن
اُ-اي	اُئين	هُئينسِ	هُئين
اُ-اَ	اُئَن	هُئَڻُ	هُئَن

	شروع ۾	وچ ۾	آخر ۾
اُ - آ	اُئان (اُٺان)	ڙُئارڻ	دُعا
اُ - اوُ	—	پُئُونسِ	پُئُون
اُ - اُ	—	مُئُسِ	—
اُ - او	—	هُئونِ	مُئو
اُ - اَو	—	—	ماڻهُئو (حالت نِدا)
او - اي	اوئي	سوئيسِ	لوئي
او - اِ	—	ڏوئِڻ	جوءِ
او - ايَ	—	ڏوئيِسِ	سوئيَ
او - اَ	—	هوئَڻهارُ	ڏوءَ
او - آ	—	سوئاڻي	—
او - اوُ	—	—	هجوئوُن
او - اُ	—	سوئُئي	روءُ
اَو - ايِ	—	—	سَوئِين (مونث)
اَو - اوَ	—	—	سَئون (مذکر)

ٽن سُرن جو ميلاپ

سنڌيءَ ۾ ٽِن لاڳيتن سُرن جو اِستعمال بہ نظر اَچي ٿو، جيڪو گهٽو ڪري لفظ جي پڇاڙيءَ ۾ هوندو آهي. لفظ جي شروع ۽ وچ ۾ اَهڙو اِستعمال گهٽ آهي :-

شروع	آ - اي - اَ	آئِيءَ ۾ (مصيبت ۾ - حالت عام)
	او - اِي - اَ	اوئِيءَ (پاڻيءَ جي ٽيلهي - حالت عام)
وچ	او - آ - اِ	ڍوئائِڻ
	اي - آ - اِ	سيئائِڻ
آخر	اَ - اِي - اَ	قَلَعِيءَ
	آ - اوُ - اَ	پائوُءَ
	اُ - آ - اوُ	دُعائون
	اُ - آ - اُ	سُئاءُ
	او - آ - اِ	سوئاءِ
	اي - اوُ - اَ	ڏيئوُءَ

لاڳيتن سُرن جي اُچارن جو ڪجهه خاصيتون

(۱) /اِي اِ/ سُرن جي پٺيان، جڏهن /اِي اَ آ اُو/ مان ڪوبه سُر اَچي ٿو، تڏهن /اِي اِ/ جي پٺيان [يْ] جي شُرتي (Glide) ٻڌڻ ۾ ايندي آهي. ساڳيءَ ريت جڏهن /اُ/ جي پٺيان اِهي سُر اَچن ٿا، تڏهن /اُ/ جي پٺيان [وْ] جي شُرتي اَچي ٿي. /اِي/ جي پٺيان جڏهن /اُ/ اَچي ٿو، تڏهن پڻ ٻنهي سُرن جي وچ ۾ [وْ] جو آواز ٻڌڻ ۾ ايندو آهي. (نوٽ: شُرتي جو مطلب آهي ڳالهائڻ جي سلسلي ۾ ڪن خاص حالتن ۾ ٻڌڻ ۾ ايندڙ اَڻ-چِٽو آواز).

(۱) جيئي [جيِيي]؛	تِئين [تِيين]
ڏيءَ [ڏيِيَہ]؛	تِئَڻُ [تِيَڻُ]
جيئان [جيِيان]؛	لِئار [لِيارِ]
جيئو [جيِيو]؛	هِئون [هِيون]
(ب) هُئين [هُوين]؛	هُئَڻ [هُوَڻُ]
هُئا [هُوا]؛	رُئارڻُ [رُوارڻ]
هُئو [هُوو]؛	ڏيءُ [ڏيوُ]
	وَنئُرو [وَنوُرو]

مٿين حالتن ۾ [يْ وْ] جو ڪڏهن اَڻچِٽو ته ڪڏهن چٽو وينجن وانگر آواز ٻڌڻ ۾ ايندو آهي.

(۲) جڏهن ڪنهن لفظ جي آخر ۾ /اِ/ يا /اُ/ سُر اَچي ٿو ۽ اُنهيءَ جي اڳيان /اِي اَ آ اُو/ مان ڪوبه سُر آهي، تڏهن اَهڙن سُرن جو ميل اڪثر هڪ اڪري ٻٽي سُر (Diphthong) جي روپ ۾ اُچارجي ٿو. اُنهيءَ آخري /اِ/ يا /اُ/ بي-اڪرائتو يا اَڻچِٽو (Non-syllabic) هوندو آهي. لفظ جي آخر ۾ سُرن جو اِهو ميل ڪڏهن هڪ اڪري ٻٽي سُر، ته ڪڏهن ٻن سُرن جي لاڳيتي ميل جي روپ ۾ اُچارجي ٿو.

ڏيئُہ ~ ڏيو؛	جاءِ ~ جايہ
وَسئُن ~ وَسون	جوءِ ~ جويہ

(۳) انهيءَ قسم جي شرتيءَ وارن اُچارن جي فرق سببان لفظن جي معنيٰ ۾ ڪوبه فرق نه پوندو آهي.

وينجنن جو ميل (Consonant clusters) ۽ ورهاست

/ڱ ڃ ڳ/ کان سواءِ ٻيا سڀ وينجن لفظ جي شروعات ۾ ڪتب اچن ٿا. /ڱ ڃ ڳ/ فقط انهن وينجنن جو نالو ڏيڪاريندڙ لفظ ۾ شروع ۾ ڪم اچن ٿا. جيئن ته ’ڱوڻُ‘، ’ڃي‘، ’ڳي‘. ساڳيءَ طرح /ڙ/ به فقط /ڙي/ (اڙي جو ننڍو روپ) ۾ استعمال ٿئي ٿو.

هرڪو وينجن لفظ جي وچ ۾ ڪتب اچي ٿو. سنڌيءَ ۾ لفظ گهڻو ڪري سُر ۾ ختم ٿين ٿا. انهيءَ ڪري ٻين ٻولين مان آيل لفظ، جيڪي وينجن ۾ پورا ٿيندڙ آهن، انهن جو اُچار به سنڌي پنهنجيءَ عادت موجب اڪثر سُر-انت ڪندا آهن. جيئن ته - ترامَ (Tram) ٽرنڪَ (Trunk)، ماسترُ (Master)، بوٽُ (Boot) صاحِبُ (فارسي صاحبْ) واپسِ (فارسي واپسْ). انهيءَ ڪري سنڌيءَ ۾ وينجن ۾ پورا ٿيندڙ لفظ مشڪل نظر ايندا. اِن هوندي به ٽڪڙي گفتگوءَ ۾ ٻين ٻولين مان سنڌيءَ ۾ آيل ڪيترا ئي لفظ، وينجن واري پڇاڙيءَ سان اُچارجن ٿا. ساڳيءَ ريت، وهنواري ڳالهائڻ ٻولهائڻ ۾ /اُ اِ/ سُر جن لفظن جي آخر ۾ آهن، اُهي به نڪري وڃن ٿا.

(الف) ٻين ٻولين مان آيل لفظ :

آتمِڪْ، پْرَسِڌْ، يوگْيہْ، بيگمْ، اَندازنْ، اُفْ، اسٽيشَنْ، هوٽَلْ، نَرسْ، چَرچْ، (church) والْوْ (Valve)، عجيبْ، خوشْ، ثابتْ، عامْ، خودْ، خارجْ، بارِشْ.

(ب) لفظ جي آخري /اُ اِ/ جو اُچار گُم ٿيڻ :

ڦَڙْ-ڦَڙْ (ڦَڙِڦَڙِ)، ڦَٽْ-ڦَٽْ (ڦَٽِ-ڦَٽِ)، پيارْ (پيارُ)

ساڳين وينجنن جو ميل (Geminated Consonants)

آوازي سطح تي، ٻن ساڳين وينجنن جي ميل کي وينجن جي ڊيگهه به چئبو آهي. سنڌيءَ ۾ ڏوَني-ٽت واري سطح تي اِن قسم جو ڊگهو اُچار معنيٰ ۾ فرق پيدا نہ ڪندو آهي، پر هندي/اُردو

۽ ڪن ٻين ٻولين ۾ اِن جي ڪري معنيٰ ۾ تبديل اَچي ويندي آهي. جيئن تہ - بَچّا बच्चा (ٻار)؛ - بچا बचा (بچيَل)؛

پَتّا पत्ता (پنُ) - پَتا पता (سَرنامو)

سمان(آدر،عزت) सम्मान -سمان समान (وانگر،جهڙو)

گڏيَل وينجن (Consonant Clusters)

ٻن يا وڌيڪ علحدن وينجنن جي گڏ اَچڻ تي، گڏيل وينجن ٺهن ٿا. اَسين عربي-سنڌي يا ديوناگري-سنڌي صورتخطيءَ ۾ عام طور گهڻن گڏيل وينجنن کي، پهرئين وينجن پٺيان /اِ/ سُر لڳائي، جدا ڪري لکندا آهيون. حقيقت ۾ ڳالهائڻ-ٻولهائڻ ۾ اُهي گڏيل وينجنَ هوندا آهن. جيئن تہ -

جهلْيو (جهَلِيو)، مارْيو (مارِيو)، تَقْديرْ (تَقِديرَ)
سَنْگُرُ (سَنِگُرُ)، آتْمِڪْ (آتِمِڪِ)، گْيان (گِيانُ)

سنڌيءَ ۾ گڏيل وينجن گهٽ ڪري لفظ جي وچ ۾ ڪتب اچن ٿا. اُنهن ۾ بہ گهڻا اَهڙا آهن، جيڪي ٻن اَکرن جي جوڙ وٽ ملن ٿا. ڪنهن هڪ اکر(syllable) جي وچ ۾ گڏيل وينجن جو استعمال سنڌي ٻوليءَ ۾ گهٽ آهي.

لفظ جي شروع ۾ بہ ڪجهہ گڏيل وينجن ملن ٿا. اُهي هميشه هڪ اکر جي اَندر هوندا آهن. جئن تہ سنڌي ٻوليءَ ۾ گهڻا لفظ سُر ۾ پورا ٿين ٿا، اِنهيءَ ڪري لفظ جي آخر ۾ گڏيل وينجن تمام ورلا ملن ٿا.

سنڌيءَ ۾ جيڪي گڏيل وينجن مون کي نظر آيا آهن، اُنهن جا مثال هتي اڳتي هلي ڏنا ويا آهن. اِنهيءَ ۾ شڪ نہ آهي تہ تکڙي گفتگوءَ وقت اُچارن ۾ ننڍن سُرن /اَ اِ اُ/ جي نکري وڃڻ سببان، ڪجهہ وڌيڪ گڏيل وينجن حاصل ٿي سگهن ٿا.

اُچارن جي خيال کان، سنڌي ٻوليءَ ۾ گڏيل وينجنن جي بيهڪ بابت، هيٺين قسمن جون پابنديون نظر آيون آهن :

(۱) ٻن داخلي ڏماڪيدار وينجنن ۽ ٻن وِسرڳي وينجنن جو ميلاپ نہ ٿيندو آهي.

(۲) وِسرڳي وينجن،ٻين وينجنن سان گڏ بہ تمام گهٽ ايندا آهن.

(۳) مُورڌني ۽ داخلي ڏماڪيدار وينجن ٻين وينجنن سان گڏ گهٽ ايندا آهن.

(۴) ٻن بندشي يا خارجي ڏماڪيدار وينجنن جو ميل بہ گهٽو گهٽ آهي.

(۵) ڪنهن بہ گڏيل وينجن ۾ پهريون وينجن /يٖ/ ڪڏهن بہ نہ ايندو آهي.

(٦) /وٖ/ جو گڏيل وينجن ۾ فقط /ھ ر ي/ وينجن اڳيان استعمال نظر آيو آهي.

(۷) گڏيل وينجن ۾ وسرڳي وينجنن پٺيان /ھ/ نہ ايندو آهي.

(۸) /ف ز خ غ/ جو ميلاپ وسرڳي وينجن، داخلي ڏماڪيدار وينجن يا /ڱ ڃ ڱ/ سان ڪونہ ٿيندو آهي.

(۹) /ڃ/ جو استعمال فقط /ي/ ۽ سخت تارون۾ وارن خارجي ڏماڪيدار وينجنن اڳيان ٿيندو آهي. گڏيل وينجنن ۾ /ڃ/ ڪڏهن بہ ٻئي وينجن پٺيان نہ ايندو آهي.

(۱۰) /ـٌ/،گڏيل وينجن ۾ فقط /ر/ پٺيان مليو آهي.

(۱۱) ٻٽا وينجن (يعني ٻن ساڳين وينجنن جو ميلاپ (Gemination) سنڌي۾ تمام ورلا اُچاريا وڃن ٿا. اَهڙن وينجنن کي جيڪڏهن ٻٽو نہ اُچارجي تہ بہ اڪثر معنيٰ ۾ فرق نہ پوندو آهي.

گڏيل وينجن ۾ /يٖ/ جو ٻئي هرهڪ وينجن پٺيان اُچار ملي ٿو. ٻئي طرف /رٖ/ جو اُچار گهٽ ۾ گهٽ ٻئي وينجنن اڳيان ملي ٿو.

لفظ جي شروعات ۾ گڏيل وينجن:-

لفظ جي شروعات ۾ جيڪي گڏيل وينجن ملن ٿا، اُنهن ۾ گهٽو ڪري /ل ر و ي/ مان ڪو بہ وينجن پٺيان هوندو آهي. لفظ جي شروع ۾ گهٽيئي گڏيل وينجن /سٖ/ سان شروع ٿين ٿا.

(۱) /ل/ جي اڳيان آيل وينجن

/پ-ل/ پليٽ-فارم؛ /ڪ-ل/ ڪلاس؛ /گ-ل/ گلاسُ؛
/م-ل/ مليڇ؛ /ف-ل/ فلئٽ؛ /س-ل/ سليٽَ؛ /ش-ل/ شلوڪ

(۲) /ر/ جي اڳيان آيل وينجن

/پ-ر/ پريم؛ /ب-ر/ براهمڻ؛ /ڀ-ر/ ڀرشٽ
/ت-ر/ تريتا؛ /د-ر/ دراوڙ؛ /ڏ-ر/ ڏرپدَ
/ٽ-ر/ ٽرامَ؛ /ڊ-ر/ ڊرامو؛ /ڪ-ر/ ڪروڌ؛
/گ-ر/ گرانٽ؛ /ف-ر/ فريم؛ /س-ر/ سروتُ
/ش-ر/ شراڌ؛ /ھ-ر/ ھردو؛ /و-ر/ ورِڪ

(۳) /و/ جي اڳيان آيل وينجن

/د-و/ دوارڪا؛ /ڏ-و/ ڏوني؛ /ج-و/ جوالا؛
/ڪ-و/ ڪنوارو؛ /گ-و/ گوالو /س-و/ سوامي
/خ-و/ خوار

(۴) /ي/ جي اڳيان آيل وينجن

/پ-ي/ پيارُ؛ /ب-ي/ بياس؛ /ڀ-ي/ ڀياسي
/ت-ي/ تياڳ؛ /ٿ-ي/ ٿيو؛ /ڏ-ي/ ڏيان
/ٽ-ي/ ٽياڪرُ؛ /ڏ-ي/ ڏياري؛ /ج-ي/ جيوتي
/ڪ-ي/ ڪياڙي؛ /ڪ-ي/ ڪيانتو؛ /گ-ي/ گيان
/م-ي/ مياٽي؛ /ن-ي/ نياٽي؛ /ف-ي/ فيوز
/س-ي/ سياٽي؛ /ز-ي/ زيان؛ /ش-ي/ شيام
/خ-ي/ خيالي؛ /ھ-ي/ ھيانءُ؛ /ل-ي/ ليارِ
/و-ي/ وياج.

(۵) /س/ جي پٺيان آيل وينجن

/س-پ/ سپين؛ /س-ق/ سقوت؛ /س-ت/ ستري
/س-ٽ/ سٽوُل؛ /س-ٿ/ سٿيشن؛ /س-ڪ/ سڪول؛
/س-ن/ سنيھُ.

اِنهن وينجنن جي ميل ۾ ڪيترا سنڌي /س-م/، /س-ن/ کي ڇڏي، ٻين حالتن ۾ اڳيان 'اِ' سُر ڏئي اُچار ڪندا آهن. جيئن تہ - اِسپين، اِسٽوُل، اِسٽول، اِسٽري، اِسٽيشن، اِسڪوُل.

ڪيترا ئي سنڌي /س-م/، /س-ن/ جي حالت ۾ ٻنهي جي وچ ۾ 'اِ' وجهي، وينجن ميل کي ڀڃي، اُچار ڪن ٿا. جيئن تہ - سِنيهُہ، سِمارٽ.

لفظ جي وچ ۾ ڳنڍيل وينجن

(ا) ٻن ڌماڪيدار وينجنن جو ميل :

/پ-ت/ ڪپتان؛ /پ-ٽ/ چپٽيلُ؛ /پ-ڇ/ اَپڇرا؛
/پ-ج/ سَپجڻ؛ /پ-ڪ/ جهپڪي. /ڦ-ڪ/ ڦڦڪڻ؛
/ب-ت/ نِبتر؛ /ب-د/ شبد؛ /ب-ڌ/ پرارٻڌ؛
/ب-ڇ/ توبڇي؛ /ب-ج/ اَبجد؛ /ب-ڪ/ دبڪڻ

/ڀ-ڇ/	وِڀڇاڙُ	/ج-پ/	راجپوت
/ڀ-ڪ/	ڀِڀڪڻ	/ج-ب/	مجبور
/ٻ-د/	دَٻدَٻو	/ج-د/	وجد
/ت-پ/	تاتپرجُ	/ج-ڪ/	ٻُجڪو
/ت-ب/	اَعتبارُ	/ج-گ/	گجگور
/ت-د/	اَعتدالُ	/ج-ڌ/	راجڌاني
/ت-ڪ/	تتڪرو	/ڪ-ب/	اِقبال[اِڪبال]
/ت-گ/	سَتگُرو	/ڪ-ت/	چُڪتوُ
/ٿ-ڪ/	ڦٿڪڻ	/ڪ-د/	تَقدير[تڪدير]
/د-ب/	تَدبير	/ڪ-ٽ/	ڊاڪٽر
/د-د/	جدّتَ	/ڪ-ڪ/	مُرَڪّبُ
/د-ي/	اَديٽ	/ک-پ/	لکپتي
/د-ق/	صدقي[سدڪي]	/گ-د/	گدگد

/ د-گ/ مُدگر
/ڌ-ڪ/ ڌَڌڪَڻ
/ٽ-پ/ چَٽپَٽي
/ٽ-ڦ/ ڦٽڦٽي
/ڏ-ڪ/ سُڏڪڻ
/چ-پ/ گهچپَچ
/چ-ڪ/ مِچڪائڻ
/ڇ-ت/ پَڇتائڻ
/گ-ڌ/ مُگڌا
/گھ-ٿ/ گهُگهٿي
/ڳ-ت/ ڀَڳتي
/ڳ-د/ سُڳداسي

(٢) ڌماڪيدار وينجن + نڪانوان وينجن :

/پ-م/ اَپمان
/ب-ن/ شبنَم
/ٻ-م/ اَٻمان
/ت-م/ آتما
/ت-ن/ ختنو
/د-م/ پَدما
/ڌ-ن/ ساڌنا
/چ-م/ آچمَن
/چ-ن/ رَچنا
/ڇ-م/ لڇمَڻ
/ج-م/ جَجمان
/ج-ن/ مَجنوُ
/ڪ-ن/ چِڪنو
/گ-ن/ لَگن
/گھ-ن/ وگهن
/ڳ-م/ جڳمڳ

(٣) ڌماڪيدار وينجن + گهڪيدار وينجن :

/پ-س/ لَپسي
/ب-س/ همبسرو
/ب-ز/ قبضي
/ب-ش/ هبشي
/ب-ھ/ سُبحان
/ت-ف/ لُطف
/ت-س/ اُتساھ
/ت-ش/ مُتشڪي
/ڪ-ھ/ لڪها
/گ-س/ مگسي
/ڳ-س/ ڀڳسرو

/د-س/	حادثو
/د-ش/	بادشاھ
/ڏ-ھ/	ڪيڏهن (ڪيڏانهن)
/ج-ز/	مجذوب
/ج-ھ/	مَجھول
/ڪ-ف/	وقف
/ڪ-س/	عڪس
/ڪ-ش/	نقشو
/ڪ-ھ/	ايڪهين

(۴) ڌماڪيدار وينجن + پاسيرو وينجن :

/پ-ل/	چاپلوس	/ڇ-ل/	گهڇلو
/ب-ل/	اَبلق	/ڇ-ل/	مڇلي
/ڀ-ل/	اَڀلاشا	/ج-ل/	اِجلاس
/ٻ-ل/	اَٻلاڪا	/ڪ-ل/	تقليد
/ت-ل/	اَطلس	/گ-ل/	منگلي
/ٿ-ل/	اُٿلڻ	/ڳ-ل/	لڳلڳو
/د-ل/	بَدلو		
/ڊ-ل/	ڊُنڊلو		
/ڏ-ل/	لاڏلو		

(۵) ڌماڪيدار وينجن + ھڪ ڌڪو وينجن :

/پ-ر/	چَپڙاسي	/ٽ-ر/	پٽرو
/پ-ڙ/	ڪَپڙو	/ڇ-ر/	موڇرو
/ق-ر/	آقري	/ج-ر/	وجر
/ب-ر/	اَبر	/ج-ڙ/	هيجڙو
/ب-ڙ/	بانبڙا	/ڪ-ر/	تقرير
/ڀ-ر/	اَڀرو	/ڪ-ڙ/	سوڪڙي

/ٻ-ڙ/ رٻڙي /گ-ر/ موگرو

/ت-ر/ نکيتر /گ-ڙ/ مهنگڙيو

/ٽ-ر/ پٽريلو /گهه-ر/ گهاگهرو

/د-ر/ اِندرُ /گهه-ڙ/ ڏگهڙيل

/ڊ-ڙ/ گوڊڙي /ڳ-ڙ/ جهڳڙو

/ڊ-ر/ چوڊري

(٦) ڏماڪيدار وينجن + /و/ :

/ب-و/ اَبواب /ٽ-و/ پٽواري /ڪ-و/ بَڪواس

/ڀ-و/ يڀوانو /ٺ-و/ اَٺونجاهه /ک-و/ پکواج

/ت-و/ سَتوادي /ڊ-و/ اَڊوانس /ڳ-و/ اَڳوان

/ٿ-و/ پرٿوي /ڏ-و/ آڏواٽي

/د-و/ وِدوان /ج-و/ پنجويهه

/ڌ-و/ وِڌوا /ڄ-و/ لڄوندُ

(٧) ڏماڪيدار وينجن + /ي/ :

/پ-ي/ ڪَپيو /چ-ي/ ڪَچيون

/ڦ-ي/ پُڦيون /ڇ-ي/ مَڇيون

/ب-ي/ سِبيو /ج-ي/ گڏجيو

/ڀ-ي/ اَڀياس /جهه-ي/ وِجهيو

/ٻ-ي/ دٻيو /ڄ-ي/ ڪَڄيو

/ت-ي/ ڪَتيو /ڪ-ي/ پَڪيون

/ٽ-ي/ هٽيو /ک-ي/ آکيو

/د-ي/ وِديا /گ-ي/ آگيا

/ڌ-ي/ وَڌيو /گهه-ي/ اَگهيو

/ٿ-ي/ ڪُٿيو /ڳ-ي/ اَڳيازي

/ٺ-ي/ ڪانٺيرُ

/ڊ-ي/ مُنڊيون

/ڍ-ي/ وَڍيو

/ڏ-ي/ ڪُڏيو

گڏيل وينجن، جن ۾ نڪائون وينجن پهرين اَچي ٿو :

(١) /م/ + ڌماڪيدار وينجن

/م-پ/	چَمپا	/م-ٽ/	چمٽو
/م-ب/	اَمبُ (اَنب)	/م-ڊ/	سَمنڊ
/م-ڀ/	ٿمڀ (ٿنڀ)	/م-ڇ/	چمڇو
/م-ٻ/	سَمٻوڌن	/م-ج/	اَمجد
/م-ت/	اِمتحان	/م-جھ/	سَمجھ
/م-ٿ/	هِمٿائڻ	/م-ڪ/	ٿمڪَڻ
/م-د/	اِمداد	/م-گ/	غمگين

(٢) /ن/ + ڌماڪيدار وينجن

/ن-ب/	جانباز	/ن-ڌ/	بنڌن
/ن-ڪ/	تِنڪو	/ن-ڀ/	اَنڀو
/ن-ٿ/	مِنٿ	/ن-گ/	روانگي
/ن-ٻ/	سنٻند	/ن-ٽ/	ڪنٽ
/ن-ت/	اَنت	/ن-ڊ/	مَنڊو
/ن-ٿ/	پنٿ	/ن-ڍ/	نَنڍو
/ن-د/	بَنند	/ن-ڇ/	خزانڇي

(٣) /ڻ/ + ڌماڪيدار وينجن

/ڻ-پ/	سيڻپو	/ڻ-ٽ/	ڪڻٽو
/ڻ-ڪ/	ٻَڻڪي	/ڻ-ٻ/	اَڻٻڻت
/ڻ-ڇ/	ڪَڻڇي	/ڻ-گهه/	ڪَڻگهو
/ڻ-ڀ/	سَڻڀيو	/ڻ-ج/	وَڻجُ
/ڻ-ت/	ميڻتو	/ڻ-ڪ/	ڪُڻڪو

(٤) /ڃ/ + /ڄ ڇ ج جھ/

/ڃ - چ/ [پڃچات] /پنچات/
/ڃ - ڇ/ [مَڃڇُر] /مَنڇُرُ/
/ڃ - ج/ [پَڃج] /پنج/
/ڃ - جھ/ [وَڃجھ] /ونجھ/

(٥) /ڱ/ + /ت ڪ ک گ گھ/

/ڱ - ت/ [مڱتو] /منگتو/
/ڱ - ڪ/ [رڱڪ] /رنڪُ/
/ڱ - ک/ [شڱکُ] /شنکُ/
/ڱ - گ/ [رڱگُ] /رنگُ/
/ڱ - گھ/ [سَڱگھ] /سنگھ/

(٦) **نڪائون وينجن + نڪائون وينجن :**

/م - م/ [سَمْمان] /سَمّانُ/ (سَنمان)
/م - ن/ جَمْني
/م - ڻ/ وامْڻي
/ن - م/ اُنْمادُ (پاڳلپڻو)
/ن - ن/ [جَنْنَت] /جَنّت/
/ڱ - ڻ/ واڱڻائي

(٧) **نڪائون وينجن + گهڪيدار وينجن :**

/م - س/ شمْس /ن - ف/ مُنْفي /ڻ - س/ وِڻس
/م - ز/ رمز /ن - س/ جِنْس /ڻ - ھ/ ماڻھو
/م - ش/ شمْشير /ن - ز/ ڪنز
/م - ھ/ سامْھون /ن - ش/ وَنْش
/ن - خ/ تنْخواھ
/ن - ھ/ اونْھو

(٨) نڪائون وينجن + / ل / :

/م -ل/ جُملو

(٩) نڪائون وينجن + هڪ ڏکو وينجن :

/م - ر/ اَمرت

/م - ڙ/ چمڙو

(١٠) نڪائون وينجن + نيم سُر :

/م - و/ همٿوار	/ڙ - ي/ واڙيو
/ن - و/ شُنوائي	/ڄ - ي/ وَڄيو
/ڻ - و/ اوڻويھ	/ڱ - ي/ مَڱيو
	/م - ي/ چُميو
	/ن - ي/ ڪَنيا

گھڪيدار وينجن + ڏماڪيدار وينجن :

/ف-ت/ هفتو	/س-ج/ مسجد	/ش-ق/ نِشقل
/ف-چ/ خَفچاڪ	/س-ڪ/ مسڪو	/ش-ب/ تشبيھَ
/ف-گ/ ڪفگير	/س-ک/ کسکس	/ش-ت/ اِشتِهار
/س-پ/ ناسپاتي	/س-ڳ/ آسڳنڌ	/ش-د/ تشديد
/س-ق/ ڪؤنسقِتائي	/س-گ/ آسگنڌ	/ش-ٽ/ درشٽي
/س-ب/ اَسباب	/ز-پ/ راضپو	/ش-ٺ/ نِشٺا
/س-ت/ قِسط	/ز-ب/ مضبوط	/ش-چ/ نِشچو
/س-ٿ/ هِندسٿان	/ز-د/ بزدل	/ش-ڇ/ نِشڇل
/سَ-د/ تصديق	/ز-ڪ/ تذڪِرو	/ش-ڪ/ عشق
/س-ٽ/ رجسٽر	/ز-گ/ روزگار	/خ-ب/ اَخبار
/س-چ/ پسچِمان	/ش-پ/ پُشپ	/خ-ت/ بخت
/غ-ب/ رُغبت	/ھ-ڪ/ تحقيقات	/خ-د/ مخدوم
/غ-د/ بغداد	/ھ-گ/ زھگير	
/ھ-ب/ مرحبا	/ھ-ت/ اَحترام	
/ھ-چ/ نِھچَل	/ھ-ج/ محجوب	

گھڪيدار وينجن + نڪائون وينجن :

/ف-ن/ دفنائڻ   /ش-م/ چشمو   /غ-م/ نغمو
/س-م/ قِسمت   /ش-ن/ چاشني   /ھ-م/ برهما
/س-ن/ حُسن   /ش-ڻ/ وشڻو   /ھ-ن/ ڪھنو
/ز-م/ بزم   /خ-م/ تُخم
/ز-ن/ غزنوي   /خ-ن/ زُخنو

گھڪيدار وينجن + گھڪيدار وينجن :

/ف-س/ اَفسانو   /س-س/ مُجسّم   /ش-ف/ ڪشف
/ف-ز/ لفظ   /س-خ/ نُسخو   /ش-خ/ تَشخيص
/ف-ش/ ڪفش   /س-غ/ تصغير   /خ-ف/ مخفي
/ف-خ/ خفخان   /ز-ف/ حذف   /خ-س/ رخصت
/ف-غ/ اَفغان   /ز-ز/ معزز   /خ-ز/ مخزن
/خ-ش/ بخشيش

/غ-ز/ بغز   /ھ-ش/ وحشي
/ھ-ف/ تحفو   /ھ-ز/ محظ
/ھ-س/ تحسين

گھڪيدار وينجن + (ل) :

/ف-ل/ اَفلاطون   /خ-ل/ اَخلاقي
/س-ل/ اسلام   /غ-ل/ تغليق
/ز-ل/ مظلوم   /ھ-ل/ تحليل
/ش-ل/ اَشليل.

گھڪيدار وينجن + ھڪ ڙڪو وينجن :

/ف-ر/ نفرت   /س-ر/ اِسرار   /س-ڙ/ لسڙو
/ز-ر/ حضرت   /ھ-ڙ/ ليتھڙو   /ش-ڙ/ گوشڙو
/ش-ر/ وشرام   /خ-ر/ اِخراج   /غ-ر/ مغرور
/ھ-ر/ گھرو

گهڪيدار وينجن + نيم سُر :

/ف-و/ اَفواهہ	/ف-ي/ ڪافيون
/س-و/ هسوار	/س-ي/ ڪسيون
/ز - و/ جُزوي	/ز - ي/ نوازيو
/ش-و/ رِشوَت	/ش-ي/ ڪشيو
/خ - و/ اَخوال	/خ -ي/ بخيو
/غ - و/ لُغوي	/غ - ي/ اَغيار
/ه - و/ نحوي	/ه-ي/ ورهيہ

/ل/ پنيان ايندڙ وينجن :

/ل-پ/ ڪلپنا	/ل-گ/ چلگت	/ل-ل/ اَللهہ
/ل-ق/ بُلقاڙ	/ل-گه/ ڪلگهو	/ل-ر/ ڪالرا
/ل-ب/ بُلبُل	/ل-م/ علم	/ل-ڙ/ اُلڙ
/ل-ت/ اِلتجا	/ل-ن/ پالنا	/ل-و/ حلوو
/ل-ٽ/ پلٽي	/ل-ف/ ڪُلف	/ل-ي/ ڙليو
/ل- د/ جلدي	/ل-س/ تُلسي	
/ل-ٿ/ بالٿي	/ل-ز/ زلزلو	
/ل-ٺ/ ڪُلٺي	/ل-ش/ ڪَلشُ	
/ل- ڊ/ ڊالڊا	/ل -خ/ تلخ	
/ل- ڇ/ لالڇي	/ل- غ/ بلغم	
/ل -ڪ/ مُلڪ	/ل -ه/ ڪالهہ	

هڪ ڌڪو وينجن + ڏماڪيدار وينجن (ٺ ڊ ڍ کان سواءِ ٻيا سڀ):

/ر-پ/ ڪرپڻُ	/ر-چ/ مِرچ
/ر-ق/ جرقُل	/ر-ڄ/ وِرڄ
/ر-ٻ/ ڪرٻ	/ر-ج/ بُرج
/ر-ب/ چربي	/ر-جه/ اُرجهڻ
/ر-ت/ مُورت	/ر-ڃ/ سِرڃڻ

/ر-ٽ/ اَرٽُ   /ر-ڪ/ عرق
/ر-د/ وردي   /ر-ک/ وَرکا
/ر-ڏ/ وِرڏاتا   /ر-گ/ وَرگُ
/ر-ت/ پرت   /ر-گھ/ مَرگھٽ
/ر-ڌ/ اَرڌو   /ر-ڳ/ نَرڳُ

/ڙ/ + ڌماڪيدار وينجن :

/ڙ-پ/ جھڙپَ   /ڙ-د/ ٻُڙد   /ڙ-ڳ/ ٽُڙڳڻ
/ڙ-ڦ/ تَڙڦڻ   /ڙ-چ/ اَڙچڻ
/ڙ-ٻ/ ٻڙٻانگ   /ڙ-ڇ/ ٻڙڇي
/ڙ-ٻ/ اَڙٻنگ   /ڙ-ڪ/ ٻِڙڪُ
/ڙ-ٿ/ ڦُڙٿ   /ڙ-ک/ کڙکڙ
/ڙ-ٽ/ ٽڙٽڙ   /ڙ-گ/ کڙگُ

/ر ڙ/ + نڪانوان وينجن :

/ر-م/ ڪرمُ   /ڙ-ن/ مِڙني
/ر-ن/ ڦُرنو
/ر-ڻ/ وَرڻ
/ر-ڱ/ وِرڱٽو

/ر/ + گھڪيدار وينجن :

/ر-ف/ برف   /ر-خ/ نُرخ   /ڙ-ھ/ پَڙھڻُ
/ر-س/ برسات   /ر-غ/ ترغيب
/ر-ز/ مَرض   /ر-ھ/ برھال
/ر-ش/ وَرشُ   /ڙ-س/ مُڙسي

/ر/ + /ل/

/ر-ل/ مُرلي

/ر/ + /ر ڙ/

/ر-ر/ شَرْرات   /ر-ڙ/ اَرْڙهن

/ر ڙ/ + /و ي/

/ ر-و / پرْوانو   /ڙ-ي/ ٻاڙيو

/ ر-ي/ آرياڻي

/ و ي/ + ٻيو ڪو وينجن   **/و ي/ + /و ي/**

/و-ھ/ توھين   /و-و/ تَصَوُّف

/و - ڙ/ باوْڙي   /و-ي/ ڪاوِيہَ

/و -ر/ تيوْرَ   / ي-ي/ مَيِّت، نِيَّت

لفظ جي آخر ۾ ايندڙ ٻن وينجنن جو ميل :

جيئن تہ سنڌيءَ ۾ گھڻو ڪري لفظ سُر ۾ پورا ٿين ٿا، اِنھيءَ ڪري لفظ جي آخر ۾ ٻن وينجنن جو ميل سنڌيءَ ۾ تمام ورلو نظر ايندو آھي. تنھن ھوندي بہ ٻيُن ٻولين مان آيل ڪجھ لفظن ۾ آھڙو ميل ملي ٿو :

/ب-ت/ ضبط

/س-ت/ چُست

/ ن- ٽ/ فرنٽ(front)

/س-ٽ/ ٽيسٽ

/ش-ت/ نَشْت

/ ن - ڊ/ بئِنڊ (Band)

/ج - چ/ لانْچ [لاڄچ]

/ڄ-ج/ آرينڄ [آريڄج]

/ر-ج/ خارْج

/ڱ-ڪ/ ٽرنڪ [ٽْرَڱْڪ]

/ڱ-گ/ ميٽنگ [ميٽِڱگ]

/ر-س/ ميشرْس

/ن-س/ ڪانْفرنْس

/ل - و/ والْوْ

/ڱ-ي/ يوڱْيہ

ٽِن وينجنن جو ميل :

سنڌيءَ ۾ ٽِن وينجنن جو ميل تمام گهٽ آهي. اَهڙو ميل جيڪو نظر آيو آهي، اُهو سمورو لفظ جي وچ ۾ ۽ ٻن اکرن جي جوڙ وٽ آهي.

/ن - ه - ي/	سَنهيون
/ڱ - گ - ر/	اَنگريزي [اَڱگريزي]
/ڪ - ت - ي/	شَڪتيون
/ر - ڳ - و/	سُرڳواسي
/ڪ - س - ڪ/	ايڪسڪرشن
/ڻ - ه - پ/	وڏ ماڻهپائي

(٩)

عروضي خاصيتون

(Prosodic Features)

اسان هيستائين سنڌي ٻوليءَ ۾ سُرن ۽ وينجنن جي سرشتي تي ويچار ڪيو آهي. لفظن جي رچنا ۾ اِهي اکرن ۾ ڪهڙي نموني اچن ٿا ۽ ٻوليءَ ۾ سُرن توڙي وينجنن جي ورڇ (Distribution) ڪهڙي قسم جي آهي، اِنهيءَ تي بہ ٿوري ۾ بحث ڪيو ويو. اِنهن کان سِواءِ ڳالهائڻ جي ٻوليءَ ۾ ٻيون بہ ڪجهہ وصفون آهن، جن تي هتي مختصر طور ويچار ڪرڻ ضروري آهي.

لفظن جي رچنا ۾ سُر ۽ وينجن ڪنهن مقرر ترتيب ۾ هڪ قطار ۾ سِلسِليوار ايندا آهن. اِنهن کي اسين جدا جدا ڀاڱن ۾ ڇيد ڪري سمجهائي سگهون ٿا تہ لفظ جو ڪهڙو ڀاڱو، ڪهڙيءَ معنيٰ جو اظهار ڪري ٿو. اِنهيءَ ڪري سُرن ۽ وينجنن کي ٻوليءَ جي سِرشتي ۾ ڇيدائتا ڌوني-تت (Segmental Phonemes) پڻ چئبو آهي. پر اِنهن جي اُچارن سان ساڳئي وقت ڪجهہ ٻيون بہ وصفون جُڙيل هونديون آهن. جيئن تہ - آواز جي ڊيگهہ (Length)، آواز جو زور (Stress) ۽ بلندي (Loudness)، سُر ۾ لاهي-چاڙهي يا آروهہ-اَوَروهہ، اکرن ۽ لفظن جي اُچار ۾ وڇوٽي (Juncture, pause)، جُملن ۾ جهيل (Intonation)، جنهن جي ڪري الڳ الڳ جذبن (عجب، سوال، رواجي بيان، غصو وغيره) جو اظهار ڪجي ٿو؛ آواز جو مُنائتون يا نڪائتون اُچار. ڳالهائڻ جي ٻوليءَ ۾ آوازن جي

آهڙين وصفن کي عروضي (Prosodic or Supra-segmental) خاصيتون چيو ويو آهي.

اوهان روزاني زندگيءَ ۾ ڏٺو هوندو تہ ٻالهائيندڙ جي اُچارن ۾ لهجي مان اَڪثر اِهو معلوم ٿي ويندو آهي تہ هو ڪهڙي پاسائي علائقي جو رهاڪو آهي. مثال طور، اُتر سنڌ (شڪارپور، لاڙڪاڻي، سکر) جا رهاڪو، پنهنجي ٻالهاڻ جي ڍنگ مان هڪدم ظاهر ٿي پوندا آهن. ساڳيءَ طرح، بِهار جا رهاڪو بہ هندي ٻالهاڻ جي پنهنجي خاص لهجي ذريعي هڪدم ظاهر ٿي پوندا آهن. ٻالهاڻ جي ٻوليءَ جون اِهي آهڙيون خاصيتون آهن، جن کي روايتي صورتخطيءَ ۾ درج ڪرڻ جو ڪوبہ سِرشتو نہ ٺاهيو ويو آهي. اِن ۾ شڪ نہ آهي تہ اڄ ڪالهہ جي وگياني دؤر ۾ اِليڪٽرانِڪ ساڌنن (آڊيو، ويڊيو ڪئسيٽ وغيره) ذريعي اَسين ٻالهاڻ واري ٻوليءَ کي گهڻي قدر درج ڪري محفوظ رکڻ ۾ ڪامياب ٿيا آهيون.

هتي ٿوري ۾ سنڌيءَ جي خيال کان آوازن جي مکيہ عروضي خاصيتن جو مختصر طور ذڪر ڪجي ٿو.

(۱) **ڊيگهہ (Length)** : ڪنهن آواز جي اُچار ۾ جيڪڏهن ڪي قدر وڌيڪ وقت لڳي ٿو تہ اُنهيءَ کي آوازي ڊيگهہ چئبو آهي. سنڌي ٻوليءَ ۾ لفظن جي اُچار ۾ جدا جدا حالتن ۾ سُر جو ڪڏهن ننڍو تہ ڪڏهن ڊگهو اُچار ٿيندو آهي. پر اِنهيءَ جي ڪري لفظ جي معنيٰ ۾ تفاوت پيدا نہ ٿيندو آهي. ساڳيءَ طرح وينجنن جي ڊگهي يا ننڍي اُچار سببان بہ سنڌيءَ ۾ لفظ جي معنيٰ ۾ فرق نٿو اَچي. ٻئي طرف ڏسجي تہ هنديءَ ۽ اُردوءَ ۾ وينجنن جي ڊگهي اُچار کي اَهميت آهي، جنهن کي وينجن تي شد يا تشديد لڳائي ظاهر ڪبو آهي. ديوناگريءَ ۾ اِنهيءَ کي ٻٽي وينجن جي صورت ۾ اُچاريو ۽ لکيو ويندو آهي :

۱ - بَچّا (बच्चा) - ٻار، ٻالڪ (ٻچا)
بچا (बचा) - بچيل، باقي

۲ - پتّا (पत्ता) - پَن (وڻ ٻوٽي جو)
پتا (पता) - سرنامو، ايڊريس

جيئن تہ سنڌي ٻوليءَ ۾ معنيٰ جي لحاظ کان آواز جي ڊيگھہ کي اَهميت نہ آهي، اِن ڪري گھڻا سنڌي، جڏهن هندي-اُردوءَ ۾ گفتگو ڪندا آهن تہ ٻٽي وينجن يا تشديد جو اُچار محل خيال نہ رکندا آهن. اِنهيءَ ڪري سندن اُچارن تي هنديءَ ۽ اُردوءَ جا ماهر اَڪثر ٺٺولي ڪندا آهن. جيئن تہ سنڌي مادري زبان وارا گھڻو ڪري هيٺين لفظن جا اُچار غلط طرح ڪن ٿا. مثال :

تَرقّي	(तरक्की)	کي	تـرڪي	(तर्की)
تَصَوُّف	(तसव्वुफ़)	کي	تَـسَوف	(तसवुफ़)
تَصَوُّر	(तसव्वुर)	کي	تَسَوُر	(तसवुर)
تَسَلّي	(तसल्ली)	کي	تَـسَلي	(तसली)

(٢) آواز تي زور (stress) ۽ آواز جو سُر (Tone, Pitch)

لفظ جي سطح تي ڪهڙي اکر تي زور ڏجي ۽ اُهو اوچي سُر ۾ يا هلڪي سُر ۾ اُچارجي، سنڌي ٻوليءَ ۾ اِنهن آوازي وصفن کي بہ معنيٰ ۾ تفاوت ڏيکارڻ جي خيال کان اَهميت نہ آهي. ٻئي طرف ڏسجي تہ ڀارت اُپ-کنڊ جي ٻين ڪن ٻولين ۾ آواز جون اِهي خاصيتون لفظ جي معنيٰ ۾ تبديل آڻڻ جي طاقت رکن ٿيون. اَوهين پنجابي ٻوليءَ جو مثال ڪٽو. اُن ۾ اوهان کي گھٽيئي لفظ اَهڙا ملندا، جن ۾ جدا جدا اکرن تي زور ڏيڻ سان ۽ اُنهن جي سُر جو علحدي نموني اُچار ڪرڻ سان لفظ جي معنيٰ ٿي بدلجي ويندي آهي. مثال طور :

(١) Kóṛa (ڪوڙا=ڪوڙهيو) پهرئين اَکر تي زور ۽ اوچو سُر
Koṛa (ڪوڙا = چابڪ)
Kòṛa (ڪوڙا = گهوڙو) پهرئين اَکر تي هلڪو زور ۽ هيٺئين سُر

(٢) cá (چا = چانهہ) ca (چاهت، اُتساهہ)
cà (چا = ليئو پائڻ، جهاتي پائڻ) هلڪو ڪِرندڙ سُر

(Gill .H.S , & H.A. Gleason : A Reference Grammar of Punjabi, Patiala, 1969, p.25)

آواز جي اُچار ڪرڻ ۾ جنهن زور سان هوا ڦڦڙن مان ٻاهر نڪري ٿي ۽ ڳالهائڻ جي عضون ۾، خاص طور نِڙيءَ جي مُشڪن ۾ جيڪا تاڻ (tension) پيدا ٿئي ٿي، اُنهيءَ مطابق لفظ جي ڪنهن اکر تي گهٽ يا وڌ زور پيدا ٿيندو آهي. اِنهيءَ تي آواز جي بلنديءَ جو بہ مدار هوندو آهي. ٻئي طرف سُر جو مدار نِڙگهٽ اَندر آوازي پردن ۾ هوا جي ڪري پيدا ٿيندڙ گونج جي رفتار تي هوندو آهي. آوازي پردن جي لرزش ڪي ضابطي ۾ رکي جيڪڏهن اُن ڪي تيز رفتار سان هلائبو تہ اُوچو سُر پيدا ٿيندو ۽ جيڪڏهن لرزش جي رفتار ڍري هوندي تہ هلڪو سُر پيدا ٿيندو. ڳالهائيندڙ اِن طريقي سان سُر ۾ لاهي (اَوروهہ) ۽ چاڙهي (آروهہ) پيدا ڪندا آهن.

سنڌيءَ ۾ پنجابيءَ وانگر لفظ جي سطح تي آواز جي زور ۽ سُر ۾ فرق ڪرڻ سان لفظ جي بنيادي معنيٰ ۾ ڪو بہ فرق پيدا نہ ٿيندو آهي. اِنهيءَ ۾ شڪ نہ آهي تہ ڪن حالتن ۾ گفتگوءَ ۾ آواز جي اَهڙي قسم جي تفاوت سان جدا جدا اُمنگن يا جذبن جو اِظهار ڪرڻ ۾ مدد ملندي آهي. مثال طور، ”ها“ لفظ، جيڪو عام طرح ڪنهن ڳالهہ کي منظور (هاڪار) ڪرڻ لاءِ ڪتب ايندو آهي، اُن جي اُچار ۾ فرق پيدا ڪرڻ سان اَسين ڪڏهن عجب (ها!)، ڪڏهن سوال(ها؟)، ڪڏهن ڌمڪائڻ/منع ڪرڻ، تہ ڪڏهن ٺٺولي يا ٽوڪبازيءَ جي ڀاونائن جو اِظهار ڪندا آهيون. ساڳيءَ طرح جُملي جي سطح تي بہ ڳالهائڻ ۾ زور ۽ سُر جي تفاوت ڪرڻ سان اَسين الڳ الڳ جذبن جو اِظهار ڪندا آهيون. مثال طور :

١. رام اَچي ويو. (بياني جملو – سُر هڪ سطح تي)

٢. رام اَچي ويو؟ (سوالي جملو – آخري لفظن تي زور ڏيڻ سان ۽ سُر اوچو ڪرڻ سان)

٣. رام اَچي ويو! (عجب جو اظهار – واهہ، ايتري ۾ رام هِتي پهچي ويو!)

اِن طرح جملي ۾ جدا جدا لفظن تي زور ڏيڻ سان ۽ سُر جي لاهيءَ چاڙهيءَ يا جهيل (Intonation) سان اَسين ٻيون بہ ڪجهہ ڀاونائون ظاهر ڪري سگهندا آهيون.. اِنهن مِڙني کي روايتي صورتخطيءَ ۾ درج ڪرڻ لاءِ نشانيون مقرر ڪيل نہ آهن. بياني جملي جي آخر ۾ پورو دم (.)، عجب ڏيکاريندڙ جملي جي آخر ۾ عجب جي نشاني (!)

۽ سوالي جملي جي پڇاڙيءَ ۾ سوال جي نشاني (؟) لڳائي اسين مکيه ٻاونائن کي لِکت ۾ ڏيکاريندا آهيون.

(٣) آوازن جي وچ ۾ جوڙ يا وِٿي (Juncture)

اَسين جڏهن ڳالهائڻ ٻولهائڻ ۾ آواز اُچاريون ٿا، تڏهن آواز جي سلسلي ۾ ٻن آوازن جي وچ ۾ جيڪو جوڙ آهي، اُهو وقت جي خيال کان تمام ننڍو، وچولو يا وڏو يا آخري ٿي سگهي ٿو. هڪ آواز کان پوءِ ٻئي آواز جي اُچار ۾ اِهو جوڙ يا وِڇوٽي ٻه اَڪثر معنيٰ ۾ تبديل ڪري سگهندي آهي. هيٺ ڪجهه مثال ڏجن ٿا.

(١) . اَکرائتو جوڙ (Syllabic Juncture)

ڪَٻَٽُ، ماڻهو، رامچند ـ اِنهن لفظن جي اُچارن تي ڌيان ڏيو. 'ڪٻٽُ' لفظ ۾ ٽي اکر آهن ڪَ-ٻَ-ٽُ. هڪ اکر کان پوءِ ٻئي اکر جي اُچار ۾ جيڪا وِڇوٽي آهي، اُها تمام هلڪي ۽ اَڻلکي آهي. 'ماڻهو' لفظ ۾ ٻه اکر آهن : ما ـ ڻهو (माण्हू) هتي ڏسندا ته 'ڻهو' (ڻ-هو) جو اُچار اينرو تڪڙو آهي جو هڪ آواز کان ٻئي آواز (ڻ - هُ - او) جي وچ ۾ ڪا ٻه وِڇوٽي مَحسوس ڪانه ٿي ٿئي. پر انهيءَ جي ڀيٽ ۾ 'ما' جي اُچار کان پوءِ جيڪا تمام هلڪي ساهي (pause) آهي، اُها آسانيءَ سان محسوس ڪري سگهجي ٿي. 'رامچند' (رْ-آ-مْ-چْ-اَ-نْ-دْ) لفظ جي اُچار ۾ ٻه جيڪي آواز هڪ ٻئي پٺيان آيا آهن، اُنهن ۾ 'را-مْ' يا 'چَنْ - دْ' جي اُچارن ۾ اکرن جي وِچ ۾ جيڪا وِڇوٽي آهي، اُها اَڻلکي آهي. اُنهن جي ڀيٽ ۾ 'رام - چند' جزن جي وچ واري وِڇوٽي، اُچار ۾ وڌيڪ آهي. اِنهيءَ قِسم جو اَکرائتو جوڙ سنڌيءَ ۾ معنيٰ جي خيال کان اهميت ڀريو نه آهي. اُن جي ننڍڙي يا وڏي هئڻ ڪري لفظ جي معنيٰ ۾ تبديل ڪانه ٿي اَچي. اِنهيءَ ڪري اکرائتي جوڙ کي روايتي لکاوٽ ۾ ڏيکارڻ جي ضرورت ڪانه آهي.

(٢) /+/ ٻن لفظن جي وچ ۾ جوڙ

اَسين جڏهن جملي ۾ جدا جدا لفظ اُچاريون ٿا، تڏهن هر هڪ لفظ کي ٻئي کان الڳ اُچارڻ لاءِ جيڪا وقت جي خيال کان

وڇوٽي هوندي آهي، اُها لفظ جي اَندر جدا جدا اکرن کان وڌيک هوندي آهي. سنڌيءَ ۾ اِها وڇوٽي لفظ جي معنيٰ کي بدلائي ڇڏيندي آهي. اِنهيءَ ڪري لفظ اُچارڻ ۾ اُن جو پورو ڌيان رکڻو پوندو آهي. ڀاشا وگيان ۾ ٻن لفظن جي جوڙ کي /+/ نشانيءَ ذريعي ظاهر ڪبو آهي. پر عام روايتي صورتخطيءَ ۾ فقط لفظن کي جدا جدا لکي، اِن جوڙ يا وڇوٽيءَ کي ظاهر ڪبو آهي. جيئن تہ —

/ٻيا+ئي/ (جيئن تہ ٻيا ئي ماڻهو) — /ٻيائي/ دوئي

/ گهٽا+ئي/ (جيئن تہ گهٽا ئي ماڻهو) — / گهٽائي/ جهجهائي

/ٻہ +ڪِريون/ (ٻہ شيون ڪريون)— /ٻڪريون/ٻڪريءَ جو عدد جمع)

(٣) اَڌ دم /،/

جملي ۾ ڪن لفظن جي ميڙ يا فقري جو جيڪڏهن صحيح اُچار نہ ڪبو تہ اڪثر معنيٰ بدلجي ويندي. اِنهيءَ ڪري گهربل مطلب ظاهر ڪرڻ لاءِ لکاوٽ ۾ لفظي ميڙ يا ڪنهن فقري کي 'اَڌ-دم' لڳائي، اُن کي ٻين لفظن کان جدا ڪبو آهي. 'اَڌ-دم' جي نشاني ڏيکاري ٿي تہ اُتي اُچار ۾ ٻن لفظن جي وچ ۾ جيڪا وڇوٽي آهي، اُنهيءَ کان وڌيڪ وڇوٽي ڏيڻ گهرجي.

(١) /پُٽُ نہ، ڌيءَ/ (يعني پُٽ نہ آهي، پر ڌيءَ آهي)
/پُٽُ، نہ ڌيءَ/ (يعني پٽ آهي، نہ ڪِ ڌيءَ)
/پُٽُ نہ ڌيءَ/ (يعني نکو پُٽ نکا ڌيءَ)

(٢) مُغل، شير راجپوتاڻيءَ جي ڪوڙڪي ۾ ڦاٿو.
(يعني هڪ مغل، بهادر راجپوتاڻيءَ جي جار ۾ ڦاٿو)
مُغل شير، راجپوتاڻيءَ جي ڪوڙڪي ۾ ڦاٿو.
(هڪ بهادر مغل، هڪ راجپوتاڻيءَ جي جار ۾ ڦاٿو)

(٤) پورو دم / ٠ /

هن ۾ اَڌ-دم کان وڌيک وڇوٽي هوندي آهي ۽ جملي جي جهيل اَهڙي نموني هوندي آهي جو معلوم ٿيندو آهي تہ ڳالهائيندڙ اُهو جملو پورو ڪيو. آخري لفظ جي سُر ۾ ڪا ٻہ ااهي يا

چاڙهي نہ هجي تہ سمجهبو آهي تہ اِهو بياني جملو آهي. پر جي آخري لفظ ۾ زور هوندو آهي ۽ سُر مٿي چڙهندو آهي، تہ پوءِ جملو سوالي ٿي پوندو آهي.

رام اَچي پيو (بياني جملو)
رام اَچي پيو؟ (سوالي جملو)

(۴) نڪانوان اُچار (Nasalization)

اَسان ڏٺوسين تہ سنڌي ٻوليءَ جي آوازي سرشتي ۾ ڏهہ سُر ڏوني-تت آهن. اِنهن مان هر هڪ سُر جو مُڪانئون ۽ نڪانئون اُچار ٿي سگهي ٿو. سنڌيءَ ۾ نڪانئون اُچار اَهميت ڀريو آهي. اِنهيءَ جي ڪري لفظ جي معنيٰ بدلجي وڃي ٿي. هيٺ ڏنل مثالن مان ظاهر آهي تہ ڪنهن لفظ ۾ مُڪانئين سُر جي بدران جيڪڏهن نڪانئون سُر اُچاربو، تہ اُن لفظ جي معنيٰ بدلجي ويندي:

/اِي/ - /اِين/	/نائي/(حجام)؛ /نائين/ (۹ نمبر واري)
/اِ/ - /اِن/	/ناءِ/(نواءِ، جهُڪاءِ)؛ /نائِن (نائين تِتِ)
/اي/ - /اين/	/ مي (May)؛ ۾ - (مين، اَندر)
/اَي/ - /اَين/	/اَي/ (اي، اَڙي)؛ [اَيـن] = /۽/
/اَ/ - /اَن/	آئيءَ (مصيبت)؛ /آئينءَ/(تون آئينءَ)
/آ/ - /آن/	سا (اُها)؛ سان (گڏ، ساڻ)
/اوُ/ - /اوُن/	ڪائُو (ڪائيندڙ)؛ ڪائوُن (اَسين ڪائوُن)
/اُ/ - /اُن/	آءُ (اَچُ)؛ آنبُن (روڳ، mucus)
/او/ - /اون/	ٻيو (ڪو ٻيو)؛ ٻيون (ٻيون نمبر - second)
/اَو/ - /اَون/	سَو (هڪ سؤ)؛ سَونئنُ (سؤڳنڌ، قسم)

نڪانوَن سُرن جي ورهاست

ڪوبہ نڪانئون سُر لفظ جي شروع، آخر ۽ وچ ۾ اچي سگهي ٿو:-
آنورا (هڪ ڦل جو قِسم)؛ جيئونسِ (اَسين هُن لاءِ جيئون)؛
اُتان (اُن طرف کان).

ڪنهن بہ نڪانئين وينجن جي اڳيان، ڪوبہ مُڪانئون يا نڪانئون سُر اَچي تہ اُنهن جي ڪري معنيٰ ۾ فرق نٿو پوي. پر نڪانئَن وينجنن کان پوءِ ايندڙ اَهڙا سُر معنيٰ ۾ ڦيرو آڻي سگهن ٿا. جئن تہ-

نوُح (nūhə) حضرت نوح - نونهن (پٽ جي زال)

مي (مئي May جو مهنو) - مين / ۾ / مَنجهہ

نڪائين اُچار جا درجا

سنڌيءَ ۾ ٽن قسمن جو نڪائون اُچار، سُر سان گڏ نظر اچي ٿو : (۱) زوردار، (۲) وچولو، (۳) هلڪو.

(۱) **زوردار** نڪائون اُچار پنهنجي آزاد هستي رکي ٿو. اُن جو اُچار ڪنهن ٻئي واري نڪائين وينجن ڪري پيدا ڪونہ ٿيندو آهي. اِنهيءَ اُچار سببان لفظ جي معنيٰ بدلجي ويندي آهي.

سائي (سائي رنگ جي)؛ - سائين (مالڪ)

(۲) **وچولو ۽ (۳) هلڪو** نڪائون اُچار : هن قسم جا نڪاوان اُچار اَڳيان-پٺيان ايندڙ نڪائن وينجنن جي اَثر ڪري سُر تي ٻڌڻ ۾ اَچن ٿا. اِنهن جي ڪري لفظ جي معنيٰ ۾ ڦيرو ڪونہ ايندو آهي. وچولو نڪائون آواز هيٺ ڄاڻايل حالتن ۾ ڊگهن سُرن (آ اِي، اوُ، اي، اَي، او، اَو) تي پيدا ٿيندو آهي. ساڳيءَ ريت ننڍن سُرن - (اَ اِ اُ) - تي بہ هيٺ ڏنل حالتن ۾ هلڪو نڪائون آواز ٻڌڻ ۾ ايندو آهي.

(۱) جڏهن سُر جي هڪدم پٺيان نڪائين وينجن ۽ اُنهيءَ ساڳئي اُچار-جاءِ واري وينجن جو ميل آهي :

رَنگُ [رْ - اَ - ڱْ - گْ - اُ [rə̃ŋgʊ]

سانجهي [سْ - آ - ڃْ - جهْ - اِي [sãñjhi]

(۲) جڏهن ڪو بہ سُر / ڻ ڃ ڱ / جي اڳيان-پٺيان اچي ٿو يا اِنهن وينجنن جي ميل / ٺهْ، ڻيہْ، ڃيہْ / جي لاڳيتو استعمال ٿئي ٿو :

اُڃَ [اُ - ڃْ - اَ [ʊ̃ñə̃]

مُڱ [مْ - اُ - ڱْ - اَ [mʊ̃ŋə̃]

وَڻُ [وْ - اَ - ڻْ - اُ [və̃ṇʊ̃]

ماڻهو [مْ - آ - ڻْ - هْ - اوُ [mãṇhũ]

وَڃيو   وَ - ا - ڃ - يَ - او   [vãnyõ

مَڱيو   مَ - اَ - ڱ - يَ - او   [mãyyõ

(۳) لفظ جي آخر ۾ ڪوبہ سُر اَچي ۽ اُنهيءَ جي هڪدم اڳيان مُهہ، هُم، ٿهہ، ميہ، نيہ، ٽيہ، ڇيہ، ڱيہ منجهان ڪوبہ وينجن-ميل هجي :

ڪَمُ   [ڪ - اَ - مَ - اُ   [kəmũ

واٽيو   [وَ - آ - ٽَ - يَ - او   [vãṇyõ

سُمهُ   [سَ - اُ - مَ - هہ - اُ   [sũmhũ

(۴) ٻن نڪانون وينجنن جي وچ ۾ جڏهن سُر اَچي تو :

نِماڻو   [نَ - اِ - مَ - آ - ڻَ - او   [nɪmãṇo

مُنشي   [مَ - اُ - نَ - شَ - اي   [mũnʃi

(۵) جڏهن سُر لڳاتار اَچن تا ۽ اُنهن ۾ ڪنهن بہ هڪ سُر تي زوردار نڪانئون اُچار آهي، تہ پوءِ گهڻو ڪري سڀ سُر نڪانوان ٿي پون ٿا. جئن تہ ـــ

سَنَئِينءَ   [سَ - اَن - اِين - اَن   [sə̃ĩə̃

پر جڏهن لفظ جي آخري سُر تي زوردار نڪانئون اُچار آهي ۽ اُنهيءَ کان اَڳُ اَڪرائنو دَمُ (syllabic pause) اَچي ٿو، تہ پوءِ اَهڙيءَ حالت ۾ اُهو نڪانئون اُچار اَڳين سُرن تي پنهنجو اَثر ڪونہ ٿو وجهي :

دَوائون   [دَ - اَ - وَ - آ - اؤن   [dəvaũ

اَسيئون   [اَ - سَ - اِي - اون   [əsiõ

(١٠)

روپي ڌوني-تت وگيان

(Morphophonemics)

سنڌي ڌوني وگيان اندر اسان سنڌي ٻوليءَ جي ڌوني-تتن واري سرشٽي جو اڀياس ڪيو. هرهڪ ڌوني-تت ٻوليءَ جي رچنا ۾ هڪ بي-معنيٰ آواز آهي، پر انهيءَ کي اهڙي اهميت آهي جو اهو لفظن جي معنيٰ ۾ فرق آڻي ٿو. مثال طور، ٻارُ ۽ ٻارُ لفظن جي معنيٰ ۾ فرق فقط /ٻ/ ۽ /ب/ ڌوني-تتن ڪري ٿيو آهي، ٻيءَ حالت ۾ انهن جو اُچار ساڳيو آهي.

هاڻي اچو تہ ٻوليءَ جي وياڪرڻي سرشٽي تي ويچار ڪريون. اِنهيءَ سرشٽي ۾ ننڍي ۾ ننڍو معنيٰ-ڀريو ايڪو آهي روپ (صَرف= Morph). مثال طور، /هوا، راتِ، ها، نہ، يا /. اِهي سنڌيءَ جي وياڪرڻي سرشٽي ۾ ننڍي ۾ ننڍا معنيٰ-ڀريا ايڪا آهن. اِهي ڌوني-تتن مان ٺهيل آهن. جيئن تہ 'هوا' ۾ چار ڌوني-تت آهن – /هہ + اَ + وِ + آ /. 'رات' ۾ بہ چار ڌوني-تت آهن – /رْ+آ+تْ +اِ/. پر 'نہ' (نْ + اَ)، يا (ي+آ) جي حالت ۾ هر هڪ ۾ ٻہ-ٻہ ڌوني-تت آهن. اَنات لفظ ۾ ٻہ روپَ يا صَرف آهن - / اَ + نات/. اِنهيءَ ۾ /اَ/ روپ هڪ ڌوني-تت وارو آهي ۽ /ناتُ/ ۾ چار ڌوني-تت آهن– /نْ + آ + تْ + اُ/. هِتي /اَ/ روپ ناڪاري معنيٰ ٿو ظاهر ڪري. 'هوائون' لفظ ۾ /-اون/ بہ هڪ روپ آهي، جيڪو بَهو-وچن يعني عدد جمع جي معنيٰ ڏيکاري ٿو. اِهو هِڪَ نڪائين اُچار

واري سُر (ū) مان نهيل آهي، جيئنوٽيڪ عربي-سنڌي لکاوٽ ۾ اِنهيءَ کي لکڻ لاءِ ٽي حرف ڪتب آيا آهن.

ٻوليءَ جي وياڪرڻي سرشتي ۾ داخل ٿيڻ وقت، ڪن روپن جي صورت ۾ ڪا بہ تبديل نہ ايندي آهي. مثال طور، /هوا/ روپ عدد جمع جي پڇاڙيءَ /-اوُن/ جي اڳيان پنهنجي صورت ۾ ڪا بہ تبديل نٿو ڪري - 'هوائون'. صفت ٺاهيندڙ پڇاڙي /اي/ اڳيان پڻ اُنهيءَ جو صورت ۾ ڪو بہ فرق نٿو اَچي - 'هوائي'. پر سنڌيءَ ۾ ٻيا گهڻيئي روپ اَهڙا آهن، جن جي صورت ۾ پڇاڙي لڳڻ کان اَڳ تبديل اَچي ٿي. مثال طور، /راتِ/ جي صورت عدد جمع جي پڇاڙيءَ /-اون/ اَڳيان بدلجي /راتيہ/ ٿئي ٿي - (راتِ + اون > راتيہ + اون =راتيون). صفت ٺاهيندڙ پڇاڙي /-ڪو/ جي اڳيان /راتِ/ جو روپ بدلجي /راتو/ ٿئي ٿو - (راتِ + ڪو > راتو + ڪو= راتوڪو). پيٽيو : ڏينهونڪو، اَڄوڪو. 'رِڍ' جو صفت ۾ روپ بدلجي 'ريڍو'، 'ڳئُونِ' جو صفت ۾ روپ 'ڳائو' ٿئي ٿو. /سائو/، /ٻائو/ جا عدد جمع روپَ، پڇاڙيءَ /آ/ جي اَڳيان بدلجي وڃن ٿا. سائو+آ > ساوُ +آ=ساوا؛ ٻائو +آ > ٻاوُ + آ = ٻاوا.

وياڪرڻ جي سرشتي کي سمجهائيندي، روپن جي اِهڙين سيني تبديلين جو واسطو ڪن خاص لفظن سان آهي، يعني اِهي عام نيم نہ آهن. جيئن تہ رِڍ مان ريڍو، ڳئُون مان ڳائو، مينهن مان ماهيو، جبل مان جابلو صفتون ڪنهن عام قاعدي موجب ٺهيل نہ آهن. پر ٻئي طرف ڪجهہ تبديليون اَهڙي قِسم جون آهن، جن جو واسطو سنڌي ٻوليءَ جي اُچارن واري عادت مطابق آهي. اِهي سيني روپن سان لاڳو ٿين ٿيون. جيئن تہ سائو، ٻائو، پائو، مائو جهڙا سڀ لفظ عدد جمع (بهوُ وچن) جي /آ/ پڇاڙيءَ اڳيان پنهنجي آخري سُر /او/ کي بدلائي /وُ/ ڪن ٿا (ساوا، ٻاوا، پاوا، ماوا). ساڳيءَ طرح، /اِ/ ۽ /اي/ ۾ پورا ٿيندڙ مونث اِسم عدد جمع جي پڇاڙيءَ /اون/ اڳيان پنهنجي آخري سُر کي /ي/ ۾ تبديل ڪن ٿا. جيئن تہ - راتِ + اون > راتيہ + اون = راتيون؛ نَدي+ اون > نديہ+اون=نديون.

(نوٽ : اِنهن اِسمن جو عدد جمع ۾ اُچار 'نَدِيون'، 'راتِيون' بہ ٿيندو آهي. اُن موجب آخري سُر قائم رکي ٻوءِ /ي/ جو اُچار اَچي ٿو.)

سنڌي ٻوليءَ جي اُچارن جي عام عادت موجب جيڪي تبديليون ٿين ٿيون، اُنهن جا قاعدا وياڪرڻ جي سرشتي کي سمجهائڻ کان اَڳ ۾ ئي الڳ بيان ڪرڻ بهتر آهي. اِنهيءَ طريقي اَپنائڻ سان وياڪرڻ جي سرشتي ۾ اَهڙن قاعدن کي هر گهڙيءَ دُهرائڻو نہ پوندو. روپي ڏوَني-تت وگيان اُهو آهي، جتي اَسين روپ يا صَرف جي صورت ۾ ڪنب آيل ڏوَني-تتن ۾ ٿيندڙ تبديل جو عام جائزو پيش ڪريون ٿا. اِها سطح ڏوني-تتن جي سرشتي ۽ وياڪرڻ جي سرشتي کي ڳنڍيندڙ هڪ پُل مثل آهي. وياڪرڻي سرشتي ۾ داخل ٿيڻ کان اڳ، ڪو روپ ڏوَني-تتن مان ڪهيل پنهنجيءَ صورت ۾ تبديل ڪيئن ٿو ڪري، اِنهن جا عام نيم سمجهڻ کان پوءِ، وياڪرڻي سرشتي کي سمجهڻ وڌيڪ آسان بڻجي ٿو پوي. هتي اِنهيءَ ڳالهہ جو ڌيان رکو تہ جنهن ٻوليءَ جي رچنا ۾ ڪنهن بہ روپ جي صورت-شڪل ۾ جيڪڏهن ڪٿي بہ فرق نٿو پيدا ٿئي، تہ پوءِ اُن حالت ۾ اُتي روپي ڏوني-تت واري سطح سمجهائڻ جي ڪا بہ ضرورت نہ آهي.

سَنڌي (संधि) (Sandhi)

هيٺ ڏنل لفظن جي رچنا تي ويچار ڪريو :

هِماليہَ، پرميشور، مهاتما

اِنهن کي ڏسڻ شرط ئي معلوم ٿئي ٿو تہ اِنهن لفظن جي بناوت ۾ هڪ کان وڌيڪ روپ (ننڍي ۾ ننڍا معنيٰ-ڀريا جزا) آهن. اُهي هن ريت آهن :-

هِمَ + آليہَ = هِماليہَ (هِمَ = برف؛ آليہ = جاءِ)
پرم + ايشور = پرميشور (پَرَم=مهان؛ ايشور=ڀڳوان)
مها + آتما = مهاتما (مها =مهان؛ آتما = روح)

هِماليہ لفظ ۾ 'هِمَ' جو آخري سُر /اَ/ ۽ آليہ جو شروعاتي سُر /آ/ پاڻ ۾ ملي هڪ 'آ' سُر ٿيو آهي. پرميشور لفظ ۾ پَرَمَ جو آخري /اَ/ ۽ ايشور لفظ جي شُروعاتي /اِي/ گڏجي 'اِي' سُر بڻيو آهي. مهاتما ۾ 'مها' جو آخري سُر /آ/ ۽ 'آتما' جو شروعاتي

سُر /آ/ پاڻ ۾ گڏجي هڪ سُر /آ/ ٿي ويا آهن.

ٻن روپن جي آهڙي قسم جي ميلاپ کي ”سَنڌي“ چئبو آهي. سَنڌي لفظ اصل ۾ سنسڪرت مان آيل آهي جنهن جي معنيٰ آهي ”جوڙ، ڳنڍ، ميلاپ.“ سنڌي ٻوليءَ جو ’سَنڌَ‘ لفظ اِن مان نڪتل آهي. سنڌ معنيٰ بدن ۾ اُها جاءِ جتي مُشڪون ٻن هڏين جي ڇيڙن وٽ ڳنڍ ٿاهين ٿيون. ”سَنڌو“ يعني ٻن شين جي جوڙ جو هنڌ يا نشان.

جڏهن ٻه آواز (لکيت ۾ ٻه حرف يا وَرڻَ) هڪ ٻئي جي ويجهو اَچڻ سببان پاڻ ۾ ملي ٿا وڃن، تڏهن اُنهن جي ميلاپ ڪري پيدا ٿيندڙ تبديل کي ”سَنڌي“ چئجي ٿو.

هر هڪ ٻوليءَ ۾ سَنڌيءَ جو مدار آوازن جي اُچارن ۽ ڳالهائڻ جي لهجي تي آهي. اَسين سِنڌيءَ ۾ جڏهن تڪڙو ڳالهائيندا آهيون، تڏهن ٻه ڪيترا جدا جدا لفظ پاڻ ۾ ملي ويندا آهن. اِهي ٻه سَنڌيءَ جا نمونا آهن. جيئن تہ - نہ + آهي = ناهي؛ ڇا+آهي = ڇاهي؛ ڪونہ +آهي = ڪونهي؛ ڇو+ نہ +آهي = ڇونهي.

سنسڪرت ٻوليءَ ۾ لفظن جي وچ ۾ سَنڌي ٿيڻ جو رواج تمام گهڻو آهي. پر سنسڪرت سَٽ جي هاڻوڪين ٻولين (سِنڌي، پنجابي، مراٺي، گجراتي، هِندي وغيره) ۾ ٻن لفظن کي گڏي اُچار ڪرڻ جي عادت گهٽي قدر گهٽ ٿي ويئي آهي. سنسڪرت جا ڪيترا لفظ، جيڪي سنڌيءَ ۾ ٻه واهِپي ۾ آهن، اُنهن کي اَسين پڃي جدا ڪري اُچاريندا آهيون. جيئن تہ : ديشونَتي= ديش جي اُنتي، پڳودگيتا = پڳوَت + گيتا. اِنهيءَ هوندي ٻہ سنسڪرت ڀاشا جا ڪيترا ئي سَنڌي ٿيل لفظ، جيڪي سِنڌي ٻوليءَ ۾ هڪ لفظ وانگر واهپي ۾ اَچي ويا آهن، اُنهن کي اَسين هميشه گڏي اُچاريندا آهيون. جيئن تہ : ويدانت= ويد + اَنت؛ پرمانند= پَرم+ آنند؛ سَتياگرهہ = سَتيہَ + آگرهہ؛ پيتامبري= پيت+ اَمبري (پيلي رنگ جي ڌوتي)؛ رَميش = رَما + ايش؛ سُريش= سُر+ ايش.

هڪ بنيادي روپ ۾ ٻہ جڏهن اَڳياڙي (اُپسَرگ-Prefix) يا پڇاڙي (پرَتيہَ-Suffix) لڳائجي ٿي، تڏهن ٻہ سنڌي ٻوليءَ جي اُچارن جي عادت موجب، ٻن آوازن جي وچ ۾ سَنڌي ٿئي ٿي.

مثال طور سواگت (آجيان/ڀلي ڪري آيا) لفظ ۾ ’سُ‘ اڳياڙي، ’آگت‘ لفظ سان لڳل آهي. هتي /سُ-/ جو /اُ/ (پيش) سُر بدلجي /وْ/ ٿيو آهي، جنهن ۾ پٺيان واري لفظ جو /آ/ سُر ملي ويو آهي :

سُ + آگت > سْوْ + آگت = سْواگت

सु + आगत > स्व् + आगत = स्वागत

سنڌيءَ ۾ ’آڻي‘ پڇاڙي ’’آڪهه‘‘ جي معنيٰ ڏيکارڻ لاءِ ڪتب ايندي آهي. جيئن تہ ڪرپالاڻي (ڪرپال+ آڻي) يعني ڪرپال جي آڪهه وارا يا ڪرپال جي سنتان. ساڳيءَ طرح واسواڻي (واسو+ آڻي) معنيٰ واسوءَ جي سنتان. هتي بہ واسو لفظ جو آخري سُر /اُو/ بدلجي /وْ/ ٿيو آهي، جنهن ۾ /آڻي/ جو /آ/ سُر مليو ٿو (و+ آ= وا). واسُو + آڻي > واسْ + اُو + آڻي > واسْ + وْ + آڻي = واسواڻي.

هتي سَنڌيءَ جا اُهي قاعدا ڏجن ٿا، جيڪي سِنڌي ٻوليءَ ۾ ڪتب ايندڙ سنسڪرت لفظن جي رچنا سمجهائڻ لاءِ ڪارائتا آهن. اِهي نِيَمَ يا قاعدا اَڪثر نِج سِنڌي لفظن جي بناوت سان بہ لاڳو ٿين ٿا :-

سُر - سَنڌي : جڏهن بہ سُر پاڻ ۾ مِلن ٿا، تڏهن جيڪا تبديل ٿئي ٿي، اُنهيءَ کي سُر-سَنڌي چئجي ٿو.

अ + अ = आ	(۱)	آ = اَ + اَ	ويدَ + اَنت = ويدانت
			پَدَ + اَرٿ = پَدارٿ
			ايڪ + اَنت = ايڪانت
			هيڪ + اَند = هيڪاند
अ + आ = आ	(۲)	آ = آ + اَ	سَتيہَ + آگرهہ = سَتياگرهہ
			پَرم + آتما = پَرماتما
			وِويڪ + آنند = وِويڪانند
आ + अ = आ	(۳)	آ = اَ + آ	وِديا + اَرٿي = وِديارٿي
			ياشا + اَنتر = ياشانتر
आ + आ = आ	(۴)	آ = آ + آ	وِديا + آليہَ = وِدياليہ
			ديا + آنند = ديانند

इ+इ = ई	(٥)	اِ + اِ = اي	رَوِ + اِندر = رَويندر
इ+ई= ई	(٦)	اِ + اِي = اي	پَرِ + ايڪشا = پَريڪشا
ई+इ = ई	(٧)	اِي+ اِ = اِي	جوڳي+ اِندر = جوڳيندر مُني + اِندر = مُنيندر
ई+ई = ई	(٨)	اِي+ اِي= اِي	سَتي + ايش = ستيش رَجني + ايش = رَجنيش
उ+उ =ऊ	(٩)	اُ + اُ = اوُ	گُرُ + اُپديش = گُروُپَديش
अ+इ =ए	(١٠)	اَ + اِ = اي	نَرَ + اِندر = نَريندر
अ+ई =ए	(١١)	اَ + اِي = اي	پَرَمَ + ايشور = پَرميشور گَڻَ + ايش = گَڻيش گيانَ + ايشور = گيانيشور
आ+इ=ए	(١٢)	آ + اِ = اي	مها + اِندر = مهيندر راجا + اِندر = راجيندر
आ+ई=ए	(١٣)	آ + اِي= اي	مها + ايش = مهيش راجا + ايش = راجيش
अ+उ=ओ	(١٤)	اَ + اُ = او	پَرَ + اُپڪار = پَروپَڪار سَرو + اُديہَ = سَروودَيہَ
आ+उ=ओ	(١٥)	آ + اُ او	مها + اُتسو = مَهوتسَو
इ/ई+ब्यो को बि सुर = इ/ई > य्	(١٦)	اِ/اِي + ٻيو ڪوبہ سُر= اِ/اِي > يْ	اَتِ + آچار = اَتياچار پاٽي + آنو = پاٽيانو موتي + آئون = موتيائون
उ/ऊ+ब्यो को बि सुर = उ ऊ > व्	(١٧)	اُ/اوُ + ٻيو ڪوبہ سُر = اُ/اوُ > وْ	سُ + آگت = سواگت واڌو + آٽي = واڌواٽي

سُر سَنڌيءَ جا ٻيا ڪجھہ مثال هِن ريتَ آهن :-

پَڪوان (پَڪوَ + اَن)، اَمِتاڀ (اَمِتَ + آڀ يعني اَڻمئي چمڪ وارو)، پُرُشوتَم (پُرُش+ اُتم يعني پُرشن ۾ شريشٺ، اعليٰ)، آڏواٽي (آڏوُ + آٽي يعني آڏوءَ جي ڪُل جو)، وياڪَرَڻ (وِ + آڪرڻ = چڱيءَ طرح ڇيد ڪرڻ)، ديهانت (ديھ + اَنت يعني سرير جو اَنت/مرڻ)، سِنگهاسَن (سِنگھہ +آسَن) ڏوٻياٽي (ڏوٻي + آٽي)، سُريندر(سُر+ اِندر)، ديپاوَلي (ديپَ + آوَلي ڏيئن جي قطار)، پَراڌين (پَر+ آڌين=ٻئي جو زيردست يا غلام).

وينجن ۾ وِسَرگ سَنڌي

سُر سَنڌيءَ وانگر، سَنسڪرت ۾ وينجن-سَنڌي (ٻن وينجنن جي ميلاپ ڪري اُنهن ۾ ٿيندڙ تبديل) بہ ٿيندي آهي. اِنهن قسمن جي سنڌين ڪري نِهيل گهٽيئي سنسڪرت لفظ سِنڌيءَ ۾ عام واهپي ۾ آهن. اِنهن جي بناوت جا ڪجھہ مثال هتي ڏجن ٿا:-

(۱) ت > د : جَڳديش (جڳتَ + ايش يعني دنيا جو مالڪ)؛ شريمدڀڳوَدگيتا (شريمَت+ ڀڳوت +گيتا).

اِنهن لفظن ۾ /ت/ بدلجي /د/ ٿيو آهي. /تَ/ وينجن پنيان جڏهن ڪوبہ سُر يا ڪومل وينجن ايندو آهي، تڏهن /ت/ بدلجي /د/ وينجن ٿيندو آهي.

(۲) /ڪ/>/گ/ : دِگمبر. هِن لفظ ۾ بہ روپ آهن، دِڪَ + اَمبر. دِڪَ جو مطلب آهي دِشا، طرف ۽ اَمبر معني ڪپڙو. سڄي لفظ جي معنيٰ آهي 'دِشائون جنهن جو ڪپڙو آهن'، يعني جيڪو الف ننگو آهي. شنڪر ڀڳوان جي نالن مان سندس هڪ نالو دِگمبر آهي، ڇاڪاڻ تہ هو فقط هرڻ جي کل ڇيلھہ تي پهريندو آهي ۽ ٻيو سڄو شرير ننگو رکي اُن تي ڀڀوتي لڳائيندو آهي. جين مت جي ساڌُن جو بہ هڪ فرقو دِگمبر سڏائيندو آهي، ڇاڪاڻ تہ اِن متَ جا ساڌوُ شرير تي ڪوبہ ڪپڙو نہ پهريندا آهن. هتي /ڪ/ بدلجي /گ/ ٿيو آهي. دِگوِجيہ. هن لفظ ۾ بہ بہ روپ آهن. دِڪَ + وِجيہ يعني سيني دشائن تي سوڀ پائڻ. هتي پڻ /ڪ/بدلجي /گ/ ٿيو آهي.

نيم : /ڪ/ وينجن پنيان جڏهن ڪوبہ سُر يا ڪومل وينجن ايندو آهي، تڏهن /ڪ/ بدلجي /گ/ ٿيندو آهي.

(۳) /ت/ + /تڪائون وينجن/ = /ت/ > /ن/. سوامي **چنميانند** جو نالو اَوهان ٻڌو هوندو. هي لفظ ٽن روپن جو ٺهيل آهي : /چِتْ/ + /مَيہَ/ + /آنند/. هتي /ت/ بدلجي /ن/ ٿيو آهي. 'مَيہَ' جو آخري سُر /اَ/، 'آنند' جي /آ/ سان ملي /آ/ ٿيو آهي. نيم - (اَ + آ = آ).

جڳنّات لفظ جي رچنا ۾ ٻہ روپ آهن : جڳتْ + نات يعني جڳت جو سوامي يا مالڪ. هتي پڻ /ت/ بدلجي /ن/ ٿيو آهي. نيم : /ت/ وينجن پنيان جڏهن ڪنهن بہ ورگ جو اَنُناسِڪ وينجن اَچي، تڏهن /ت/ وينجن پنهنجي ورگ جي اَنُناسِڪ وينجن ۾ بدلجي وڃي ٿو.

وينجنن جا پنج ورگ هن ريت آهن :-

ङ —	क ख ग घ	ڪ ک گ گھ	سان	ڱ	اَنُناسڪ
ञ —	च छ ज झ	چ ڇ ج جھ	سان	ڃ	اَنُناسڪ
ण —	ट ठ ड ढ	ٽ ٺ ڊ ڍ	سان	ڻ	اَنُناسڪ
न —	त थ द ध	ت ٿ د ڌ	سان	ن	اَنُناسڪ
म —	प फ ब भ	پ ڦ ب ڀ	سان	م	اَنُناسڪ

(۴) /مْ/ + اَنُناسڪ وينجن کي ڇڏي، ٻيو ڪوبہ وينجن = /م/ > مْ/نْ: سنتوش (سَمْ + توش)

سَنڪلپ (سَم + ڪلپ) [سَڱڪلپ]

اِنهن مثالن ۾ /سَمْ-/ اُپسَرگ يا اڳياڙي آهي، جنهن جو /مْ/ بدلجي /ن/ ٿيو آهي. (نوٽ: اِهو ڌيان رکو تہ اُچار جي خيال کان /مْ/ پنهنجي پنيان ايندڙ وينجن واري ورگ جي اَنُناسِڪ ۾ بدلجي ٿو. پر اُهو سنڌي صورتخطيءَ ۾ گهٽ ڪري /ن/ حرف سان لکيو ويندو آهي. [سَڱڪلپ] = /سنڪلپ/؛ [سڃْچار] = / سنچار/. /پ/ ورگ جي وينجنن اڳيان /مْ/ جو اُچار ساڳيو قائم رهي ٿو، جيتوڻيڪ عربي-سنڌي صورتخطيءَ ۾ اُهو ڪن لفظن ۾ /ن/ سان لکجي ٿو. جيئن تہ : سمپادڪ/سنپادڪ؛ سميُوَ/سنيُو؛ سَم + مان = سمّان/سنمان.

وسرگ سنڌي

وِسَرگ جي معنيٰ آهي هلڪو /ھ/ جو اُچار، جيڪو ڪن لفظن ۾ سُر جي پٺيان ٿيندو آهي. جيئن تہ پراتہڪال (صبوح)، اَنتہ ڪرڻ (من، هِردو، اَندرُ). ہن لفظن جي ميلاپ ۾ جيڪا تبديل ٿيندي آهي، تنهن کي وسرگ سنڌي چئبو آهي. وِسَرگ سَنڌيءَ جا بہ چڱا ئي لفظ سِنڌيءَ ۾ واهِپي ۾ آهن. اُنهن جا ڪجهہ مثال ڏسو :-

(۱) مَنووِگيان : مَنَہ + وِگيان (يعني من-وديا)
تَپووَن : تَپہ + وَن (تپسيا ڪرڻ لاءِ جهنگل)

جڏهن وِسَرگ کان اَول /اَ/ سُر هوندو آهي ۽ وِسرگ جي پٺيان ڪوبہ ڪومل وينجن ايندو آهي، تڏهن وِسَرگ بدلجي /او/ ٿيندو آهي.

(۲) نِراڪار : نِہ + آڪار (بنا شڪل وارو)
دُرجن . : دُہ + جن (ڏِچڙ يا ٻُرو ماڻهو)
نِرگُڻ : نِہ + گُڻ (گُڻ رَهِت)

اِنهن مثالن ۾ /نِہ-/ اُپَسَرگ (prefix) آهي، جنهن جي پڇاڙيءَ ۾ وِسرگ آهي. پر هتي وسَرگ کان اڳ /اِ/ سُر آيو آهي. اِنهيءَ ڪري وِسرگ جي تبديل /ر/ ۾ ٿي ويئي آهي.

نيم : جڏهن وسرگ کان اَول /اَ/ يا /آ/ کان سواءِ ٻيو ڪوبہ سُر هوندو آهي ۽ وسرگ کان پوءِ ڪوبہ سُر يا ڪومل وينجن ايندو آهي، تڏهن وسرگ جي تبديل /رُ/ ۾ ٿيندي آهي.

(۳) نِشچنت : نِہ + چِنت (چنتا يا ڳَڻتيءَ کان سِواءِ)
نِستيج : نِہ + تيج (تيج کان سِواءِ)

نيم : وسرگ کان پوءِ /چ/ وينجن اَچي تہ وسرگ /ش/ ۾ بدلجندو ۽ جيڪڏهن /ت/ اَچي تہ وسرگ /س/ ۾ بدلجي ويندو.

(۴) نِشڪام : نِہ + ڪام (ڪامنا کان سِواءِ)
نِشپاپ : نِہ + پاپ (پاپ کان سِواءِ)
نِشقل : نِہ + قل (قل کان سواءِ، ناڪامياب)
دُشڪرم : دُہ + ڪرم (خراب ڪم)
دُشڪال : دُہ + ڪال (ڏُڪر)

نيم: وسرگ کان اَول /اِ/ يا /اُ/ سُر هجي ۽ وسرگ کان پوءِ /ڪ/، /پ/ يا /ق/ مان ڪوبہ وينجن اَچي، تہ وسرگ جي تبديل مُورڌني /ش/ [ष] وينجن ۾ ٿيندي آهي.

(نوٽ : سِنڌيءَ ۾ سخت تارونءَ وارو /ش- श/ ۽ مُورڌني [ش- ष] ساڳئي نموني اُچاريا وڃن ٿا ۽ عربي-سِنڌي لکاوٽ ۾ بہ اُنهن لاءِ هڪ ئي وينجن حرف- /ش/ آهي)

وسرگ سَنڌيءَ وارا ڪجھ ٻيا لفظ هن ريت آهن :-

ڏُريوڌن (دُه +يوڌن)؛ نِريڱُم (نِه + يڱُم)
رَجوگُڻ (رجَه + گُڻ)؛ تَموگُڻ (تَمه + گُڻ)
ڌنُرڌاري (ڌنُه+ڌاري) نِرادر (نِه + آدر)
مَنوهر (مَنه + هَر) چَتُريُڳ (چَتُه + يُڳ)
ڏُرٻل (دُه + ٻل) مَنورٿ (مَنَه + اَرٿ)

سِنڌي ٻوليءَ جي اُچارن موجب عام تبديليون

هِن کان اڳ آسان گهٽوڪري اَهڙن لفظن جا مثال ڏنا آهن، جيڪي سنسڪرت مان سِنڌيءَ ۾ آيا آهن ۽ اُنهن جي اَندروني بناوت ۾ ٻن روپن جي وچ ۾ سَنڌي ٿيل آهي. سنسڪرت ٻوليءَ جي فطرت ئي اَهڙي آهي جو اُن ۾ نہ فقط لفظن جي اَندروني رچنا ۾ پر جُملي ۾ ايندڙ جدا جدا لفظن جي وچ ۾ پڻ سَنڌي لازمي آهي. ٻئي طرف اَسين ڏسون ٿا تہ سِنڌي ٻوليءَ ۾ ڪيترن ئي لفظن جي اَندروني رچنا ۾ پڻ ٻہ يا ٽي سُر لاڳيتا اَچن ٿا ۽ اُنهن جي وچ ۾ سَنڌي ڪانہ ٿي ٿئي. مثال طور : مُئُسِ (مُ + اُ + اُ + سْ + اِ)؛ هُئُونِ (هُ + اُ + او + نْ + اِ)؛ ٻائيءَ (ٻْ + آ + اِي+ اَ)؛ ٿِئيئي (ٿ + اِ + اِي + اِي).

اِنهيءَ مان صاف ظاهر آهي تہ سِنڌي ٻوليءَ ۾ اُچارن جي عام عادت ئي اَهڙي قِسم جي آهي، جو اُن ۾ هڪ-ٻئي پٺيان لاڳيتا سُر الڳہ الڳہ اُچارجن ٿا. اِن حقيقت جي باوجود، اَسان جي اُچارن ۾ ڪجهہ عادتون ايتري قدر عام آهن، جو اُنهن مطابق سُرن ۽ وينجنن ۾ تبديليون پاڻمُرادو ٿي وڃن ٿيون. اِنهن جا ڪجهہ مثال هتي ڏجن ٿا :

(١) اُهي لفظ جيڪي /اِ/ يا /اُ/ سُر ۾ ختم ٿين ٿا ۽ اِنهيءَ آخري سُر جي اڳيان ڪو وينجن آهي، تہ پوءِ ٻول چال ۾ ۽ تڪڙي ڳالهائڻ ۾ اَهڙن لفظن جو آخري سُر غائب ٿي وڃي ٿو. مثال طور، ٻارُ > ٻارْ ؛ راتِ > راتْ. پر جيڪڏهن آخري سُر کان اول ڪو ٻيو سُر آهي تہ پوءِ آخري سُر جو اُچار گُم نٿو ٿئي. جيئن تہ پاءُ، جاءِ، پيءُ، سيءُ.

هتي اِنهيءَ ڳالهہ جو ڌيان رکڻ گهرجي تہ چاهي جن لفظن جو آخري سُر اُچار ۾ گُم ٿي وڃي ٿو، تہ بہ ڳالهائيندڙ کي اُنهيءَ سُر جي ڄاڻ هوندي آهي، ڇاڪاڻ تہ گردان يا ٻين روپن جي رچنا اُنهيءَ آخري سُر موجب ٿئي ٿي.

(٢) /اُ/ يا /او/ ۾ پوري ٿيندڙ اِسم ۾ جيڪڏهن آخري سُرَ کان اَول بہ سُر آهي، تہ پوءِ عدد جمع جي پڇاڙيءَ اَڳيان بنيادي روپ ۾ نيم-سُر /وْ/ جو اُچار پاڻمُرادو ايندو آهي. اِها تبديل حالت عام جي پڇاڙيءَ /نِ/ اڳيان پڻ قائم رهندي آهي :

سائو - ساوا (ساوْ + آ) - ساوَن (ساوَ + نِ)
بائو - باوا (باوْ + آ) - باوَن (باوَ + نِ)
ڪانءُ - ڪانوَ (ڪانوْ+ اَ) - ڪانوَنِ (ڪانوَ+ نِ)
پاءُ - پاوَ (پاوْ + اَ) - پاوَنِ (پاوَ + نِ)
سئُو - سَوَ (سَوْ + اَ) - سَوَن (سَوَ + نِ)

(۳) /-يو/ پڇاڙيءَ وارن اِسمن ۾ ڪردنتن جو /ي/ وينجن، حالت عام عدد واحد جي پڇاڙيءَ /اي/ جي اڳيان گُم ٿي ويندو آهي :

رُپيو - رُپئي (رُ پَ + اي)
وِيو - وِئي (وِ + اي)
پِيو - پِئي (پِ + اي)

(۴) /-اِ/ يا /-اِي/ ۾ ختم ٿيندڙ مونث اِسم عدد جمع جي پڇاڙيءَ /-اون/ اڳيان پنهنجو آخري سُر بدلائي نيم-سُر /يْ/ ڪن ٿا. اِها تبديل حالت عام عدد جمع جي پڇاڙيءَ /-نِ/ اڳيان به قائم رهندي آهي :-

جاءِ - جايون (جايْ + اوُن) - جائِنِ (جايْ +نِ)
راتِ - راتيون (راتيْ + اوُن) - راتيْنِ (راتيْ +نِ)
نَدي - نَدْيون (نديْ +روُن) - نديْن (نديْ +نِ)
مائي - مايون (مايْ + اوُن) - مائِن (مايْ +نِ)

(۵) /اِ/، /اي/ کان پوءِ جيڪڏهن ڪو سُر آهي ته پوءِ /اِ/ يا /اي/ ۾ پنيان ايندڙ سُر جي وچ ۾ نيم-سُر /يْ/ جو گسڪڻو يا شرتيءَ (glide) وارو آواز پاڻمُرادو اُچار ۾ پيدا ٿئي ٿو. ساڳيءَ طرح /اُ/ يا /اوُ/ جي پنيان جيڪڏهن ٻيو ڪو سُر هوندو آهي، ته پوءِ /اُ/ يا /اوُ/ ۾ اُن پنيان ايندڙ سُر جي وچ ۾ نيم-سُر /وْ/ جو گسڪڻو آواز پاڻمُرادو پيدا ٿيندو آهي. ٽِيَڻُ (ٽِ/+ اَڻُ/؛ ڪاني+اَرُ‍ڪانِيَرُ؛ هُئا ~ هُوا (هُ + آ)؛ مُئا ~ مُوا (مَرُ + آ).

(٦) /اِ/ سُر ۾ ختم ٿيندڙ لفظ پنيان جڏهن زور ڏيڪاريندڙ روپ /اِي/ ايندو آهي، ته پوءِ سنسڪرت-سنڌي نيم موجب ٻئي سُر گڏجي /اِي/ ٿي ويندا آهن.

سَيني (سَيِنِ + ئي)؛ اُنهني (اُنهنِ+ ئي)
وَجني (وَجنِ + ئي)؛ مِڙني (مِڙنِ + ئي)

جڏهن زور ڏيکاريندڙ روپ /اِي/ اڳيان /اِ/ کان سواءِ ٻيو کوبہ سُر هوندو آهي، تہ پوءِ ٻنهي سُرن جي سَنڌي ڪانہ ٿيندي آهي. مثال طور، سَمجهوئي؛ آهيان ئي، آهي ئي؛ هُن ئي؛ مون ئي.

(٧) سِنڌي ٻوليءَ جي اُچارن جي فطرت موجب جملي ۾ جدا جدا لفظن وچ ۾ اَڪثر سَنڌي ڪانہ ٿيندي آهي. اِنهيءَ هوندي پڻ ڪن لفظن جي وچ ۾ سَنڌيءَ جا ڪجهہ مثال ملن ٿا :-

چاهي (چا + آهي)، چاهِنِ (چا + آهِنِ)
ناهي (نہ + آهي) ناهِن (نہ + آهن)
ڇونهي (ڇو+نہ+آهي) ڪونهي(ڪونہ +آهي)
ڪانهي(ڪانہ +آهي) ڪينهي(ڪين+آهي)

◻◻

(۱۱)

سِنڌي ڌونين جي تاريخي اوسر

موجوده دؤر ۾ سنڌي ٻوليءَ ۾ ڌوَنين يا آوازن جو سرشتو ڪهڙي قسم جو آهي، اُنهن مان نهيل ڌوَني-تت (صوتيه) گهڻا آهن، لفظن ۾ اُنهن جي ورڇ ڪهڙي قسم جي آهي، ڌونين جون عروضي خاصيتون ڪهڙيون آهن، اَهڙن پهلوئن جو اَسان ٿوري ۾ اُڀياس ڪيو. اِنهيءَ سان گڏ اَسان اِهو به ڏٺو ته لکيت ۾ عربي-سنڌي صورتخطيءَ ۾ اَسين جنهن رِوايتي ڍنگ سان لفظن جون هجيئون لکون ٿا، اُهي ڳالهائڻ-ٻولهائڻ ۾ ڪتب ايندڙ آوازن جي اُچارن کي سؤ في صدي لکاوٽ ۾ ساڳئي نموني ظاهر نٿيون ڪن. اَسان جي لکاوٽ ۾ عربي-فارسي ٻولين مان ورتل ڪجهه اَهڙا حرف به آهن، جن جو اَسين اُچار نه ڪندا آهيون. حقيقت ۾ ڏسجي ته ٻوليءَ جو ڳالهائڻ وارو روپ مُکيه آهي ۽ لکاوٽ وارو روپ ٻئي درجي وارو آهي، جيڪو اُچاريل ٻوليءَ کي لکاوٽ ۾ درج ڪرڻ لاءِ هڪ قسم جو اَڻپورو جتن آهي.

ڀارت جي ٻين هِند-آريائي ٻولين وانگر سنڌي ٻوليءَ به وڪاس جي جدا جدا دؤرن مان گذرندي موجوده روپ اختيار ڪيو آهي. اچو ته هتي اُنهيءَ جي ٿوري ۾ ڄاڻ حاصل ڪريون. اُن کان پوءِ سنڌي ڌونيُن يا آوازن جي تاريخي اوسر تي ويچار ڪريون.

هند-آريائي ٻولين جو بڻ بنياد ۽ وڪاس

سنڌي، سنسڪرت سَٽ جي ٻولين مان هڪ آهي. اِنهن کي هند-آريائي ٻوليون يا ڀارتيه آريه ڀاشائون (Indo-Aryan Languages) به چيو وڃي ٿو. ڀاشا وگيانين اِنهن ٻولين جي وڪاس کي هيٺينءَ ريت ٽِن دؤرن ۾ ورهايو آهي:

(۱) هند آريائي ٻولين جو آڳاٽو دؤر (۵۰۰ سال ق.م. کان اڳ وارو زمانو)

اِنهيءَ دور کي پراچين ڀارتيه آريه ڀاشا ڪال (Old Indo-Aryan Period) به چئجي ٿو. هند-آريائي ٻولين جي روپ جو جهوني ۾ جهونو لکيت ۾ نمونو اَسان کي رِگ ويد جي پراچين منترن جي ٻوليءَ ۾ حاصل ٿئي ٿو. اِهي منتر ڪهڙي زماني ۾ رچيا ويا، تنهن جي باري ۾ ودوانن ۾ اختلاف آهن. گهڻا يورپي عالم رگ-ويد جي

منترن جي رچنا جو زمانو عيسوي سن کان گهٽ ۾ گهٽ ١٢٠٠ سال اڳ کان وٺي ٣٠٠٠ سال اڳ تائين مڃين ٿا. ٻئي طرف ڀارتيه پرمپرا ۾ وشواس رکندڙ ودوان اڳيان ته اِنهن منترن جي رچنا جي دؤر جو سوال ئي پيدا نٿو ٿئي. هو ته ويدن جي منترن کي ايشور جو آواز ڪري ٿا مڃين، جيڪو رشين-مُنين فقط ٻڌو، اَندر جي اک سان اَنڀوَ ڪيو ۽ پوءِ پاڻ اُنهن کي اُچاريو. پر جيڪي ڀارتي ودوان اِنهن کي رشين مُنين جي رچنا سمجهن ٿا، تن مان گهڻا اَندروني ثابتين جي آڌار تي، ويدن جي منترن جي رچنا جو زمانو اَٽڪل ٣٠٠٠ سال ق.م. کان وٺي ٦٠٠٠ سال ق.م تائين ليکين ٿا. چئن ويدن (رگ-ويد، يجُر-ويد، سام-ويد ۽ اَٿروَ-ويد) ۾ گڏ ڪيل منترن جي ٻوليءَ جو جيڪڏهن باريڪيءَ سان اڀياس ڪبو ته معلوم ٿيندو ته زمان ۽ مڪان جي لحاظ کان منترن جي ٻوليءَ ۾ تمام گهڻو تفاوت آهي. اُنهن ۾ اَهڙا گهڻيئي جهونا لفظ ۽ وياڪرڻي روپ ملن ٿا، جيڪي پوءِ لؤڪڪ (classical) سنسڪرت (٥٠٠ سال ق.م. ۽ اُن کان پوءِ واري دؤر جي سنسڪرت) ۾ واهپي مان بلڪل نڪري ويا آهن. ٻئي طرف منترن جي ٻوليءَ ۾ هڪ ئي لفظ جا ٻه-ٻه، ٽي-ٽي اُچار به ملن ٿا ۽ اُنهن جا جدا جدا وياڪرڻي روپ به حاصل ٿين ٿا. اِنهيءَ مان صاف ظاهر آهي ته منترن جا رچيندڙ رشي جداجدا دؤرن جا هئا ۽ اُهي الڳ الڳ علائقن جون اُپ ڀاشائون ڳالهائيندڙ هئا. ڪجهه مثال ڏسو :

(١) داتُم (दातुम्) داتَوي (दातवे) داتَوَئي (दातवै) = ڏيڻ لاءِ

(٢) دَتَ (दत्त) دِڻّنَ (दिण्ण) دِنَّ (दिन्न) = ڏنو

(٣) ديواه (देवा:) ديواسه (देवास:) يعني ديوتائون

(٤) نَوَمَ (नवम्) نَويَمَ (नव्यम्) نُوتَنَمَ (नूतनं, नूत्नं) = نئون

ويد منترن جي رچنا واري زماني ۾ ڀارت اُپکنڊ ۾ اولهه ۾ اَفغانستان کان وٺي اوڀر ۾ بنگال ۽ آسام تائين، اُتر ۾ ڪمبوج (پامير واري علائقي) ۽ هِماليه جي ماٿرين کان وٺي ڏکڻ ۾ ڪرشڻا نديءَ تائين، هِند-آريائي ڀاشا جون جدا جدا اُپ-ڀاشائون ڳالهايون وينديون هيون. اُنهن ۾ اُتر-اولهه (اُديچيه) ۽ ڏکڻ-اولهه (پرتيچيه)، يعني موجوده اولهه پنجاب، سِنڌ، گجرات، راجستان ۽ مهاراشٽر وارا

علائقا ۽ اُتر پرديش جو اولهه وارو علائقو) اَچي وڃن ٿا. اِنهن ايراضين ۾ جيڪي آريه اُپَ-ڀاشائون ڳالهايون وينديون هيون، اُنهن جي آڌار تي ويدن جي منترن واري اَدبي معيار واري ٻوليءَ جو وڪاس ٿيو، جنهن کي ياسڪ نالي وِدوان (اٽڪل ۳۰۰۰ سال ق.م. ڌاري)، پاڻِنيءَ (۵۰۰ ورهيه ق.م. ڌاري) ۽ ٻين وياڪرڻ لکندڙن ''ڇندس'' يعني ''منترن جي سنسڪرت'' سڏيو آهي.

مهاڀارت واري زماني ۾ (اَٽڪل ۳۰۰۰ سال ق.م.)، مَهرشي ويد وياس، زباني روايتن ذريعي گُروءَ کان شِشن کي ملندڙن ويد منترن کي گڏ ڪري قلمبند ڪيو ۽ اُنهن کي چئن ويد-سَمهِتائن جي صورت ۾ ورهائي محفوظ ڪيو. جنهن روپ ۾ هُن منترن جو سَمپادن ڪيو، گهٽي قدر اُنهيءَ روپ ۾ ئي اُهي اَسان تائين پهتا آهن. انهيءَ ۾ شڪ ناهي ته ويد وياس کان اڳُ ٻين رِشيُن به منترن کي گڏ ڪري قلمبند ڪرڻ جو ڪم ڪيو هو، پر زماني جي لاهِيُن-چاڙهيُن ۾ اُهو خزانو اَسان تائين پهچي نه سگهيو آهي.

مهرشي ويد وياس، پنهنجي زماني ۾ ويد منترن جا اُچار جنهن ريت ٻُڌا، هُن اُنهيءَ روپَ ۾ اُهي لِکت ۾ درج ڪيا. ايشوري (اَپوَرُشييه) آواز هُئڻ ڪري، آڳاٽن رشين-مُنين جي مُک مان اُچاريل هُئڻ ڪري - هُن اُنهن جي ٻوليءَ ۾ ڪابه تبديل نه ڪئي. اِنهيءَ ڪري منترن جي ٻولي گهٽي قدر اُن زماني جي هِند-آريائي اُپَ-ڀاشائُن جي – جن کي ڀاشا وگيانِيُن ''اَوائلي پراڪرت ٻوليون'' (Primary Prakrits) نالو ڏنو آهي – ڀاشائي بيهڪ جي جاڻ ڏئي ٿي.

ڳالهائڻ ٻولهائڻ جي ٻولي، زنده ٻولي هوندي آهي. اُنهيءَ جي لفظن جي اُچارن ۽ وياڪرڻي روپن ۾ لڳاتار ڦيرو ايندو رهندو آهي. اِنهيءَ ڪري 'ڇندس' يعني منترن جي ٻوليءَ ۾ به تبديلي ايندي رهي. مَهرشي پاڻِنيءَ (۵۰۰ سال ق.م.) جي زماني ۾، 'ڇندس' ٻوليءَ ۾ ايترو ته ڦيرو اَچي چُڪو هو، جو اُها عام ماڻهن جي سمجهه کان ٻاهر تي وئي هئي. پاڻِني شلاتُر جو رهاڪو هو. اِهو اَٽڪ جي ويجهو، سنڌو نديءَ ۽ ڪابل نديءَ جي سنگم کان اُتر-اولهه طرف چئن-پنجن ميلن جي مفاصلي تي، هڪ ننڍو ڳوٺ هو. هُن

سنسڪرت جي تعليم اُن زماني جي مشهور تڪشَشِلا (Taxila) وشوَوِدياليہ ۾ حاصل ڪئي-هئي. اُن کان پوءِ پاڻِنيءَ پنهنجي زماني جي ٻولين جو شخصي مطالعو ڪرڻ لاءِ ڀارت جي جدا جدا ايراضين ۾ وڃي، اوير ۾ مگڌ واري علائقي تائين، سير-سفر ڪيو. اُن کان پوءِ هُن پنهنجي وسيع علم ۽ اَڀياس جي آڌار تي اُن دؤر جي سنسڪرت ٻوليءَ جو وياڪرڻ اَٺن اَڌيائن ۾ لکي تيار ڪيو، جنهن جو نالو رکيائين ”اَشٽاڌيايي“ (اَٺن ڀاڱن ۾ لکيل سنسڪرت ڀاشا جو وياڪرڻ).

جيئن تہ پاڻِني اُتر-اولهہ علائقي جو رهاڪو هو، ۽ سماج جا تعليم يافتہ ۽ اعليٰ طبقن جا شخص اُن علائقي جي ٻولي ڳالهائيندا هئا، اِنهيءَ ڪري هُن پنهنجي زماني جي سنسڪرت ڀاشا کي معياري ٻولي ڪري بيان ڪيو آهي. پاڻِنيءَ پنهنجي وياڪرڻ ۾ ويدِڪ ساهِتيہ جي نثر ۾ ڪتب آيل براهمڻ گرنٿن ۽ سوتر گرنٿن جي سنسڪرت کي آدرشي روپ ڪري مڃيو آهي ۽ اُنهيءَ کي هُن ”ڀاشا“ سڏيو آهي. ٻئي طرف منترن جي ٻوليءَ کي هُن ”ڇندس“ نالو ڏنو آهي. پاڻِنيءَ جي سنسڪرت وياڪرڻ جي وڏي ۾ وڏي خوبي اِها آهي تہ هُن سماج جي اَعليٰ طبقي وارن جي ٻوليءَ ۾ ملندڙ جدا جدا پريوڳن کي پرماڻ يعني سَنَد ڪري مڃيو آهي. اُنهن جو مطالعو ڪري ئي هن وياڪرڻ جا نيم جوڙيا آهن.

هاڻي ڇئبو تہ هِند-آريائي ٻوليءَ جي آڳاٽي دؤر ۾ ڇندس (ويد منترن جي ٻولي)، ڀاشا (لوڪِڪ يا ڪلاسيڪل سنسڪرت) ۽ اَوائلي پراڪرت ٻوليون شامل آهن. اَوائلي پراڪرت ٻولين جي آڌار تي ئي اَول ”ڇندس“ اَدبي درجو حاصل ڪيو، جيڪا پاڻِنيءَ جي زماني تائين ڦهچندي ڦهچندي، پنهنجي وياڪرڻي بيهڪ گهڻي قدر بدلائي چُڪي هئي. پاڻِنيءَ پنهنجي زماني جي سنسڪرت ڀاشا جو جيڪو وياڪرڻ لکيو آهي، گهڻو ڪري اُنهيءَ ۾ ڏنل نيمن مطابق اَڄُ تائين سنسڪرت ڀاشا ۾ رچنائون لکيون وڃن ٿيون. ڀين لفظن ۾ چئجي تہ وياڪرڻ جي نيمن ۾ جڪڙجي وڃڻ کان پوءِ، سنسڪرت ڀاشا ۾ ڦير گهير لڳ ڀڳ بند ٿي ويئي.

۲. هِند-آريائي ٻولين جو وچون دؤر (۵۰۰ سال ق.م. کان ۱۰۰۰ع)

هن دؤر کي مَذيہ ڪالين ڀارتييہ آريہ ڀاشا ڪال (Middle Indo-Aryan period) پڻ چئجي ٿو. جنهن زماني ۾ پاڻِنيءَ سنسڪرت

وياڪرڻ لکيو، اُن زماني ۾ ۽ اُنهيءَ کان ٻه-ٽي صديون اڳ، اوير-ڀارت واري ايراضيءَ ۾ اَوائلي پراڪرت ٻولين جي روپ ۾ چڱو ڦيرو اَچي چڪو هو. گؤتم ٻُڌ (جنم ٥٦٦ ق.م.، نِرواڻ ٤٨٦ ق.م) پنهنجي مت جو پرچار اُنهن عوام جي ٻول چال وارين ٻولين مان هڪ 'ماڳڌي' ٻوليءَ ۾ ڪيو هو، جيڪا مَڳڌ (هاڻوڪو بهار) واري ايراضيءَ ۾ مروج هئي. ٻڌن جي برپا ڪيل سَنگهه ۾ ڀارت جي جدا جدا حصن مان ماڻهو اچي سندس شِش بڻيا، جن مان گهڻيئي الڳ الڳ ٻوليون ڳالهائيندڙ هئا. اِنهيءَ ڪري مَڳڌ جي ٻول چال واري ٻوليءَ ۾ تيزيءَ سان تبديلي اَچڻ لڳي. اِنهن ٻولين جي پاڻ ۾ ڏي-وٺ ڪري، وقت گذرندي اَدبي پالي ٻوليءَ جو وڪاس ٿيو، جنهن ۾ پوءِ ٻُڌ ڌرم جو ساهت لکيو ويو. پاليءَ جي وياڪرڻي روپن جي جيڪڏهن ڀيٽ 'ڇندس' يعني ويدڪ ڀاشا ۽ سنسڪرت سان ڪبي، ته نظر ايندو ته اِها لؤڪِڪ سنسڪرت جي ڀيٽ ۾ ويدِڪ سنسڪرت جي وڌيڪ ويجهي آهي، ڇاڪاڻ ته 'ڇندس' ۾ پڻ اَوائلي ٻول چال وارين پراڪرت ڀاشائن جون خوبيون وڌيڪ آهن.

هن وچين دؤر جي آريه ٻولين ۾ به علائقائي اُپ-ڀاشائن جا تفاوت هئا، جنهن جي جهلڪ اسان کي سَمراٽ اَشوڪ (٢٧٣-٢٣٢ ق.م) جي شِلا ليکن جي ٻوليُن جو اَڀياس ڪرڻ مان ملي ٿي. اُنهن ۾ مُکيه روپ اوڀر، اولهه ۽ اُتر-اولهه وارا ضرور هئا.

جدا جدا ايراضين جي ٻول چال ۾ مُروج ٻولين جو ئي عيسوي سن جي شروعات ڌاري اينرو وڪاس ٿيو، جو اُهي تحريري ساهتيه ۾ اِظهار لاءِ استعمال ڪيون ويون. اِنهن ٻولين جي وياڪرڻي روپ جي ڄاڻ اَسان کي پراڪرت ۾ لکيل شِلا ليکن، سنسڪرت ناٽڪن ۾ عورتن ۽ هيٺين طبقن جي ڪردارن (نوڪر، نوڪرياڻين) جي گفتگوءَ ۾ ڪتب آندل ٻوليءَ ۽ پراڪرت جي وياڪرڻ-گرنٿن مان حاصل ٿئي ٿي. پر هتي به اسان کي اِن حقيقت جو ڌيان رکڻ گهرجي ته اَدبي پراڪرت تي سنسڪرت جو گهڻو رنگ چڙهيل آهي. پراڪرت ٻولين جي وياڪرڻ لکندڙن اَڪثر ڪيترن ئي سنسڪرت لفظن جي روپن ۾ اُچارن وغيره جي ڦيرگهير ڪري اُنهن کي پراڪرت روپ پئي ڏنو. ساڳي وات پراڪرت ۾ ساهتيه سِرجڻ ڪندڙن شاعرن به اختيار ڪئي. اِنهيءَ ڪري پراڪرت ۾ لکيل ساهتيہ، جيڪو روشنيءَ ۾ آيو

آهي، اُهو سؤ في صدي ٻول چال وارين ٻولين جو عبوضي نہ سمجهڻ گهرجي.

اُدبي پراڪرت ڀاشائن جا مکيہ علائقائي لهجا هن ريت آهن :

(١) شؤرسيني پراڪرت शौरसेनी प्राकृत : اولہ ڀارت ۾ شؤرسين يعني مَٿُرا ۽ اُن جي آس پاس وارين ايراضين جي ڀاشا.

(٢) ماگڌي : मागधी مَگڌ يعني ڏکڻ بِهار ۽ اُن جي آس پاس وارن علائقن جي ڀاشا.

(٣) اَرڌ-ماگڌي : अर्ध मागधी شورسيني ۽ ماگڌيءَ جو مِليَل روپ؛ اِن ۾ جين ڌرم جو ساهتيہ لکيل آهي.

(٤) مهاراشٽري : महाराष्ट्री هاڻوڪي مهاراشٽر، وِدرڀ علائقن جي ڀاشا.

اِنهن کان سِواءِ، اُتر-اولہ ۾ پئشاچي، وراچڊ-پئشاچي، ڪئڪيہ-پئشاچي، وغيره بہ نِرالا علائقائي لهجا هئا. اِنهن ۾ لکيل ساهتيہ جا فقط حوالا ملن ٿا. پر اُهي اَدبي ڪتابَ، اَسان جي شِڪشا ڪيندرن ۽ اُنهن جي لائبريرين جي ناس ٿي وڃڻ ڪري هميشہ لاءِ ختم ٿي ويا. مثال طور، گُڻاڍيہَ ڪويءَ پئشاچي-پراڪرت ۾ ”برهت ڪٿا“ نالي آکاڻين جو مجموعو لکيو هو، جيڪو روشنيءَ ۾ نہ اَچي سگهيو آهي. پر اُنَ مان گهٽيون ڪٿائون، سومديو نالي شخص سنسڪرت ۾ اُلٿو ڪري ”ڪٿا سَرِت-ساگر“ عنوان سان اَسان تائين پهچايون آهن.

پراڪرت جو گهڻو ساهِتيہ مهاراشٽري-پراڪرت ۾ لکيو ويو آهي، جيڪا پنهنجي ڪينڊر جي حدن کان نِڪري، ڀارت جي گهڻن ئي حصن ۾ هڪ ٻانڌو ٻوليءَ ۽ اَدبي اِظهار جي واهڻ طور استعمال ٿيڻ لڳي. ”گاها ست-سئي“ (گاٿا سپتَ-شَتي) اِنهيءَ پراڪرت ۾ لکيل ٧٠٠ ٻاهن جو نهايت ئي عمدو سَنگرهہ آهي، جيڪو ٻين عيسوي صديءَ ۾ ’هال‘ نالي ڪويءَ تيار ڪيو هو.

اَپڀرنش ٻوليون (٥٠٠ کان ١٠٠٠ع تائين)

پراڪرت ٻولين کي جڏهن اَدبي درجو حاصل ٿيو، تڏهن وياڪرڻ لکندڙن اُنهن کي وياڪرڻي نيمن ۾ جڪڙي سوگهو ڪري ٻڌو. پر جن ٻول-چال وارين ٻولين مان اُنهن جو وڪاس ٿيو هو، اُهي نہ نديءَ جي وهڪري وانگر لڳاتار اَڳتي وڌنديون پئي رهيون. اُنهن جي روپ

۾ ڦيرو ايندو پئي رهيو. اُنهن جي ٻول-چال واري بگڙيل صورت ۽ اُچارن کي ڏسي، سنسڪرت ۽ پراڪرت وياڪرڻ لکندڙن اُنهن کي اَپڀرنش يعني بگڙيل، ڳنوارو/ دهقاني ٻوليون نالو ڏنو.

ڇهين عيسوي صديءَ جي آس پاس، اِنهن اَپڀرنش ٻولين جي ڀاڳ جو ستارو چمڪيو. عوامي شاعر ته ڪافي عرصي/صدين کان اِنهن ٻولين ۾ دوها، ڳاهون ۽ لوڪ گيت رچيندا پئي آيا. پر پوءِ اُنهن جي فطرتي سونهن ۽ ڪشش اعليٰ درجي جي شاعرن کي به موهي ڇڏيو. سنسڪرت جي مهاڪوي ڪاليداسَ پنهنجي ناٽڪ 'وڪرموروَشيِيَمُ' (وڪرم-اُروَشي) ۾ اَپڀرنش جي لوڪ گيتن جو استعمال ڪيو. اٺين نائين عيسوي صديءَ جي ٻُڌ ڌرم جي جوڳين به پنهنجيءَ واڻيءَ جو اظهار اَپڀرنش دوهن ۾ ڪيو. ٻئي طرف، جين ڌرم جي ڪوين ڪٿا-ڪاويه، کنڊ ڪاويه، راسا وغيره اَپڀرنش ۾ لکي، عوام ۾ پنهنجن ويچارن جو ڦهلاءُ ڪيو. ساڳيءَ طرح ٻارهين عيسوي صديءَ جي مسلمان شاعر عبدالرحمان، اَپڀرنش ۾ 'سنديش راسڪ' لکيو، ته وري چوڏهين صديءَ جي مئٿلي شاعر وِدياپتيءَ ساڳئي وقت مئٿلي ٻوليءَ ۾ شرنگار گيت رچيا، ته گڏوگڏ اَپڀرنش ۾ ''ڪيرتي-لتا'' نالي ڪاويه لکي، پنهنجو جوهر ڏيکاريو. اِن طرح ٥٠٠ع کان وٺي ١٥٠٠ع تائين، سنسڪرت ۽ پراڪرت سان گڏ اَپڀرنش به اَدبي اظهار جو ذريعو بڻي.

اِنهيءَ ۾ شڪ نه آهي ته ١٠٠٠ع جي آس پاس هاڻوڪين گهڻين ئي ٻولين ۾ ساهتيه سرجڻ شروع ٿي چڪو هو. اَپڀرنش ٻوليون وڪاس جي اُها منزل ڏيکارين ٿيون، جن ۾ هڪ طرف پراڪرت وارو روپ ختم ٿيندو پئي ويو، ته ٻئي طرف هاڻوڪيون هِند-آريائي ٻوليون نِراليون وصفون ڌارڻ ڪري، پنهنجو پنهنجو علحدو روپ به اختيار ڪري رهيون هيون.

اَپڀرنش جا قسم:

پراڪرت جي وياڪرڻ لکندڙن، اَپڀرنش ٻولين جا مکيه ٽي قسم ڄاڻايا آهن :- (١) **ناگر** (گجرات واري علائقي جي اَپڀرنش): ٻارهين عيسوي صديءَ جي هيمچندر پنهنجي مشهور وياڪرڻ 'سِڌهيم شبدانُشاسن' ۾ اِن اَپڀرنش جو وياڪرڻ وِستار سان لکيو آهي.

(٢) **وراچڊ** (سنڌ ۽ مُلتان وارن علائقن جي اَپڀرنش)

(٣) **اُپ-ناگر** (اولهه راجستان جي اَپڀرنش)

اِنهن ۾ ناگر اَپڀرنش جو وڪاس اَدبي سطح تي ٿي ويو ۽ اُها پوءِ پنهنجي دؤر ۾ ڀارت جي ڀين حصن ۾ بہ اَدبي اِظهار جو واهڻ بڻي.

(٣) **هِند-آريائي ٻولين جو نئون دؤر** (١٠٠٠ع کان اَڄ تائين)

هِن وقت ڀارت اُپ-کنڊ ۾ جيڪي جدا جدا هِند-آريائي نسل واريون ٻوليون ڳالهايون وڃن ٿيون، اُنهن ۾ اَدبي سطح تي وڪاس حاصل ڪيل مُکيہ ٻوليون آهن: سنڌي، پنجابي، هِندي، اُردو، راجستاني، گجراتي، مراٺي، اُڙيا، بنگالي ۽ آسام جي اَسمي. اِنهن جي اوسر ڏهين عيسوي صديءَ جي آس پاس، پنهنجي پنهنجي علائقي جي ٻول چال واري اَپڀرنش مان ٿي آهي. جيئن تہ ٻول چال واري اَپڀرنش جو جدا جدا علائقن ۾ کهڙو روپ هو، اِنهيءَ جي ڄاڻ ۽ مُڪمَل ڄاڻ حاصل ڪرڻ مشڪل آهي، تہ بہ اَسين اُنهيءَ جو اَندازو اَپڀرنش ۾ لکيل ساهِتيہ جي اَڀياس ڪرڻ سان لڳائي سگهون ٿا، جيڪو گهڻو ڪري ناگر اَپڀرنش ۾ لکيل آهي.

هتي هِند-آريائي نسل جي ٻولين جو وڪاس جنهن ريت سمجهايو ويو آهي، اُنهيءَ مان صاف ظاهر آهي تہ هاڻوڪين هند-آريائي ٻولين جو جنم پنهنجي پنهنجي علائقي جي اُنهن اَوائلي پراڪرت ٻولين مان ٿيو آهي، جيڪي ويدن واري زماني ۾ ڀارت اُپ-کنڊ جي جدا جدا ايراضين ۾ ڳالهايون وينديون هيون. اُنهن مان هڪ طرف سنسڪرت (ويدڪ ۽ لؤڪِڪ) جو وڪاس ٿيو، تہ ٻئي طرف اَدبي پاليءَ، اَدبي-پراڪرت ۽ اَدبي-اَپڀرنش ٻولين جي ٻول-چال ۾ مرَوج اَپ-ڀاشائن رستي هاڻوڪيُن هند-آريائي ٻولين جو وڪاس ٿيو. هتي اَسان کي اِن حقيقت جو ڌيان رکڻ گهرجي تہ ڪنهن بہ ٻوليءَ جي اَدبي سطح واري معياري روپَ ۽ ٻول چال ۾ استعمال ٿيندڙ اُنهيءَ جي جدا جدا اُپ-ڀاشائن واري روپَ ۾ فقط اُٿويهن-ويهن جو فرق هوندو آهي. اَدبي لکيتن ۾ ٻول چال ۾ ڪتب ايندڙ گهڻيئي اُچار ۽ وياڪرڻي روپ جاءِ حاصل ڪري نہ سگهندا آهن. پر وقت گذرندي اُنهن مان جيڪي تعليم يافتہ ۽ سماج جي اعليٰ طبقي وارن جي ٻوليءَ ۾ تسليم ٿي ويا، تہ اُهي بہ

ٻوءِ ادبي درجو حاصل ڪري وٺندا آهن. اِن طرح صدين پڇاڙان ٻولين جي اُچارن ۽ وياڪرڻي روپن ۾ تحريري اَدب جي رچنائن ۾ ٻہ فرق نظر ايندو آهي. اَچو تہ هتي سنڌيءَ جو مثال ڪڍون :-

ٻول چال وارا روپَ	اَدبي سطح وارو روپُ
ويندُم - ويندُس	ويندُس
وِيو - وَيو	وِيو
ڪَيڏانهن، ڪاڏي، ڪيڏي	ڪَيڏانهن
ڪَجي، ڪِجي، ڪريجي	ڪَجي
ايندو - اَچيندو	ايندو
ڇوڪر - شوڪر	ڇوڪرو، ڇوڪر
ڇاهي - شاهي	ڇاهي
توهان جو، اُوهان جو، آن جو	توهان جو، اُوهان جو
ڪارڪون، ڪارڪان	ڪارڪون
اَسين ويندا سِين، اَسان ويندا سِين	اَسين ويندا سِين
پُٽر - پُٽَ	پُٽ
چنڊرَ - چنڊُ	چَنڊُ

اِن طرح هاڻي ادبيِ هنديءَ جي رچنائُنِ ۾ ٻہ ٻول چال وارا ڪُجھہُ غلط پريوگہ داخل ٿي ويا آهِن. جيئَن تہ —

مئِن ني ڪَرا - मैंने करा (دُرست - مئِن ني ڪِيا) मैंने किया

مئِن ني جانا هئِہ मैंने जाना है (مُجھي جانا هئِہ) मुझे जाना है

سنڌي ٻوليءَ جو جنم ۽ وڪاس

هِتي هِند - آريائي ٻولين جو وڪاس جنهن ريت سمجهايو ويو آهي، اُنهيءَ موجب چئبو تہ هاڻوڪي سنڌي ٻوليءَ جو جنم اُنهيءَ اَوائلي پراڪرت ٻوليءَ مان ٿيو آهي، جيڪا رگ ويد واري زماني ۾ يا اُنهيءَ کان ٻہ ڪجھ صديون اڳ، موجوده سنڌ واري ايراضيءَ ۽ اُنهيءَ جي آس پاس وارن علائقن ۾ ڳالهائي ويندي هئي. اُنهيءَ جي جهلڪ اَسان کي رگ ويد جي پراچين منترن جي ٻوليءَ

۾ مليل تي. اُن زماني ۾ جدا جدا ايراضين ۾ جيڪي عوامي ٻوليون ڳالهايون وينديون هيون، اُنهن مان اُتر-اولهه ڀارت وارين ڪن ٻولين جي آثار تي ويدِڪ سنسڪرت (ڇندس) جو اَدبي سطح تي هڪ معياري ڀاشا جي روپ ۾ وڪاس ٿيو. پاڻِنيءَ جي زماني تائين پهچندي پهچندي، اُنهيءَ جي روپ ۾ ايتري قدر تبديلي اچي ويئي، جو اُها عام جنتا جي سمجهه کان پري هٽي ويئي.

رگ ويد جي زماني وارين عوامي ٻولين هڪ طرف سنسڪرت کي جنم ڏنو، ته ٻئي طرف اُنهن جدا جدا علائقن ۾ پالي، پراڪرت ۽ اَپڀرنش وارين منزلن مان گذرندي هاڻوڪين هِند-آريائي ٻولين جو روپ اختيار ڪيو، جن مان اَسان جي سنڌي ٻولي ٻه هڪ آهي. ويدڪ زماني جي عوامي ٻولين کي ئي ڀاشا وگيانين ”اوائلي پراڪرت“ نالو ڏنو آهي. اِنهيءَ جو ايترو ته وسيع روپ هو، جو اُن ۾ هڪ طرف سنسڪرت جو شبد ڀنڊار هو، ته ٻئي طرف ديسي، دراوڙي، ايراني ۽ آسترڪ وغيره ٻولين جا ٻه گهڻيئي لفظ جذب ٿي ويا هئا. اِن ۾ شڪ ناهي ته ٻين هاڻوڪين هند-آريائي ٻولين وانگر، سنڌي ٻوليءَ ۾ ٻه اَٽڪل سٺ سيڪڙو لفظ سنسڪرت، پالي، پراڪرت ۽ اَپڀرنش ٻولين مان آيل آهن. سنڌي ٻوليءَ پنهنجن اُچارن جي عادت موجب گهڻا سنسڪرت شبد ’تَتسَم‘ يعني هُوبهُو ساڳئي روپ ۾ ڪٽ بدران ’تَدڀَوَ‘ صورت ۾ يعني ڪي قدر بدلائي ڪنيا آهن.

ويدڪ زماني کان وٺي ۱۰۰۰ع سنَ تائين سنڌي ٻولي وڪاس جي جن جدا جدا دؤرن مان گذري آهي، اُنهن کي اَسين اَڀياس جي سهوليت جي خيال کان، هيٺينءَ ريت نالا ڏيئي سگهون ٿا:-

۱. **اَوائلي پراڪرت-سنڌي :** (۵۰۰ سال ق.م. کان اول جو ويدڪ ساهتيه ۽ سنسڪرت ڀاشا وارو زمانو) قديم سنڌ ۽ اُنهيءَ جي آس پاس وارن علائقن جي ٻول چال واري سنڌي.

۲. **پالي-سنڌي :** (۵۰۰ سال ق.م. کان وٺي عيسوي سن جي شروعات تائين) ساهتيڪ پاليءَ جي دؤر وقت سنڌ ۾ مروج ٻول چال واري ٻولي.

٣. **پراڪرت - سنڌي** : (عيسوي سن جي شروعات کان وٺي ٥٠٠ عيسوي سن تائين) ساهتڪ پراڪرت ڀاشائن جي دؤر وقت سنڌ ۾ مروج ٻول چال واري ٻولي.

٤. **اَپڀرنش - سنڌي** : (٥٠٠ع سن کان وٺي ١٠٠٠ع سن تائين) ساهتڪ اپڀرنش جي دؤر وقت سنڌ ۾ مروج ٻول چال واري ٻولي.

جهڙيءَ طرح اوائلي پراڪرت-سنڌيءَ جو روپ ويدڪ سنسڪرت ۽ لؤڪِڪ سنسڪرت جي وچ ۾ هو، تهڙيءَ طرح پالي -سنڌيءَ جو روپ اَدبي پاليءَ جي وچ ۾، پراڪرت -سنڌيءَ جو روپ اَدبي پراڪرت جي وچ ۾ ۽ اَپڀرنش-سنڌيءَ جو روپ اَدبي اَپڀرنش جي وچ ۾ هو. وڪاس جي هر هڪ دؤر ۾ سنڌ جي ٻول چال واري سنڌيءَ ۾ ڪجهه نه ڪجهه نِرالائي ضرور هئي، جنهن آهستي آهستي اوسر پائي سنڌ جي مڪاني ٻوليءَ کي اَٺين-ڏهين عيسوي صديءَ ڌاري، ٻين هند-آريائي ٻولين کان الڳ وجود ڏنو. هاڻوڪيون هند-آريائي ٻوليون، جڏهن اَپڀرنش کان الڳ ٿي پنهنجن پنهنجن علائقن ۾ علحدو روپ اَختيار ڪري رهيون هيون، تڏهن اُنهن ۾ ايتري قدر نِرالائي ڪانه هئي، جيتري هاڻي ٿي نظر اَچي. اِنهيءَ جي تصديق اِسين سنڌيءَ جي ڀيٽ راجستاني، گجراتي، مَرائي، پنجابي، هنديءَ وغيره جي جهوني ساهتيه (ڏهين عيسوي صديءَ کان وٺي پندرهين عيسوي صديءَ تائين) سان ڪري سمجهي سگهون ٿا. اِن جي خاطري اِنهيءَ ڳالهه مان به ٿئي ٿي ته سيني هاڻوڪين هند-آريائي ٻولين جون گهڻيئي خاصيتون آسان ڪي روشنيءَ ۾ آيل اَپڀرنش ساهت ۾ به حاصل ٿين ٿيون.

هاڻوڪي سنڌيءَ ۾ گهڻيئي لفظ ۽ وياڪرڻي روپ قديم ويدن واري زماني کان وٺي محفوظ رهندا پيا اچن، تن جا ڪجهه مثال هتي پيش ڪجن ٿا :-

ويدڪ سنسڪرت ۽ سنڌي : ويدڪ سنسڪرت جا ڪجهه اَهڙا لفظ آهن، جيڪي لؤڪِڪ سنسڪرت ۾ واهپي مان نڪري ويا آهن، پر هاڻوڪي سنڌي ٻوليءَ ۾ موجود آهن. جيئن ته -

ويدڪ سنسڪرت		هاڻوڪي سنڌي
جوريہ	(जूर्य:)	جهوُر (ٻڍو)
جوُرڻہ	(जूर्ण:)	جهوُنو (پُراڻو)
وارہ	(वार:)	وارَ (ڪيش)
گوُڙہ	(गूळ्ह)	ڳوُڙهو (اونهو، گهرو)
سَدہ	(सद:)	سَدورو (ڏاهو، سِڌو)
آڪرہ	(आखर:)	آکيرو
اَناسَہ	(अन्नास:)	اَڻاسنو
مهو اَرڻہ	(महोअर्ण:)	مهراڻ (سمُنڊ)
ريوان	(रेवान्)	ريوو (اِسم خاص)
چوُلہ	(चूल:)	چوُلو (اعليٰ، شريشٽ)
يوُتِہ	(यूति:)	جوُءِ (جاءِ، جڳهِ)

ناهري (نائون سِنڌي مهنو، مِنگر، مگهر، مارگ شيرش) لفظ فقط سنڌي ٻوليءَ ۾ ملي ٿو، جنهن جو بنياد ويدِڪ سنسڪرت ۾ آهي، جيئن تہ نَوَ-اَنَ آهار > نَوَ-آهار > نَواهار > ناهار > ناهِري. اِن نائين مهني تي اِهو نالو اِنهيءَ ڪري رکيو ويو آهي، ڇاڪاڻ تہ ويدن جي زماني ۾ سياري جو فصل ناهريءَ ۾ لڻندا هئا. اُنهيءَ کي نئين فصل جو اَنُ (نو-اَن آهار) ڪري چوندا هئا. اُن زماني ۾ سال جي شروعات بہ ناهريءَ کان وٺي ليکِبي هئي، جنهن ڪري اِن مهني تي اَگرهايَن (अग्रहायन) > اَگهن अगहन نالو بہ پيو. سنڌي ٻوليءَ ۾ مِنگر يا مَنگهر لفظ 'مارگ شيرش' جا بدليل اَپڀرنش اُچار آهن.

لوڪِڪ سنسڪرت ۽ سنڌي : هاڻوڪيُن هِند-آريائي ٻيُن ٻولين وانگر، سنڌي ٻوليءَ ۾ بہ گهڻو شبد ڀنڊار لوڪِڪ سنسڪرت وارو آهي، جيڪو بدليل اُچارن ۽ وياڪرڻي روپن ۾ اَسان پاڻ وٽ سنجوئي رکيو آهي. مثال طور، هِتي مهِنن ۽ ڏينهن جا سنڌي نالا ڏِجن ٿا، جيڪي سڀ سنسڪرت بنياد وارا آهن :-

مهِنا: چيت/چيتر (चैत्र چيتر)، ويساک (ويشاک वैषाख)

جيٺ (جيِيشٺ ज्येष्ठ)، آکاڙ (آشاڍ- आषाढ)

سانوڻ (شْراوڻ) - श्रावण، بڊو/بڊروُ (ڀادْر- भाद्रपद
اَسو (آشْوِن) - आश्विन، ڪَتي (ڪارْتِڪ - कार्तिक
ناهِري (نَواهار) - नवाहार، پوهه (پؤش - पौष
مانگهه (ماگهه) - माघ، ڦڳڻ (ڦالگُن - फाल्गुन

ڏينهن

سومر/سؤمارْ) - सोमवार، منگل/ آڱارو - मंगलवार/ अंगारकवार
ٻُڌر (ٻُڌوار) - बुधवार، وسپت(وْرهسْپتِ वृहस्पतिवार
شُڪر (شڪروار)/ ٿارون سْٿاڻُوار - शुक्रवार، स्थाणु (سْٿاڻُو،شنڪر ڀڳوان جو نالو آهي)
ڇڇر (شنِشْچروار शनिश्चरवार آرتوار، آچر، آڏِتوار -(आदित्यवार-

٢. پالي، پراڪرت، اَپڀرنش ۽ سِنڌي

پاڻنيءَ (٥٠٠ سال ق.م) جي زماني ۾ ئي هند-آريائي عوامي ٻولين ۾، لفظن جي اُچارن ۽ وياڪرڻي روپن ۾ گهڻيئي علائقائي تفاوت پيدا ٿي چڪا هئا. اِنهن مان پاڻنيءَ پنهنجي وياڪرڻ ۾ لفظن جا فقط اُهي اُچار ۽ وياڪرڻي روپَ چونڊي ڪنيا، جيڪي سماج ۾ تعليم يافته ۽ اوچي طبقي جا ماڻهو ڳالهائيندا هئا. ٻوليءَ جي اُنهيءَ روپ کي هُن 'ڀاشا' سڏيو آهي، جيڪا 'ڇندس' يعني ويدن جي سنسڪرت کان بدلجي چڪي هئي. اِن ڪري ائين چوڻ غلط ٿيندو ته سنسڪرت ڀاشا بدلجي پالي، پراڪرت ۽ اَپڀرنش جا روپ اختيار ڪيا.

هِتي اَسين سنڌيءَ ۽ اِنهن آڳاٽين ٻولين جي ڀيٽ ڪندي ڏسي سگهون ٿا ته سنڌي ٻولي اُنهن جي تمام ويجهي آهي. اِنهيءَ ۾ شڪ نه آهي ته پالي، پراڪرت ۽ اَپڀرنش جي روپن ۾ نظر ايندڙ ڪجهه تفاوتَ پاڻنيءَ جي ڏينهن ۾ ئي اوسر پائي چڪا هئا، ته ٻيا ڪجهه پوءِ اُسري ظاهر ٿيا —

سنسڪرت	پالي	پراڪرت	اَپڀرنش	سنڌي
دُوئو، دُوي	دُوي، دُوي	وِ، ب	وي، بِ	ٻه
द्वे, द्वौ	द्वे, दुवे	बि, वि	बि, वे	ॿ
يَشٽي	يَٽٺِ	لَٽٺِ	لَٽٺا	لَٺِ
यष्टि	यट्ठि	लट्ठि	लट्ठा	लठि
سَروَ	سَبّبَ	سَوَّ، سَبَ	سَبَ	سَڀُ
सर्व	सब्ब	सब, सव्व	सब्ब	सभु
اَڪشِ	اَڪکِ	اَڪکِ	اَڪکِ	اَکِ
अक्षि	अक्खि	अक्खि	अक्खि	अखि
پِترِ	پِتُ	پِئُ	پِئُ	پيءُ
पितृ	पितु	पिउ	पिउ	पीउ

مهرشي پتنجلي (٢٠٠ سال ق.م.)، جنهن پاڻنيءَ جي اَشٽاڌيايي‌ءَ تي ’مهاڀاشيہ‘ نالي سان ٽيڪا لکي آهي، تنهن صاف لفظن ۾ لکيو آهي تہ لفظن جا بگڙيل اُچار گهٽيئي آهن، اُنهن جي ڀيٽ ۾ تمام ٿورا اَهڙا لفظ آهن، جن جا شُڌ يا صحيح اُچار ماڻهو ڪن ٿا. جيئن تہ ’گئو‘. اِنهيءَ هڪ ئي لفظ جا ٻول چال ۾ بگڙيل اُچار — ڳاوي، گوڻي، گوتا، گوپوتلڪا وغيره ملن ٿا. اِنهن مان ’ڳاوي‘ جو بگڙيل اُچار ”ڳابي“ اَڄ بہ اَسان جي سِنڌي ٻوليءَ ۾ واهپي ۾ سَلامت آهي. اِن جي معنيٰ بہ ڪجهہ بدلجي ويئي آهي - يعني ڳانءِ جي مادا وَڇ، جنهن جو مذڪر روپ ”ڳابو“ نهيو آهي.

ڀرت مُنيءَ (٢٠٠ سال عيسويءَ جي آس پاس) پنهنجي مشهور گرنٿ ”ناٽيہ شاستر“ ۾ ناٽڪ لکندڙن کي هِدايت ڪندي لکيو آهي تہ ھُنن کي ڪردارن جي گفتگوءَ ۾ اُها مڪاني ٻولي ڪتب

آڻڻ گھرجي، جن علائقن جا اُهي رهندڙ آهن. اِنهيءَ حوالي ۾ هن لکيو آهي تہ ـ

हिमवत्-सिंधु-सौवीरान् ये जना: समुपाश्रिता: ।
उकारबहुलां तज्ज्ञ: तेषु भाषां प्रयोजयेत् ॥

هِمَوَت - سِنڌُ-سؤويِرانْ يي جَناه سَمُپاشْرِتاه
اُڪارَ بَھُلامْ تَجْگيَہ تيشُ ڀاشامْ پْرَيوجَييتْ

مطلب تہ هِماليہ، سِنڌ، سؤوير علائقن ۾ جيڪي ماڻهو رهن ٿا، اُنهن جي ٻوليءَ ۾ ماهِر ناٽڪ نويس کي 'اُ' سُر جي گھڻائيءَ وارا لفظ ڪتب آڻڻ گھُرجن. پرت مُنيءَ جي اِنهيءَ بيان مان صاف ظاهر آهي تہ ٻين عيسوي صديءَ ڌاري سنڌيءَ ۾ 'اُ' پڇاڙيءَ وارا لفظ گھڻي تعداد ۾ هئا. هاڻوڪي سنڌي ٻوليءَ ۾ اِها خاصيت اَڃا تائين موجود آهي. پراڪرت ۽ اَپڀرنش ٻوليڻ کان وٺي، ٻول چال واري سنڌيءَ جي اِها خاصيت قائم رهندي آئي آهي. جيئن تہ ـ ماءُ، پيءُ، ڀاءُ، ڀيڻُ، سَسُ، هٿُ، ڪَنُ، واتُ، لکڻُ، پڙهڻُ، اُٿڻُ، اُٺُ، ويھڻُ، لِکُ، پڙهُ.

سنڌ ۾ جڏهن راءِ گھراڻي(۴۹۵-۶۳۱ع) ۽ براهمڻ گھراڻي (۶۳۱-۷۱۱ع) جو راڄُ هو، تڏهن سِنڌ جي مڪاني ٻول چال واري ٻولي اَپڀرنش-سنڌي هئي. سن ۷۱۱ع ۾ محمد بن قاسم سِنڌ تي ڪاھ ڪئي ۽ راجا ڏاهِر کي جيتي، سنڌ جي گھڻي حصي تي عربن جي حڪومت جو پايو وڌو. اَٽڪل ٽي سؤ سالن تائين عرب گوَرنرن سنڌ تي حڪومت ڪئي. سندن زماني ۾ اَپڀرنش سنڌي، هِند-آريائي ٻوليءَ جي وڪاس جي وِچين منزل پار ڪري، نئين دؤر ۾ داخل ٿيڻ لاءِ اَڳتي وڌي رهي هئي. اِن ڪري اُن زماني جي سنڌ جي مڪاني سنڌيءَ ۾، اَپڀرنش ۽ هاڻوڪي سِنڌيءَ جون خاصيتون گڏوگڏ موجود هيون. اِن ڪري اُنهيءَ زماني جي سنڌ جي مڪاني ٻوليءَ کي اَسين ''جھوني-سِنڌي'' بہ سڏي سگھون ٿا.

مارڪنڊيہ (۱۷ع صدي) پنهنجي گرنٿ ''پراڪرت سروَسوَ'' ۾ ڄاڻايو آهي تہ سنڌ علائقي ۾ ''وْراچڊ-اَپڀرنش واهپي ۾ هئي. پنهنجي ڪتاب ۾ هن وْراچڊ اَپڀرنش جون ڪجھ خاصيتون

جاڻايون آهن. پر هن اِهو بہ لکيو آهي تہ وراچڊ اَپڀرنش جو ٻيو روپُ ''ناگر اَپڀرنش'' آهي. هِن وقت اَپڀرنش جي وراچڊ واري لهجي ۾ لِکيلُ ساهتيہُ اَسان اڳيان موجود نہ آهي، جنهن جي آڌار تي اُن دؤر جي مڪاني سنڌيءَ جو تفصيلوار اَڀياس ڪري سگهجي. پر اِنهيءَ ۾ شڪ نہ آهي تہ ناگر اَپڀرنش، جيڪا اُن دؤر جي سڄي اُتر-ڀارت ۾ اَدبي معياري ٻولي هئي، اُنهيءَ ۾ لکيل هزار کان بہ مٿي ڪتاب روشنيءَ ۾ اَچي چُڪا آهن. اُنهن جي ٻوليءَ سان جيڪڏهن اَسين هاڻوڪي سنڌيءَ جي ڀيٽ ڪريون، تہ هڪدم ظاهر ٿي پوندو تہ موجوده سنڌيءَ ۾ نہ فقط اَپڀرنش جو جهجهو شبد ڀنڊار آهي، پر گهڻيئي وياڪرڻي روپ ۽ ٻيون خاصيتون پڻ اَڄُ تائين سلامت آهن. هتي اپڀرنش سان سنڌيءَ جي مشابهت ڏيکارڻ لاءِ اَپڀرنش جا بہ دوها مثال طور پيش ڪجن ٿا:

گجرات جي مشهور وياڪرڻ لکندڙ، آچاريہ هيمچندر (١٢ عيسوي صدي) ''سِڌ هيم-شبدانُشاسَنم'' نالي سان، سنسڪرت ۽ پراڪرت جو وياڪرڻ لکيو آهي. اُن ۾ هن ناگر-اَپڀرنش جون خاصيتون وستار سان سمجهايون آهن. وياڪرڻ جا نيمَ سمجهائڻ لاءِ هُن اُن زماني جي لوڪ اَدب مان گهڻيئي دوها بہ مثال طور ڏنا آهن. اُنهن ۾ پهريان بہ دوها هن ريت آهن، جيڪي ڏسو تہ هاڻوڪيءَ سنڌيءَ جي تمام نزديڪ آهن:

اَپڀرنش :- ڍولا سامَلا، ڌڻَ چَمپا-وَڻي،
ڻاءِ سُوَڻ-ريه، ڪَسوَٽِہ ڍِڻي.

ढोल्ला सामला, धण चम्पावण्णी ।
णाइ सुवण्ण-रेह, कसवट्टइ दिण्णी ॥

سِنڌي :- ڍولو سانوَلو، ڌڻَ چمپا-وَرڻي،
جڻُ سونَ-ريه، ڪَسوَٽيءَ ڏِني.

معنيٰ :- ڍولو سانوري رنگ جو آهي ۽ سندس پريتَما چمپا گُل جي ورڻ جهڙي آهي. ڍولي جي پاڪُر ۾ اُها اِئين ٿي لڳي جڻ تہ ڪسوٽيءَ تي سونَ جي ريه/ريکہ ڏني ويئي هجي.

(ڌڻ لفظ اَسين 'ڌيءُ'-ڌڻ' سَماس ۾ ڪتب آڻيندا آهيون. ريه لفظ مُڄن جي ريه (ليڪ) يا ريهو (ڻاڪو) ۾ عام طور واهپي ۾ اَچي ٿو. ڍِٽي معنيٰ ڏِني)

اَپڀرنش :- ڍولا مَئِن تُنهُن واريا، ما ڪُرُ ديها مانُ،
نِدئي گَمِهِ رَتڙي، دڙ وڙ هوءِ وِهانُ.

ढोल्ला मइं तुहुं वारिया, मा कुरु देहा माणु ।
निद्दए गमिहि रत्तड़ी, दड़वड़ होइ विहाणु ॥

سنڌي :- ڍولا، مون تو واريو، مَ ڪر ڏگهو مانُ،
ننڊ گنوائين راتڙي، جهٽ پٽ هوءِ وِهائو.

معنيٰ : ڍولا، مون توکي واريو يعني منع ڪئي، تہ ڏگهو يعني گهڻو ماڻو نہ ڪر. ماڻا ڪندي تون ننڊ جو بهانو ڪري سڄي راتڙي اِن طرح وڃائي ڇڏيندين. پوءِ جهٽ پٽ صبح جي ويل وِهائو تارو نظر ايندو ڏسي تون پڇتائيندين تہ ماڻن ۾ رات ڇو وڃائي ڇڏيم)

سنڌي ٻوليءَ ۾ داخلي ڌماڪيدار يا چوسڻ وينجنن - ڳ، ڄ، ڏ ۽ ٻ جو وڪاس، عيسوي سن جي پهرين-ٻين صديءَ ڌاري ٿيو هو. سنسڪرت ۽ پراڪرت لفظن ۾ جتي گڏيل وينجن آهن، اُنهن جي جاءِ تي سِنڌيءَ ۾ اُن گِروهه جا داخلي ڌماڪيدار ويڃنن جا اُچار ملن ٿا. اِها عادت پوءِ لفظ جي شروع وارن سادن وينجنن تي بہ اَثر انداز ٿي ويئي آهي، جيئَن تہ -

	سنسڪرت		پراڪرت		سِنڌي	
ڳ -	گرنٿِ	ग्रंथि	گنٺِ	गंठि	ڳنڍِ	ॻ्रंढि
	ڦالگُن	फाल्गुन	ڦگُڻ	फग्गुण	ڦڳُڻ	फॻुणु
ڄ -	جهْوا	जिह्वा	جبْيا	जिब्भा	ڄِڀَ	ॼ्रिभ
	وِدْيُتِ	विद्युत्	وِجُ	विज्जु	وِڄُ	विॼु
ڏ -	دُشڪال	दुष्काल	دُڪڪال	दुक्काल	ڏُڪار	ॾुकार
	دوِگُڻ	द्विगुण	دُڻْڻ	दुण्ण	ڏُوڻو	ॾूणो
	شبْدَ	शब्द	سَدْدَ	सद्द	سَڏ	सॾु
ٻ -	ڪُبْجَ	कुब्ज	ڪُبْبَ	कुब्ब	ڪُٻو	कुॿो
	دُربَل	दुर्बल	دُبْبل	दुब्बल	ڏُٻرو	ॾुॿिरो
	براهمَڻ	ब्राह्मण	ٻَمڀَڻ /	बंभण /	ٻانڀَڻ /	ॿांभणु /
			ٻَمْهَڻ	बम्हण	برهمڻ	ब्रह्मणु

سنڌي ٻوليءَ جي اُچارن جي عادت گهڻي قدر پراڪرت ۽ اَپڀرنش ٻولين واري آهي. اِنهيءَ ڪري سنسڪرت جا تتسم سنيُڪت وينجن وارا لفظ سنڌيءَ ۾ تدڀو روپ اَختيار ڪن ٿا ۽ انهن جي پڇاڙي گهڻو ڪري /او/ يا /اُ/ سُر ۾ ختم ٿئي ٿي. مثال طور :-

سنڌي		پراڪرت		سنسڪرت	
ततो	تَتو	तत्त	تَتّتَ	तप्त	تَپتَ
ज्ञातो	ڄاتو	जाणिअ	جاڻِئَہ	ज्ञात	گيَاتَ
लधो	لڌو	लद्ध	لڌڌَ	लब्ध	لَبڌَ
गठो	گٺو	गट्ठ	گٺٺَ	घृष्ट	گهرشتَ
भॻो	ڀَڳو	भग्ग	ڀَگّگَ	भग्न	ڀَگنَ
पुटु	پُٽُ	पुत्त	پُتّتَ	पुत्र	پُترَ
हथु	هٿُ	हत्थ	هَتّٿَ	हस्त	هَستَ

اَٺين عيسوي صديءَ ۾ عربن جي حڪومت سِنڌ ۾ برپا ٿيڻ کان پوءِ، گهڻيئي عربي لفظ سِنڌيءَ ۾ جذب ٿي ويا. اُنهن جي ذريعي آهستي آهستي سنڌي ٻوليءَ جي اُچارن جي عادتن ۾ ڦيرو آيو. سنڌي آوازي سرشتي ۾ عربيءَ جا چار آواز /خ غ ز ف/ داخل ٿي ويا. سومرن ۽ سَمن جي حڪومت واري دؤر ۾ (١٠٥٠ کان ١٥٢٠ع) فارسيءَ جو اثر بہ سنڌيءَ تي ٿيو، پر اُنهيءَ جي ڪري سنڌيءَ جي آوازي سرشتي ۾ گهڻو فرق نہ آيو، ڇاڪاڻ تہ فارسيءَ جا اُهي آواز /گ چ پ/ جيڪي عربيءَ ۾ نہ آهن، اُهي سنڌيءَ ۾ اَڳيئي موجود هئا. اَرغونن کان وٺي اَنگريزن جي حڪومت سنڌ ۾ برپا ٿيڻ واري دؤر ۾ (١٥٢٠ - ١٨٤٣ع) سنڌ ۾ فارسيءَ کي راڄ ڪاروبار جي ٻوليءَ جو درجو حاصل ٿيو. اِن ڪري سنڌي ٻوليءَ ۾ عربي-فارسي لفظ ساڳئي روپ ۾ يا ڪي قدر بدليل روپ ۾ جذب ٿي ويا. اِنهيءَ هوندي بہ سنڌي ٻوليءَ جو بنيادي وياڪرڻي سرشتو هِند-آريائي ٻولين وارو ئي قائم رهيو. اِنهيءَ جي تصديق سنڌي ٻوليءَ جي پيٽ هاڻوڪين ٻين هند-آريائي ٻولين سان ڪرڻ سان ٿئي ٿي.

سنڌ ۾ انگريزن جي حڪومت واري دؤر ۾ (۱۸۴۳-۱۹۴۷) سنڌيءَ ۾ هندو ڌرم ۽ سِک پنٿ جي ڌرمي ڪتابن جا ترجما ۽ اُلٿا گهڻي تعداد ۾ ٿيڻ لڳا. اِنهن جي ذريعي سنڌيءَ ۾ سنسڪرت تتسم شبدن جو واهپو گهڻي قدر وڌي ويو. اِنهيءَ جو اثر ٻوليءَ جي آوازي سرشتي تي پيو. انگريزن جي حڪومت کان اڳُ واري دؤر ۾، سنڌي ٻوليءَ ۾ تَديَوَ لفظن جي گهڻائي هئي، پر پوءِ تَتسم لفظن جي جهجهي اِستعمال ٿيڻ سان، خاص طور هندو ودوانن جي سِنڌي اُچارن ۾ سَنيُڪت يا گڏيل وينجنن جا اُچار عام جام واهپي ۾ اچڻ لڳا. اِن ۾ شڪ ناهي تہ اَڻ-پڙهيلن ۽ ٻوڙائن سِنڌين جي اُچارن جي عادت گهڻي قدر تَديَوَ روپن واري اَڄ تائين قائم آهي.

آزاديءَ کان پوءِ ڀارت ۾ رهندڙ سنڌين جي اُچارن ۾ ۽ اُنهن جي ڪري سنڌي ٻوليءَ جي آوازي سرشتي ۾ جيڪي مُکيہ تبديليون تيزيءَ سان اچي رهيون آهن، اُهي ٿوري ۾ هِن ريت آهن :-

(۱) هِنديءَ جي اثر ڪري گڏيل وينجنن ۽ ٻٽن وينجنن جو وڌندڙ واهپو.

(۲) سُر ۾ ختم ٿيندڙ لفظن جي اُچارن ۾، وينجن پڇاڙيءَ وارا لفظ ڪري اُچارڻُ، جيئن تہ گهرُ - گهر، هٽُ - هٽ، دُڪانُ - دُڪان، رامُ - رام، موهنُ - موهن.

(۳) /خ/ کي /ک/، /غ/ کي /گ/، /ز/ کي /ج/ ۽ /ف/ کي /ق/ ڪري اُچارڻُ.

(۴) نؤجوان پيڙهيءَ جي سنڌين جي ٻوليءَ ۾ /ڳ/ کي /گ/، /ڄ/ کي /ج/، /ڏ/ کي /ڊ،د/ ۽ /ٻ/ کي /ب/ ڪري اُچارڻ جي عادت ڏينهون ڏينهن وڌندڙ آهي.

(۵) نؤجوان پيڙهيءَ جا سنڌي ٻار /ڱ/ ۽ /ڃ/ جا اُچار ٻن سُرن جي وِچ ۾ نٿا ڪري سگهن. مثال طور، هوُ 'مُڱ' کي 'مُنگ'، 'مُڃ' کي 'مُنج'، 'وڃان' کي 'ونان' ڪري اُچارين ٿا.

سنڌي ڌونين جو وڪاس

هاڻوڪي سنڌي ٻوليءَ جي ڌوَنين جي پيڙ، جيڪڏهن ويدڪ سنسڪرت، لؤڪِڪ سنسڪرت ۽ پالي-پراڪرت- اَپڀرنش ٻولين جي ڌونين سان ڪبي، تہ اُنهن جي اوسر بابت گهڻيئي

حقيقتون ظاهر ٿي بيهنديون. هتي اسان جو مقصد هرهڪ سنڌي ڏونيءَ جي تاريخي اوسر سمجهائڻ نہ آهي. اِهو تاريخي ڀاشا وگيان جو وشيہ آهي، جنهن تي جيڪڏهن وستار سان لکجي تہ وڏو گرنٿ تيار ٿي وڃي. اِنهيءَ ڪري هتي فقط مُکيہ حقيقتن ڏانهن ڌيان ڇڪائجي ٿو.

(۱) ويدِڪ سنسڪرت ۾ ڪُل ٻاونجاهہ مُکيہ آواز ليکيا ويا آهن. اِنهيءَ ڪري سنسڪرت کي 'ٻاون-اَکري' بہ چوندا آهن، جيئن ساميءَ پنهنجي شلوڪن ۾ اِنهيءَ ريت چيو آهي (ٻولي ٻاوني/ٻاون اکري). اُنهن ۾ ۱۳ سُر ۽ ۳۹ وينجن آهن. اِهي گهٽي ڀاڱي هاڻوڪيُن هِند-آريائي ٻولين ۾ قائم رهيا آهن. فقط ٿوريون تبديليون آيون آهن، جيئن تہ تيرهن سُرن مان 'رِ'، 'ري' ऋ, ॠ ۽ 'لِر' ऌ سُرن جا اُچار پاليءَ واري دؤر کان وٺي ٻين سُرن يا وينجنن جي اُچارن سان بدلجي ويا آهن.

(۲) وينجنن مان مُورڌني 'ل' ळ ۽ مُورڌني-وِسَرگي 'لهہ' ळ्ह جا اُچار لؤڪِڪ سنسڪرت ۽ پراڪرت-اَپڀرنش واري دؤر ۾ ئي 'ڊ' (ड) ۽ 'ڍ' (ढ) سان بدلجي ويا. 'ش' (श, ष) جي ٽارونءَ واري ۽ مورڌني اُچار جي وچ ۾ تفاوت، سنڌيءَ ۽ هاڻوڪين هند-آريائي ٻولين ۾ قائم نہ رهيو آهي. وچين دؤر جي هند-آريائي ٻولين ۾ اُهو 'س' سان بدلجي ويو آهي.

(۳) ويدِڪ ۽ لؤڪِڪ سنسڪرت ۾ [ڃ] ۽ [ڱ] آواز هميشه پنهنجي ورگ جي ڪنهن وينجن اَڳيان ڳنڍجي ڪتب ايندا آهن. وچين دؤر جي هند-آريائي ٻولين ۾ اُهي 'ن' سان بدلجي ويا آهن. پر اَسان جي سنڌي ٻوليءَ ۾ اِهي وينجن اَڃا تائين صاف اُچارجن ٿا ۽ ٻن سُرن جي وچ ۾ بہ استعمال ٿين ٿا.

(۴) ويدِڪ سنسڪرت ۾ لفظ جي سطح تي اُچار جي زور ۽ ڊيگهہ سببان لفظ جي معنيٰ ۾ تفاوت پيدا ٿيندو هو، جيڪو لؤڪِڪ سنسڪرت ۾ قائم نہ رهيو. اَسان جي سنڌي ٻوليءَ ۾ بہ لفظ جي سطح تي اُچار جي اِها وصف ڪانہ ٿي ملي.

(۵) عيسوي صديءَ جي شروعات ڌاري سنڌيءَ ۾ داخلي ڌماڪيدار وينجنن /ٻ ڄ ڏ ٻ/ جي اُچارن جو وڪاس ٿيو. ساڳيءَ طرح /ڙ/ جو اُچار بہ پراڪرت واري دؤر ۾ سنڌيءَ ۾ پيدا ٿيو. عربي-فارسيءَ

جا چار آواز /خ غ ز ف/ سنڌ ۾ ٽين صديءَ ۾ عربن جي حڪومت برپا ٿيڻ ڪان پوءِ، سنڌي ٻوليءَ جي آوازي سرشتي ۾ داخل ٿيا.

سنڌي آوازن جي تبديلين جا ڪجهه مثال:

سنسڪرت ۽ پراڪرت ٻولين جي ساڳئي بنياد وارن لفظن سان سنڌي ٻوليءَ جي لفظن جي ڀيٽ ڪري، اَسين سنڌي اُچارن جي عام عادتن بابت نيم ٺاهي سگهون ٿا. هتي اِنهن جو وستار سان ذڪر ڪرڻ اَسان جي دائري ۾ نه آهي. اِن ڪري اِنهن جا فقط ڪجهه مثال پيش ڪجن ٿا:

سنسڪرت		پراڪرت		سنڌي
رِڪش	ऋक्ष	رِڇ	रिछ	رِڇُ
وِرشڇڪ	वृश्चिक	وِڇُڇُئو	विच्छुओ	وڇون
مرت	मृत	مُئو/مُدو	मुओ/मुदो	مُئو
وئديہَ	वैद्य	ويجّ	वेज्ज	ويڄُ
نَيَنَ	नयन	ڻئڻ	णअण	نيڻَ
يؤوَن	यौवन	جووّڻ	जोव्वण	جويَنُ
لَوَڻ	लवण	لوڻَ	लोण	لُوڻُ
ڪشما	क्षमा	کَما	खमा	کِما/کِميا
ياتْرا	यात्रा	جَتّا	जत्ता	جاترا/جاٽرا
پرستَر	प्रस्तर	پَتّر	पत्थर	پَٽرُ
پُرُشَ	पुरुष	پُرسو	पुरिसो	پُرِڪُ، پُرُشُ
يوگيہَ	योग्य	جوگّ	जोग्ग	جوڳُ
ڪرمَ	कर्म	ڪَمّمَ	कम्म	ڪَمُ
چَتُرتَ	चतुर्थ	چَتُتّ	चउत्थ	چوٿون
وَڌُو	वधू	وَهُو	वहू	وَهُو (عورت)
وَرشِ	वर्ष	ورسو	वरिसो	وَرهُه
تامرَ	ताम्र	تامبَ	ताम्ब	ٽامو/ٽرامو
وچَنَ	वचन	وَئڻ	वअण	ويڻ، وچن
شوُنيہَ	शून्य	سُڻّڻ	सुण्ण	سُڃ/سُڃو
جاماترڪ	जामातृक	جاماٽُئو	जामाउओ	جاٽو/جاٽرو

پارِڀاشِڪ شبداولي (فني اصطلاح)

Abstract noun	ڀاو واچڪ سنگيا، اِسم ذات	-
Abstraction	تتُ، سار، نِچوڙ	-
Acoustic	آوازن جي هوائي لهرن سنبنڌي	-
Adam's apple	مَٽِڪو	-
Allomorph	اُپ-روپ، بدليَل روپ	-
Allophone	اُپ-ڌوَني، بدليَل آواز	-
Alveolar ridge	مَهارون	-
Anthropology	نَروَنش وگيان	-
Articulator	اُچاريندڙ عضوو	-
Articulatory	اُچارن جي لحاظ کان، اُچارن سنبنڌي	-
Aspirated	وسَرگي، مهاپُراڻ	-
Auditory	آواز شُٽڻ سنبنڌي	-
Blade of tongue	ڄڀ-ڦر	-
Bound Form	پابند/ٻڌل روپ	-
Clause	اُپ-واڪيہ، فقرو	-
Closed/checked Syllable	بند اَکر، وينجَنانت اَکر	-
Colloquial Speech	ٻول چال واري ٻولي	-
Complex Word	مرتب لفظ	-
Compound Word	سَماس، مرڪب لفظ	-
Consonant Cluster	سَنيُڪت وينجن، گڏيل ويَنجن	-
Consonants-Geminated	ٻَٽا ويَنجن	-
Consonants	ويَنجن	-
Civilization	سَڀيَتا، تهذيب	-
Classification	ورگيڪرڻ، طبقن ۾ ورهاست	-
Content	معنيٰ، اَرٿ	-
Culture	سَنسڪرتي، تمدن، مدنيت	-
Cultural Transmission	سانسڪرتِڪ پَرَمپَرا	-
Derived word	ساڌِت شبد، مشتق لفظ	-
Development, Evolution	وڪاس، اوسر	-

Definition	پَريڀاشا، تشريح
Dialect	اُپڀاشا، لهجو
Diaphragm	پيٽ-ڇھ
Dictionary	شبد ڪوش، لُغات
Diphthong	هڪ اکرو ڌُهرو سُر
Distinctive Sound	معنيٰ پريو/معنوي آواز
Dual Number	دوِ-وَچن (عدد تثنيه)
Epiglottis	ساهہ نليءَ جو ڍڪُ
Feminine Gender	اِستري لِنگ، جنس مونث
Flaps (Trills)	لرزشي يا هڪ ڌڪا آواز
Food passage(Aesophaegous)	کاڄ-نلي
Free Form	آزاد روُپ
Free Syllable	آزاد اَکر، سُرانت اَکر
Fricatives (Spirants)	گهڪيدار اَکر، سُرانت اَکر
Functional Meaning	وياڪرڻي معنيٰ
Glide	شُرتي، گسڪيدار آواز
Glottal Stop	نِڙگهٽي ڌماڪيدار وينجن
Glottis	ساهہ نَليءَ جو لنگهُ
Grammar	وياڪرڻ، علم صرف و نحو
Grammatical Structure	وياڪرڻي سِرشتو
Indeclinable	اَوڪاري، اَويَيَہ، اَڻ-ڦِرندڙ
Intonation	جهيل، آواز جو آروهہ-اَوروهہ (لاهي-چاڙهي)
Juncture (Pause)	وڇوٽي، وِٿي، جوڙ، دَم، ساهي، يَتي، وِرام
Laboratory	پريوگ شالا، تجربي-خانو
Language	ٻولي، ڀاشا
Larynx	نِڙگهٽ
Laterals	پاسيرا آواز
Length of Sound	آواز جي ڊيگهہ
Logic	تَرڪ شاستر
Lungs	ڦِڦڙ
Masculine Gender	پُلنگ، جنس مُذڪر

Medium	ماڊيم، ذريعو، وسيلو	–
Morph	روُپ، صَرف	–
Morpheme	روُپ-تت، صرفيہ	–
Morphemic level	روُپ-تت واري سطح، صرفيہ واري سطح	–
Morphology	روُپ-وگيان، علم صرف، صرفيات	–
Morphophoneme	روُپي ڌوني-تت	–
Morphophonemic Level	روُپي ڌوني-تت واري سطح	–
Morphophonemics	روُپي ڌوني-تت وِگيان	–
Nasalized Sound	نَڪائون آواز	–
Nasal Cavity	نَڪائون خال	–
Nasal Stop	نَڪائون وينجن، اَنوناسِڪ وينجن	–
Neuter Gender	نَپُنسڪ لِنگ، جنس بيجان	–
Pharynx	نِڙي	–
Pharyngeal Cavity	نِڙيءَ وارو خال	–
Phone/Sound	ڌوني، آواز، صوُت	–
Phoneme	ڌوني-تت، صوتيہ	–
Phonology	ڌوني ۽ ڌوني-تت وگيان (ڪنهن هڪ ٻوليءَ جو)	–
Phonemics	ڌوني-تت وگيان، علم صوتيات	–
Phonetic Level	آوازي سطح	–
Phonetics	ڌوني وگيان (علم آواز، علم صوت)	–
Phrase	لفظي ميڙ	–
Physics	ڀوُتِڪي، علم طبعي	–
Physiology	شرير-وِگيان	–
Pitch (Tone)	سُر	–
Place of Articulation	اُچار-جاءِ/نقطو، مخرج	–
Poetics/ Prosody	ڪاويہ شاستر، علم عروض	–
Prefix	اَڳياڙي، اُپسَرگ	–
Prosodic (suprasegmental) Features	عروضي خاصيتون	–
Lips	چَپ	–
Oral Cavity	مُکائون خال، وات وارو خال	–
Organs of Speech	ڳالهائڻ جا عضوا	–

Philosophy	درشن شاستر	–
Poetics	ڪاويہ شاستر	–
Psychology	مَنو وِگيان	–
Reduplicated Word	ڏُهراءُ وارو يا ڏُهرايل لفظ	–
Root of Tongue	جڀ-پڇاڙي	–
Sandhi	سَنڌي (ٻن آوازن جو ميلاپ)	–
Sandhi (of Consonants)	وينجن سَنڌي	–
Sandhi (of Vowels)	سُر-سنڌي	–
Segmental Sounds	ڇيدائتا آواز	–
Semantic	معنيٰ وارو، اَرٿ سنبنڌي	–
Semantics	اَرٿ وِگيان، معنيات	–
Sentence	واڪيہ، جُملو	–
Significant Sound	معنيٰ ڀريو/معنوي آواز	–
Simple word	سادو / مفرد لفظ	–
Sociology	سماج شاستر	–
Stops (Plosives)	بندشي/ڌماڪيدار وينجن	–
Suprasegmental Phonemes	اَڻ-ڇيدائتا ڌوني-تت	–
Stress on Sound	آواز تي زور، ٻَل-آگهات	–
Suffix	پڇاڙي، پرتيہ	–
Syllable	اُڪر	–
Syllable(Coda)	اُڪر جي پڇاڙي	–
Syllable (Interlude)	ٻن اُڪرن جو وچُ	–
Syllable (onset)	اُڪر جي شروعات	–
Syllable (Peak)	اُڪر جو وچ يا چوٽي	–
Syllabic Pause	اُڪرائتو دم	–
Syntactic Level	واڪيہ/جملي واري سطح	–
Structure	بناوت، بيهڪ، رچنا، سِٽاءُ	–
Symbol	نِشاني، علامت	–
Syntax	واڪيہ وِگيان، علم نحو	–
System	سِرشتو	–
Verb	ڪريا، فعل	–

Vocabulary	شبداولي، شبد ڀنڊار	–
Teeth	ڏند (اُچارن لاءِ مٿيان اَڳيان ڏند)	–
Teeth-ridge	مهارون	–
Tone (Pitch)	سُر (آواز جو)	–
Tongue	جڀ	–
Tongue-Back (Dorsum)	جڀ - پڇاڙي	–
Tongue-tip	جڀ - نوڪ	–
Trills/Flaps	لرزشي/هڪ ڌڪا آواز	–
Unit	ايڪو	–
Velic	نڪائنين خال جو لنگهه	–
Velum	نَرم تارون	–
Vocal Cords	آوازي پردا	–
Voice	گهوش، گونج، گونجار	–
Voiced Sound	ڪومل / گهوش آواز	–
Voiceless Sound	ڪنور / اَگهوش آواز	–
Vowels	سُر	–
Unaspirated	اَوسرگي، اَلپ پراڻ	–
Uvula	ڪاڪڙو	–
Wind-pipe(Trachaea)	ساهه نلي	–
Word	شبد، لفظ	–
Whispering	ڦسڦساهٽ، شُس - پُس	–

سنڌي ڌوني-وگيان سنبنڌي چوند ڪتاب

١. آلانا، غلام علي — سنڌي صوتيات، اَدبيات پبليڪيشن، حيدرآباد سنڌ، ١٩٦٧

٢. آلانا، غلام علي — سنڌي صورتخطي، سنڌي ٻوليءَ جو با اختيار اِدارو، حيدرآباد سنڌ (ڇاپو-٢) ١٩٩٣.

٣. آلانا، غلام علي — سنڌي ٻوليءَ جي لساني جاگرافي، اِنسٽيٽوٽ آف سنڌالاجي، ڄام شورو ١٩٧٩

٤. آلانا، غلام علي — سنڌي ٻوليءَ جو اَڀياس، انسٽيٽوٽ آف سنڌالاجي، ڄام شورو، ١٩٨٧

٥. جتوئي، علي نواز — علم لسان ۽ سنڌي زبان (ڇاپو ٻيون) انسٽيٽوٽ آف سنڌالاجي، ڄام شورو ١٩٨٣

٦. شيخ، محمد سومار — سنڌي آوازن جا تبادلا، سنڌي ٻوليءَ جو با اختيار اِدارو، حيدرآباد سنڌ، ١٩٩٢

٧. هيرانندائي، پوپٽي — ڀاشا شاستر، ممبئي، ١٩٦١.

٨. جيٽلي، مُرليڌر — سنڌي ڀاشا-وياڪرڻ ايوم پريوگ ١٩٩٧

٩. جيٽلي، مُرليڌر — ٻوليءَ جو سرشتو ۽ لِکاوٽ، ١٩٩٩

References

1. Trumpp, Ernest - Grammar of the Sindhi Language Leipzig, 1872 (Second print 1970)
2. Beams, John - A Comparative Grammar of the Modern Aryan Languages of India (Hindi, Punjabi, Sindhi, Gujarati, Marathi, Oriya, Bengali(1872-79)
3. Bordie, John George - A Descriptive Sindhi Phonology, Ph.D Thesis (University of Texas) 1958.
4. Allana, Ghulam Ali - The Arabic Element in Sindhi, Maktaba-e-Danishwaran, Lahore, 1963.
5. Khubchandani, Lachman Mulchand - The Phonology and Morphophonemics of Sindhi, M.A.Thesis, University of Pennsylvania (Mimeographed) 1961.
6. Jetley, M.K. - Morphology of Sindhi (P.hD Thesis-unpublished), 1964 (Chapter on Phonology).
7. Allana, Ghulam Ali - Papers on Sindhi Language & Linguistics, Institute of Sindhology, Jamshoro 1998

Basic Books in Linguistics

1. Bloomfield, Leonard - Language, 1935
2. Bernard Bloch & George L. Trager - Outlines of Linguistic Analysis, 1942
3. Pike, Kenneth L. - Phonetics, 1943
4. Gleason, H.A. - An Introduction to Descriptive Linguistics, 1955.
5. Hockett, Charles F. - A Course in Modern Linguistics, 1958
6. Hall, Robert, A. - Introductory Linguistics, 1964

Chart of Segmental Phonemes in Sindhi
Phonemic Roman Transcription

Vowels : 10 (Ten)

	Front Unrounded	Central Unrounded	Back Rounded
High	i		u
Lower - High	ɪ		ʊ
Higher - Mid	e		o
Mean - Mid		ə	
Lower - Mid	ɛ [ə͡ɪ̯]		ɔ [ə͡ʊ̯]
Low			a

Consonants : 41 (Forty One)

	Labial	Dental	Retroflex	Palatal	Velar	Glottal
(1) Stops Explosives						
vl. unasp.	**p**	**t**	**ṭ**	**ć**	**k**	
vl. asp.	**ph**	**th**	**ṭh**	**ch**	**kh**	
vd. unsp.	**b**	**d**	**ḍ**	**j**	**g**	
vd. asp.	**bh**	**dh**	**ḍh**	**jh**	**gh**	
Implosives (vd)	**ɓ**	**-**	**ɗ̣**	**ʄ**	**ɠ**	
(2) Nasals (vd)	**m**	**n**	**ṇ**	**ñ**	**ṅ/ŋ**	
(3) Fricatives						
vl.	**f**	**s**		**ś**	**x**	**h**
vd.		**z**			**ɣ**	
(4) Lateral (vd)		**l**				
(5) Flaps (vd)		**r**	**ṛ**			
(6) Semi - Vowels (vd)	v			y		

---

vl. = voice - less vd. = voiced asp. = aspirated
unasp. = unaspirated

عربي - سنڌي ورڻمالا جي ترتيب

عربي - فارسي حرفن جي آڌار تي سنڌي ٻوليءَ لاءِ جيڪا ورڻمالا ناهي ويئي آهي، انهيءَ ۾ حرفن جي ترتيب سيني درسي ڪتابن ۽ شبد ڪوشن ۾ هڪ جهڙي رکيل نه آهي. هتي جامع سنڌي لغات (پنجن ڀاڱن ۾، مرتب ڪندڙ - ڊاڪٽر نبي بخش خان بلوچ، ڇپائيندڙ سنڌي ادبي بورڊ، ڄامشورو، سنڌ) ۾ اختيار ڪيل حرفن جي ترتيب ڏجي ٿي.

ا	ب	ٻ	ڀ	ت
ٿ	ٽ	ٺ	ث	پ
ج	ڄ	جھ	ڃ	چ
ڇ	ح	خ	د	ڌ
ڏ	ڊ	ڍ	ذ	ر
ڙ	ز	س	ش	ص
ض	ط	ظ	ع	غ
ف	ڦ	ق	ڪ	ک
گ	ڳ	گھ	ڱ	ل
م	ن	ڻ	و	ه
ء	ي.			

देवनागरी - सिन्धी शब्दकोश मूजिब सिन्धी ध्वनि तत्व

अ	आ	इ	ई	उ	ऊ	ए	ऐ	ओ	औ
a	ā	i	ī	u	ū	e	ai	o	au
ا (ع)	آ	اِ	اِي	اُ	اوُ	اي	آي	او	اَو

क	ख	ख़	ग	ग॒	ग़	घ	ङ
k	kh	kh	g	ḡ	gh	gh	ṅ
ڪ (ق)	ک	خ	گ	ڳ	غ	گھ	ڱ

च	छ	ज	ज॒	ज़	झ	ञ
ć	ćh	j	j̄	z	jh	ñ
چ	ڇ	ج	ڄ	ز (ظ ض ذ)	جھ	ڃ

ट	ठ	ड	ड॒	ड़	ढ (ढ़)	ण
	ṭh	ḍ	ḍ̄	ṛ	ḍh (ṛh)	ṇ
ٽ	ٺ	ڊ	ڏ	ڙ	ڍ (ڙھ)	ڻ

त	थ	द	ध	न	प	फ	फ	ब	ब॒
t	th	d	dh	n	p	ph	f	b	b̄
ت (ط)	ٿ	د	ڌ	ن	پ	ڦ	ف	ب	ٻ

भ	म	य	र	ल	व	श (ष)	स	ह
bh	m	y	r	l	v	sh (ṣ)	s	h
ڀ	م	ي	ر	ل	و	ش	س (ث ص)	ه (ح)

ليکڪ بابت

مُرليڌر ڪِشنچند جيٽلي : جنم - ٧ نويمبر ١٩٣٠ حيدرآباد سِنڌ
ايم.اي(هندي،سنسڪرت)، ايم.اي.(ڀاشا وگيان)، پي.ايڇ.ڊي. (ڀاشا وگيان- سنڌيءَ ۾ لفظن جي رچنا تي ٿيسز).
دهلي يونيورسٽيءَ ۾ سنڌي ڀاشا جو ريڊر ۽ پرمُک (١٩٦٦ کان ١٩٩٥)
پتو - D-127، وِويڪ وِهار، دهلي-١١٠٠٩٥ (فون - 2146121)

شايع ٿيل چونڊ رچنائون

سنڌي : - سنڌي ساهتيہ جو اِتهاس - ٨ عيسوي صديءَ کان ١٩٧٠ تائين (١٩٧٢)
- ميگهدوت : ڪاليداس جي سنسڪرت ڪاويہ جي سمجهاڻي (١٩٨١)
- هوتچند مولچند گربخشاڻي: سمپادن(موتيلال جوتواڻيءَ سان گڏ) (١٩٨٣)
- لالچند اَمرڏنومل جڳتياڻي : جيوني ۽ رچنائون (١٩٨٥)
- اوائلي شايع ٿيل سنڌي لوڪ ڪهاڻيون (١٩٨٦)
- سنڌوءَ جو لهرون : سَمپادن (سنڌوءَ مان چونڊ مضمون) (١٩٨٩)
- جيٺمل پرسرام گُلراجاڻي (جيوني ۽ رچنائون) (١٩٩٠)
- شاهه جو رسالو - هڪ اَڀياس (١٩٩٢)
- سنڌي پهاڪا ۽ محاورا : هڪ اَڀياس (١٩٩٣)
- سنڌي پهاڪا ۽ محاورا ڪوش :سمپادن(سنتداس ڪِشناڻي) (١٩٩٣)
- ٻوليءَ جو سرشتو ۽ لکاوٽ (سنڌي ٻوليءَ جون لپيون) (١٩٩٩)
- سنڌي شبد ڀنڊار : سمپادن (ڪِشنچند جيٽلي) (١٩٩٩)
- سنڌي ساهِت جي جهلڪ (تحقيقي ۽ تنقيدي مضمون) (٢٠٠٠)

هندي - پارتيہ ساهتيہ ڪوش: نگيندر (سنڌي ساهت تي داخلائون)(١٩٨٢)
پارتيہ ڪهاوت ڪوش : نَروَڻي (سنڌي پهاڪا اَنواد سان)(١٩٨٥)
- هندي-سنڌي ۽ هندي-سنڌي-انگريزي شبدڪوش (ستيش روهڙا سان گڏ) (١٩٨٨)
- سنڌي ڀاشا وياڪرڻ ايوم پريوگ (١٩٩٧)
- سنڌي ڀڳت (١٩٩٩)

انگريزي - Encyclopaedia of Indian Literature (سنڌي ساهت بابت داخلائون)(٨٧ - ١٩٩٣)

اِنهن کان سواءِ سنڌي، هندي ۽ انگريزيءَ ۾ ڇپيل ڏيڍ سؤ کن رچنائون